Texo QJ Orientierungsleuchte

LED-ORIENTIERUNGSLEUCHTE · HERSTELLER LINEA LIGHT



Texo QJ ist eine LED-Orientierungsleuchte von Linea Light für den Aussenbereich (Eckige schwenkbare Version). Erhältlich mit 1 W in 1 Ausführung, Lichtfarbe gemäss Ausführung, CRI , IP67. Das Betriebsgerät ist integriert.

IP67 | CRI | 1 W

MERKMALE

- 1 Leistungsstufe: 1xGU10
- Farben: Stahl
- Schutzart IP67, CRI
- Betriebsgerät integriert

TECHNISCHE DATEN

Hersteller	Linea Light	Schutzklasse	I
Leistung	1 W	Spannung	220-240 V
Lichtfarbe	–	Betriebsgerät	integriert
Farbwiedergabe	CRI	Steuerung	Ein/Aus
Schutzart	IP67	Montage	Einbau

AUSFÜHRUNGEN

Art.-Nr.	Leistung	Farbe	Lichtstrom	Optik / Abstrahlwinkel
TEXOQJ-52951	1xGU10	Stahl		

MASSBILDER (mm)

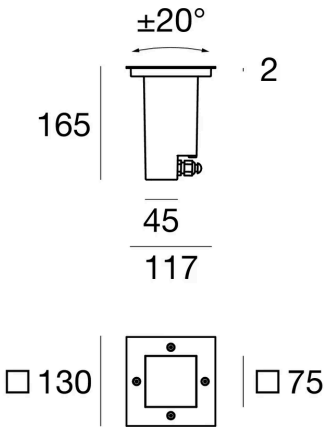

1xGU10

Lichttechnische Werte sind Bemessungswerte, Toleranz ± 10 %. Farbe, Lichtfarbe und Optik bei der Bestellung angeben. Anschluss durch eine Elektrofachperson. Technische Änderungen vorbehalten.