Orma QC Einbauleuchte

LED-EINBAULEUCHTE · HERSTELLER LINEA LIGHT



Orma QC ist eine LED-Einbauleuchte von Linea Light für den Aussenbereich (Quadratische Downlight-Version). Erhältlich mit 4–13 W in 13 Ausführungen, Lichtfarbe 2700 K / 3000 K / 4000 K, CRI 80/90, IP67 / IP68. Das Konstantstrom-Betriebsgerät ist nicht im Lieferumfang und wird separat bestellt.

IP67 / IP68 | CRI 80/90 | 4–13 W

MERKMALE

- 5 Leistungsstufen: 4 W, 7 W, 8 W, 9 W, 13 W
- Farben: Stainless Steel
- Lichtfarben: 2700 K / 3000 K / 4000 K
- Optiken: Flood, Medium Flood, Medium Wide Flood, Spot, Wide Flood
- Schutzart IP67 / IP68, CRI 80/90
- Betriebsgerät nicht inbegriffen (Konstantstrom)

TECHNISCHE DATEN

Hersteller	Linea Light	Schutzklasse	III
Leistung	4–13 W	Spannung	Konstantstrom
Lichtfarbe	2700 K / 3000 K / 4000 K	Betriebsgerät	nicht inbegriffen
Farbwiedergabe	CRI 80/90	Steuerung	je nach Betriebsgerät
Schutzart	IP67 / IP68	Montage	Deckeneinbau

AUSFÜHRUNGEN

Art.-Nr.	Leistung	Farbe	Lichtstrom	Optik / Abstrahlwinkel
ORMAQC-C00351	4 W	Stainless Steel	262–398 lm	Spot 19°, Medium Flood 30°, Elliptic Flood (20°÷29°) X (41°÷60°) 50°, Wide Flood 53°
ORMAQC-C00352	4 W	Stainless Steel	176–316 lm	Spot 18°, Flood 25°, Elliptic Flood (20°÷29°) X (20°÷40°) 40°, Medium Wide Flood 40°
ORMAQC-C00354	4 W	Stainless Steel	262–398 lm	Spot 19°, Medium Flood 30°, Elliptic Flood (20°÷29°) X (41°÷60°) 50°, Wide Flood 53°
ORMAQC-C00355	4 W	Stainless Steel	176–316 lm	Spot 18°, Flood 25°, Elliptic Flood (20°÷29°) X (20°÷40°) 40°, Medium Wide Flood 40°
ORMAQC-C00972	7 W	Stainless Steel	297–316 lm	Spot 18°, Flood 26°, Medium Wide Flood 45°
ORMAQC-C00361	8 W	Stainless Steel	670–770 lm	Spot 18°, Flood 26°, Wide Flood 58°
ORMAQC-C00362	8 W	Stainless Steel	424–588 lm	Spot 17°, Flood 23°, Medium Wide Flood 48°
ORMAQC-C00364	9 W	Stainless Steel	748–860 lm	Spot 18°, Flood 26°, Wide Flood 58°
ORMAQC-C00365	9 W	Stainless Steel	473–657 lm	Spot 17°, Flood 23°, Medium Wide Flood 48°
ORMAQC-C01575	13 W	Stainless Steel	1244–1597 lm	Spot 17°, Medium Flood 38°, Medium Wide Flood 48°
ORMAQC-C01577	13 W	Stainless Steel	809–1182 lm	Spot 13°, Medium Flood 32°, Medium Wide Flood 40°
ORMAQC-C01576	13 W	Stainless Steel	1244–1597 lm	Spot 17°, Medium Flood 38°, Medium Wide Flood 48°
ORMAQC-C01578	13 W	Stainless Steel		

MASSBILDER (mm)

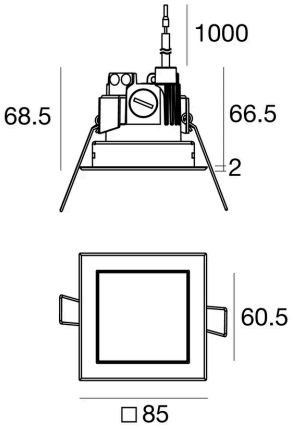

4 W

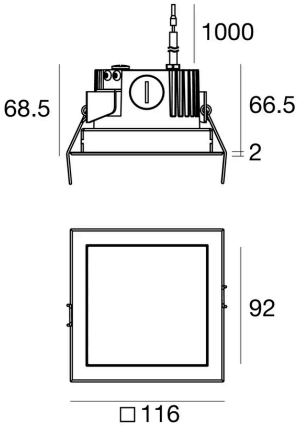

7 W / 8 W / 9 W

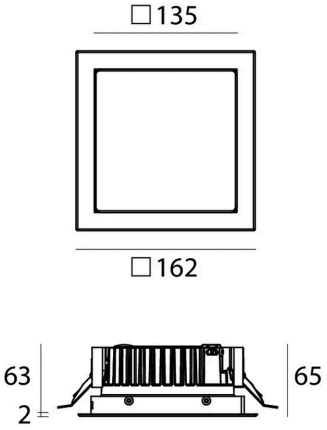

13 W

Lichttechnische Werte sind Bemessungswerte, Toleranz ± 10 %. Farbe, Lichtfarbe und Optik bei der Bestellung angeben. Anschluss durch eine Elektrofachperson. Technische Änderungen vorbehalten.