Orma FJ Orientierungsleuchte

LED-ORIENTIERUNGSLEUCHTE · HERSTELLER LINEA LIGHT



Orma FJ ist eine LED-Orientierungsleuchte von Linea Light für den Aussenbereich (Einstellbare rahmenlose runde Version). Erhältlich mit 4–13 W in 10 Ausführungen, Lichtfarbe 2700 K / 3000 K / 4000 K, CRI 80, IP68. Das Konstantstrom-Betriebsgerät ist nicht im Lieferumfang und wird separat bestellt.

IP68 | CRI 80 | 4–13 W

MERKMALE

- 6 Leistungsstufen: 4 W, 5 W, 8 W, 9 W, 12 W, 13 W
- Farben: Transparent glass/aluminium
- Lichtfarben: 2700 K / 3000 K / 4000 K
- Optiken: Spot, Medium Flood, Wide Flood, Flood, Medium Wide Flood
- Schutzart IP68, CRI 80
- Betriebsgerät nicht inbegriffen (Konstantstrom)

TECHNISCHE DATEN

Hersteller	Linea Light	Schutzklasse	III
Leistung	4–13 W	Spannung	Konstantstrom
Lichtfarbe	2700 K / 3000 K / 4000 K	Betriebsgerät	nicht inbegriffen
Farbwiedergabe	CRI 80	Steuerung	je nach Betriebsgerät
Schutzart	IP68	Montage	Einbau

AUSFÜHRUNGEN

Art.-Nr.	Leistung	Farbe	Lichtstrom	Optik / Abstrahlwinkel
ORMAFJ-82663	4 W	Transparent glass/aluminium	283–392 lm	Spot 16°, Medium Flood 30°, Wide Flood 55°
ORMAFJ-82664	5 W	Transparent glass/aluminium	283–392 lm	Spot 16°, Medium Flood 30°, Wide Flood 55°
ORMAFJ-82675	8 W	Transparent glass/aluminium	714–768 lm	Spot 18°, Medium Flood 29°, Wide Flood 60°
ORMAFJ-82676	8 W	Transparent glass/aluminium	457–593 lm	Spot 16°, Flood 26°, Medium Wide Flood 49°
ORMAFJ-82677	9 W	Transparent glass/aluminium	728–781 lm	Spot 18°, Medium Flood 29°, Wide Flood 60°
ORMAFJ-82678	9 W	Transparent glass/aluminium	466–603 lm	Spot 16°, Flood 26°, Medium Wide Flood 49°
ORMAFJ-82689	12 W	Transparent glass/aluminium	1241–1506 lm	Spot 22°, Medium Flood 30°, Wide Flood 58°
ORMAFJ-82690	12 W	Transparent glass/aluminium	791–1118 lm	Spot 21°, Flood 27°, Medium Wide Flood 45°
ORMAFJ-82691	13 W	Transparent glass/aluminium	1155–1401 lm	Spot 22°, Medium Flood 30°, Wide Flood 58°
ORMAFJ-82692	13 W	Transparent glass/aluminium	736–1041 lm	Spot 21°, Flood 27°, Medium Wide Flood 45°

MASSBILDER (mm)

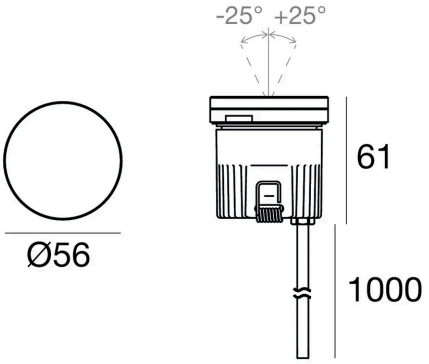

4 W / 5 W

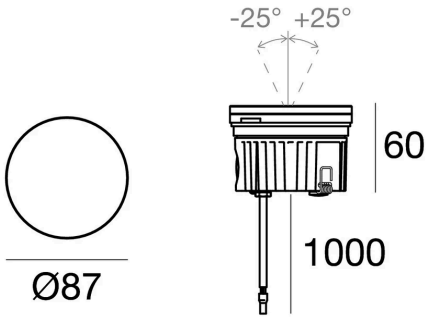

8 W / 9 W

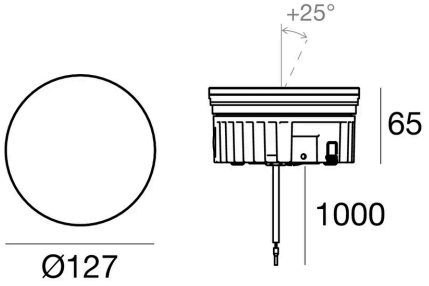

12 W / 13 W

Lichttechnische Werte sind Bemessungswerte, Toleranz ± 10 %. Farbe, Lichtfarbe und Optik bei der Bestellung angeben. Anschluss durch eine Elektrofachperson. Technische Änderungen vorbehalten.