Buzzer Pro Pollerleuchte

LED-POLLERLEUCHTE · HERSTELLER LINEA LIGHT

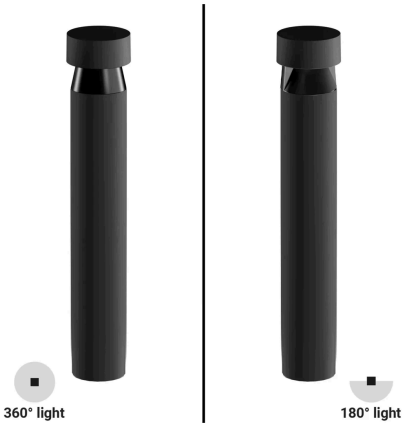

Buzzer Pro ist eine LED-Pollerleuchte von Linea Light für den Aussenbereich. Erhältlich mit 5,4–18 W in 72 Ausführungen, Lichtfarbe 2700 K / 3000 K / 4000 K, CRI 80, IP65. Das Betriebsgerät ist integriert.

IP65 | CRI 80 | 5,4–18 W

MERKMALE

- 5 Leistungsstufen: 5.4 W, 6.5 W, 7.2 W, 9.3 W, 18 W
- Farben: Dark brown, Grau, Text black grey RAL 7021, Text mattefield green R6031, Weiss
- Lichtfarben: 2700 K / 3000 K / 4000 K
- Schutzart IP65, CRI 80
- Betriebsgerät integriert

TECHNISCHE DATEN

Hersteller	Linea Light	Schutzklasse	II
Leistung	5,4–18 W	Spannung	198-264 V AC /180-275 V DC
Lichtfarbe	2700 K / 3000 K / 4000 K	Betriebsgerät	integriert
Farbwiedergabe	CRI 80	Steuerung	DALI-2
Schutzart	IP65	Montage	Bodenmontage

AUSFÜHRUNGEN

Art.-Nr.	Leistung	Farbe	Lichtstrom	Optik / Abstrahlwinkel
BUZZERPR-C00018-DAR	5.4 W	Dark brown	88–246 lm	Asymmetric 360° 173°, Asymmetric 180° 174°
BUZZERPR-C00018-GRA	5.4 W	Grau	88–246 lm	Asymmetric 360° 173°, Asymmetric 180° 174°
BUZZERPR-C00018-TEX	5.4 W	Text black grey RAL 7021	88–246 lm	Asymmetric 360° 173°, Asymmetric 180° 174°
BUZZERPR-C00010-DAR	6.5 W	Dark brown	61–173 lm	Asymmetric 180° 149°, Asymmetric 360° 160°
BUZZERPR-C00010-GRA	6.5 W	Grau	61–173 lm	Asymmetric 180° 149°, Asymmetric 360° 160°
BUZZERPR-C00010-TEX	6.5 W	Text black grey RAL 7021	61–173 lm	Asymmetric 180° 149°, Asymmetric 360° 160°
BUZZERPR-C01398-DAR	6.5 W	Dark brown	61–173 lm	Asymmetric 180° 149°, Asymmetric 360° 160°
BUZZERPR-C01398-GRA	6.5 W	Grau	61–173 lm	Asymmetric 180° 149°, Asymmetric 360° 160°
BUZZERPR-C01398-TEX	6.5 W	Text black grey RAL 7021	61–173 lm	Asymmetric 180° 149°, Asymmetric 360° 160°
BUZZERPR-C00017-DAR	6.5 W	Dark brown	101–283 lm	Asymmetric 360° 173°, Asymmetric 180° 174°
BUZZERPR-C00017-GRA	6.5 W	Grau	101–283 lm	Asymmetric 360° 173°, Asymmetric 180° 174°
BUZZERPR-C00017-TEX	6.5 W	Text black grey RAL 7021	101–283 lm	Asymmetric 360° 173°, Asymmetric 180° 174°
BUZZERPR-C00007-DAR	6.5 W	Dark brown	61–173 lm	Asymmetric 180° 149°, Asymmetric 360° 160°
BUZZERPR-C00007-GRA	6.5 W	Grau	61–173 lm	Asymmetric 180° 149°, Asymmetric 360° 160°
BUZZERPR-C00007-TEX	6.5 W	Text black grey RAL 7021	61–173 lm	Asymmetric 180° 149°, Asymmetric 360° 160°
BUZZERPR-C00008-DAR	6.5 W	Dark brown	61–173 lm	Asymmetric 180° 149°, Asymmetric 360° 160°
BUZZERPR-C00008-GRA	6.5 W	Grau	61–173 lm	Asymmetric 180° 149°, Asymmetric 360° 160°
BUZZERPR-C00008-TEX	6.5 W	Text black grey RAL 7021	61–173 lm	Asymmetric 180° 149°, Asymmetric 360° 160°
BUZZERPR-C00009-DAR	6.5 W	Dark brown	61–173 lm	Asymmetric 180° 149°, Asymmetric 360° 160°
BUZZERPR-C00009-GRA	6.5 W	Grau	61–173 lm	Asymmetric 180° 149°, Asymmetric 360° 160°
BUZZERPR-C00009-TEX	6.5 W	Text black grey RAL 7021	61–173 lm	Asymmetric 180° 149°, Asymmetric 360° 160°
BUZZERPR-C00714-DAR	7.2 W	Dark brown	163–221 lm	Asymmetric 360° 176°
BUZZERPR-C00714-GRA	7.2 W	Grau	163–221 lm	Asymmetric 360° 176°
BUZZERPR-C00714-TEX	7.2 W	Text black grey RAL 7021	163–221 lm	Asymmetric 360° 176°
BUZZERPR-C00714-TEXX	7.2 W	Text mattefield green R6031	163–221 lm	Asymmetric 360° 176°
BUZZERPR-C00714-WH	7.2 W	Weiss	163–221 lm	Asymmetric 360° 176°

AUSFÜHRUNGEN

Art.-Nr.	Leistung	Farbe	Lichtstrom	Optik / Abstrahlwinkel
BUZZERPR-C00713-DAR	7.2 W	Dark brown	71–86 lm	Asymmetric 180° 165°
BUZZERPR-C00713-GRA	7.2 W	Grau	71–86 lm	Asymmetric 180° 165°
BUZZERPR-C00713-TEX	7.2 W	Text black grey RAL 7021	71–86 lm	Asymmetric 180° 165°
BUZZERPR-C00713-TEXX	7.2 W	Text mattefield green R6031	71–86 lm	Asymmetric 180° 165°
BUZZERPR-C00713-WH	7.2 W	Weiss	71–86 lm	Asymmetric 180° 165°
BUZZERPR-C00011-DAR	9.3 W	Dark brown	118–357 lm	Asymmetric 180° 161°, Asymmetric 360° 162°
BUZZERPR-C00011-GRA	9.3 W	Grau	118–357 lm	Asymmetric 180° 161°, Asymmetric 360° 162°
BUZZERPR-C00011-TEX	9.3 W	Text black grey RAL 7021	118–357 lm	Asymmetric 180° 161°, Asymmetric 360° 162°
BUZZERPR-C00012-DAR	9.3 W	Dark brown	118–357 lm	Asymmetric 180° 161°, Asymmetric 360° 162°
BUZZERPR-C00012-GRA	9.3 W	Grau	118–357 lm	Asymmetric 180° 161°, Asymmetric 360° 162°
BUZZERPR-C00012-TEX	9.3 W	Text black grey RAL 7021	118–357 lm	Asymmetric 180° 161°, Asymmetric 360° 162°
BUZZERPR-C00013-DAR	9.3 W	Dark brown	118–357 lm	Asymmetric 180° 161°, Asymmetric 360° 162°
BUZZERPR-C00013-GRA	9.3 W	Grau	118–357 lm	Asymmetric 180° 161°, Asymmetric 360° 162°
BUZZERPR-C00013-TEX	9.3 W	Text black grey RAL 7021	118–357 lm	Asymmetric 180° 161°, Asymmetric 360° 162°
BUZZERPR-C00014-DAR	9.3 W	Dark brown	118–357 lm	Asymmetric 180° 161°, Asymmetric 360° 162°
BUZZERPR-C00014-GRA	9.3 W	Grau	118–357 lm	Asymmetric 180° 161°, Asymmetric 360° 162°
BUZZERPR-C00014-TEX	9.3 W	Text black grey RAL 7021	118–357 lm	Asymmetric 180° 161°, Asymmetric 360° 162°
BUZZERPR-C00015-DAR	9.3 W	Dark brown	118–357 lm	Asymmetric 180° 161°, Asymmetric 360° 162°
BUZZERPR-C00015-GRA	9.3 W	Grau	118–357 lm	Asymmetric 180° 161°, Asymmetric 360° 162°
BUZZERPR-C00015-TEX	9.3 W	Text black grey RAL 7021	118–357 lm	Asymmetric 180° 161°, Asymmetric 360° 162°
BUZZERPR-C00016-DAR	9.3 W	Dark brown	118–357 lm	Asymmetric 180° 161°, Asymmetric 360° 162°
BUZZERPR-C00016-GRA	9.3 W	Grau	118–357 lm	Asymmetric 180° 161°, Asymmetric 360° 162°
BUZZERPR-C00016-TEX	9.3 W	Text black grey RAL 7021	118–357 lm	Asymmetric 180° 161°, Asymmetric 360° 162°
BUZZERPR-C00022-DAR	18 W	Dark brown	200–871 lm	Asymmetric 180° 156°, Asymmetric 360° 163°
BUZZERPR-C00022-GRA	18 W	Grau	200–871 lm	Asymmetric 180° 156°, Asymmetric 360° 163°
BUZZERPR-C00022-TEX	18 W	Text black grey RAL 7021	200–871 lm	Asymmetric 180° 156°, Asymmetric 360° 163°

AUSFÜHRUNGEN

Art.-Nr.	Leistung	Farbe	Lichtstrom	Optik / Abstrahlwinkel
BUZZERPR-C00023-DAR	18 W	Dark brown	200–871 lm	Asymmetric 180° 156°, Asymmetric 360° 163°
BUZZERPR-C00023-GRA	18 W	Grau	200–871 lm	Asymmetric 180° 156°, Asymmetric 360° 163°
BUZZERPR-C00023-TEX	18 W	Text black grey RAL 7021	200–871 lm	Asymmetric 180° 156°, Asymmetric 360° 163°
BUZZERPR-C00024-DAR	18 W	Dark brown	200–871 lm	Asymmetric 180° 156°, Asymmetric 360° 163°
BUZZERPR-C00024-GRA	18 W	Grau	200–871 lm	Asymmetric 180° 156°, Asymmetric 360° 163°
BUZZERPR-C00024-TEX	18 W	Text black grey RAL 7021	200–871 lm	Asymmetric 180° 156°, Asymmetric 360° 163°
BUZZERPR-C00019-DAR	18 W	Dark brown	200–871 lm	Asymmetric 180° 156°, Asymmetric 360° 163°
BUZZERPR-C00019-GRA	18 W	Grau	200–871 lm	Asymmetric 180° 156°, Asymmetric 360° 163°
BUZZERPR-C00019-TEX	18 W	Text black grey RAL 7021	200–871 lm	Asymmetric 180° 156°, Asymmetric 360° 163°
BUZZERPR-C00020-DAR	18 W	Dark brown	200–871 lm	Asymmetric 180° 156°, Asymmetric 360° 163°
BUZZERPR-C00020-GRA	18 W	Grau	200–871 lm	Asymmetric 180° 156°, Asymmetric 360° 163°
BUZZERPR-C00020-TEX	18 W	Text black grey RAL 7021	200–871 lm	Asymmetric 180° 156°, Asymmetric 360° 163°
BUZZERPR-C00021-DAR	18 W	Dark brown	200–871 lm	Asymmetric 180° 156°, Asymmetric 360° 163°
BUZZERPR-C00021-GRA	18 W	Grau	200–871 lm	Asymmetric 180° 156°, Asymmetric 360° 163°
BUZZERPR-C00021-TEX	18 W	Text black grey RAL 7021	200–871 lm	Asymmetric 180° 156°, Asymmetric 360° 163°
BUZZERPR-C00991-DAR	18 W	Dark brown	881–1070 lm	Asymmetric 360° 156°
BUZZERPR-C00991-TEX	18 W	Text black grey RAL 7021	881–1070 lm	Asymmetric 360° 156°
BUZZERPR-C00992-DAR	18 W	Dark brown	864–1070 lm	Asymmetric 360° 156°
BUZZERPR-C00992-GRA	18 W	Grau	864–1070 lm	Asymmetric 360° 156°
BUZZERPR-C00992-TEX	18 W	Text black grey RAL 7021	864–1070 lm	Asymmetric 360° 156°

MASSBILDER (mm)

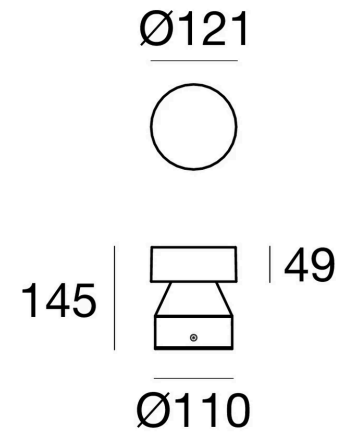

5.4 W

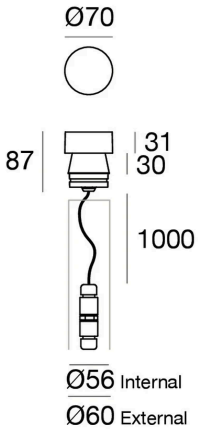

6.5 W

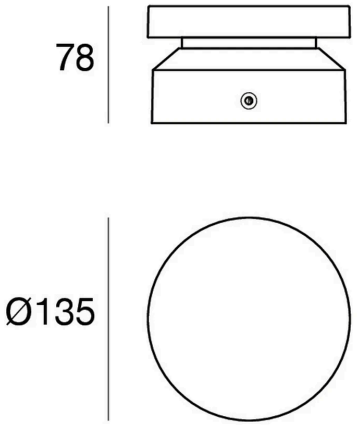

7.2 W

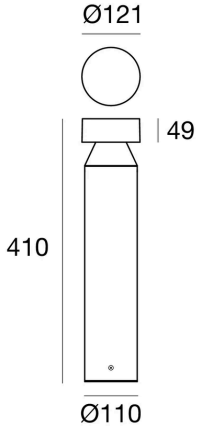

9.3 W

MASSBILDER (mm)

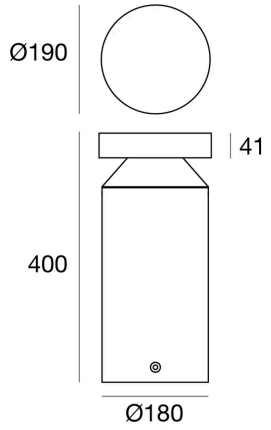

18 W

Lichttechnische Werte sind Bemessungswerte, Toleranz ± 10 %. Farbe, Lichtfarbe und Optik bei der Bestellung angeben. Anschluss durch eine Elektrofachperson. Technische Änderungen vorbehalten.