Skin F Einbauleuchte

LED-EINBAULEUCHTE · HERSTELLER LINEA LIGHT



Skin F ist eine LED-Einbauleuchte von Linea Light für den Aussenbereich (Rahmenlose Version). Erhältlich mit 6–16,2 W in 8 Ausführungen, Lichtfarbe 2700 K / 3000 K, CRI 80, IP67. Das Betriebsgerät ist integriert.

IP67 | CRI 80 | 6–16,2 W

MERKMALE

- 4 Leistungsstufen: 6 W, 9.6 W, 10 W, 16.2 W
- Farben: Gold / Schwarz, Schwarz / Schwarz
- Lichtfarben: 2700 K / 3000 K
- Optiken: Spot, Medium Flood, Medium Wide Flood
- Schutzart IP67, CRI 80
- Betriebsgerät integriert

TECHNISCHE DATEN

Hersteller	Linea Light	Schutzklasse	II
Leistung	6–16,2 W	Spannung	220-240 V AC /176-276 V DC
Lichtfarbe	2700 K / 3000 K	Betriebsgerät	integriert
Farbwiedergabe	CRI 80	Steuerung	Ein/Aus
Schutzart	IP67	Montage	Deckeneinbau

AUSFÜHRUNGEN

Art.-Nr.	Leistung	Farbe	Lichtstrom	Optik / Abstrahlwinkel
SKINF-83859	6 W	Schwarz / Schwarz	464–625 lm	Spot 15°, Medium Flood 32°, Medium Wide Flood 46°
SKINF-83860	6 W	Gold / Schwarz	464–625 lm	Spot 15°, Medium Flood 32°, Medium Wide Flood 46°
SKINF-83862	9.6 W	Schwarz / Schwarz	604–862 lm	Spot 14°, Medium Flood 33°, Medium Wide Flood 47°
SKINF-83863	9.6 W	Gold / Schwarz	604–862 lm	Spot 14°, Medium Flood 33°, Medium Wide Flood 47°
SKINF-83869	10 W	Schwarz / Schwarz	774–1098 lm	Spot 16°, Medium Flood 33°, Medium Wide Flood 46°
SKINF-83870	10 W	Gold / Schwarz	774–1098 lm	Spot 16°, Medium Flood 33°, Medium Wide Flood 46°
SKINF-83866	16.2 W	Schwarz / Schwarz	1100–1332 lm	Spot 15°, Medium Flood 33°, Medium Wide Flood 47°
SKINF-83867	16.2 W	Gold / Schwarz	1100–1332 lm	Spot 15°, Medium Flood 33°, Medium Wide Flood 47°

MASSBILDER (mm)

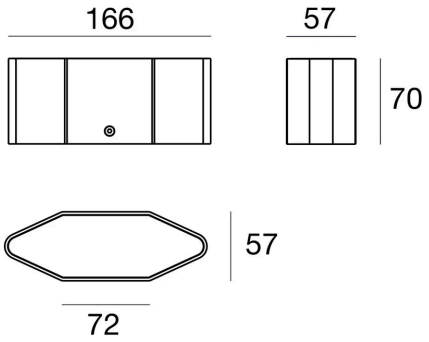

6 W / 9.6 W

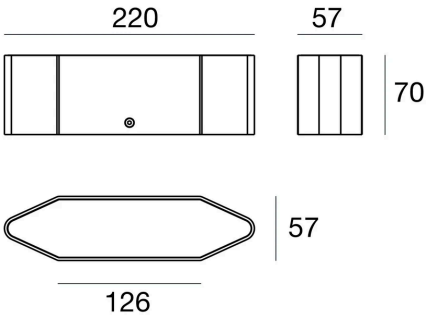

10 W / 16.2 W

Lichttechnische Werte sind Bemessungswerte, Toleranz ± 10 %. Farbe, Lichtfarbe und Optik bei der Bestellung angeben. Anschluss durch eine Elektrofachperson. Technische Änderungen vorbehalten.