Skin Y Einbauleuchte

LED-EINBAULEUCHTE · HERSTELLER LINEA LIGHT



Skin Y ist eine LED-Einbauleuchte von Linea Light für den Aussenbereich (Asymmetrische Version). Erhältlich mit 12,2 W in 1 Ausführung, Lichtfarbe 2700 K / 3000 K, CRI 92, IP67. Das Betriebsgerät ist integriert.

IP67 | CRI 92 | 12,2 W

MERKMALE

- 1 Leistungsstufe: 12.2 W
- Farben: Schwarz
- Lichtfarben: 2700 K / 3000 K
- Schutzart IP67, CRI 92
- Betriebsgerät integriert

TECHNISCHE DATEN

Hersteller	Linea Light	Schutzklasse	II
Leistung	12,2 W	Spannung	220-240 V AC /176-240 V DC
Lichtfarbe	2700 K / 3000 K	Betriebsgerät	integriert
Farbwiedergabe	CRI 92	Steuerung	Ein/Aus
Schutzart	IP67	Montage	Deckeneinbau

AUSFÜHRUNGEN

Art.-Nr.	Leistung	Farbe	Lichtstrom	Optik / Abstrahlwinkel
SKINY-83873	12.2 W	Schwarz	523–561 lm	Asymmetric Wallwasher 98°

MASSBILDER (mm)

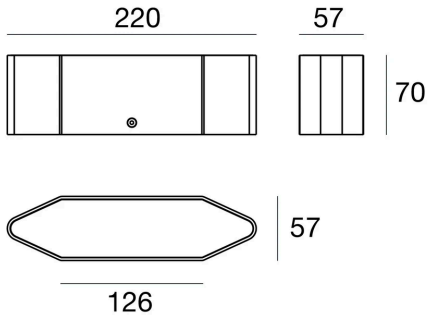

12.2 W

Lichttechnische Werte sind Bemessungswerte, Toleranz ± 10 %. Farbe, Lichtfarbe und Optik bei der Bestellung angeben. Anschluss durch eine Elektrofachperson. Technische Änderungen vorbehalten.