Skin WF Wandleuchte

LED-WANDLEUCHTE · HERSTELLER LINEA LIGHT



Skin WF ist eine LED-Wandleuchte von Linea Light für den Aussenbereich (Wandmontierte frameless Version). Erhältlich mit 6,3–19,8 W in 31 Ausführungen, Lichtfarbe 2700 K / 3000 K / 4000 K, CRI 80, IP65. Das Betriebsgerät ist integriert.

IP65 | CRI 80 | 6,3–19,8 W

MERKMALE

- 4 Leistungsstufen: 6.3 W, 9.9 W, 12.6 W, 19.8 W
- Farben: Dark brown, Schwarz, Text black grey RAL 7021, Weiss
- Lichtfarben: 2700 K / 3000 K / 4000 K
- Optiken: Spot, Medium Wide Flood, Wide Flood
- Schutzart IP65, CRI 80
- Betriebsgerät integriert

TECHNISCHE DATEN

Hersteller	Linea Light	Schutzklasse	II
Leistung	6,3–19,8 W	Spannung	180-264 V AC /230-280 V DC
Lichtfarbe	2700 K / 3000 K / 4000 K	Betriebsgerät	integriert
Farbwiedergabe	CRI 80	Steuerung	DALI-2
Schutzart	IP65	Montage	Wandmontage

AUSFÜHRUNGEN

Art.-Nr.	Leistung	Farbe	Lichtstrom	Optik / Abstrahlwinkel
SKINWF-76919	6.3 W	Schwarz	435–654 lm	Spot 21°, Medium Wide Flood 41°, Wide Flood 45°
SKINWF-76920	6.3 W	Text black grey RAL 7021	435–654 lm	Spot 21°, Medium Wide Flood 41°, Wide Flood 45°
SKINWF-76918	6.3 W	Weiss	435–654 lm	Spot 21°, Medium Wide Flood 41°, Wide Flood 45°
SKINWF-76922	6.3 W	Dark brown	435–654 lm	Spot 21°, Medium Wide Flood 41°, Wide Flood 45°
SKINWF-76923	6.3 W	Weiss	435–654 lm	Spot 21°, Medium Wide Flood 41°, Wide Flood 45°
SKINWF-76924	6.3 W	Schwarz	435–654 lm	Spot 21°, Medium Wide Flood 41°, Wide Flood 45°
SKINWF-76925	6.3 W	Text black grey RAL 7021	435–654 lm	Spot 21°, Medium Wide Flood 41°, Wide Flood 45°
SKINWF-76927	6.3 W	Dark brown	435–654 lm	Spot 21°, Medium Wide Flood 41°, Wide Flood 45°
SKINWF-76959	9.9 W	Schwarz	562–965 lm	Spot 20°, Medium Wide Flood 41°, Medium Wide Flood 45°
SKINWF-76958	9.9 W	Weiss	562–965 lm	Spot 20°, Medium Wide Flood 41°, Medium Wide Flood 45°
SKINWF-76962	9.9 W	Dark brown	562–965 lm	Spot 20°, Medium Wide Flood 41°, Medium Wide Flood 45°
SKINWF-76960	9.9 W	Text black grey RAL 7021	562–965 lm	Spot 20°, Medium Wide Flood 41°, Medium Wide Flood 45°
SKINWF-76963	9.9 W	Weiss	562–965 lm	Spot 20°, Medium Wide Flood 41°, Medium Wide Flood 45°
SKINWF-76965	9.9 W	Text black grey RAL 7021	562–965 lm	Spot 20°, Medium Wide Flood 41°, Medium Wide Flood 45°
SKINWF-76964	9.9 W	Schwarz	562–965 lm	Spot 20°, Medium Wide Flood 41°, Medium Wide Flood 45°
SKINWF-76967	9.9 W	Dark brown	562–965 lm	Spot 20°, Medium Wide Flood 41°, Medium Wide Flood 45°
SKINWF-76938	12.6 W	Weiss	871–1310 lm	Double Spot 20°, Double Medium Flood 41°, Double Medium Wide Flood 45°
SKINWF-76939	12.6 W	Schwarz	871–1310 lm	Double Spot 20°, Double Medium Flood 41°, Double Medium Wide Flood 45°
SKINWF-76942	12.6 W	Dark brown	871–1310 lm	Double Spot 20°, Double Medium Flood 41°, Double Medium Wide Flood 45°
SKINWF-76943	12.6 W	Weiss	871–1310 lm	Double Spot 20°, Double Medium Flood 41°, Double Medium Wide Flood 45°
SKINWF-76944	12.6 W	Schwarz	871–1310 lm	Double Spot 20°, Double Medium Flood 41°, Double Medium Wide Flood 45°
SKINWF-76947	12.6 W	Dark brown	871–1310 lm	Double Spot 20°, Double Medium Flood 41°, Double Medium Wide Flood 45°
SKINWF-76945	12.6 W	Text black grey RAL 7021	871–1310 lm	Double Spot 20°, Double Medium Flood 41°, Double Medium Wide Flood 45°
SKINWF-76979	19.8 W	Schwarz	1124–1929 lm	Double Spot 20°, Double Medium Flood 41°, Double Medium Wide Flood 45°
SKINWF-76978	19.8 W	Weiss	1124–1929 lm	Double Spot 20°, Double Medium Flood 41°, Double Medium Wide Flood 45°
SKINWF-76980	19.8 W	Text black grey RAL 7021	1124–1929 lm	Double Spot 20°, Double Medium Flood 41°, Double Medium Wide Flood 45°

AUSFÜHRUNGEN

Art.-Nr.	Leistung	Farbe	Lichtstrom	Optik / Abstrahlwinkel
SKINWF-76982	19.8 W	Dark brown	1124–1929 lm	Double Spot 20°, Double Medium Flood 41°, Double Medium Wide Flood 45°
SKINWF-76983	19.8 W	Weiss	1124–1929 lm	Double Spot 20°, Double Medium Flood 41°, Double Medium Wide Flood 45°
SKINWF-76984	19.8 W	Schwarz	1124–1929 lm	Double Spot 20°, Double Medium Flood 41°, Double Medium Wide Flood 45°
SKINWF-76985	19.8 W	Text black grey RAL 7021	1124–1929 lm	Double Spot 20°, Double Medium Flood 41°, Double Medium Wide Flood 45°
SKINWF-76987	19.8 W	Dark brown	1124–1929 lm	Double Spot 20°, Double Medium Flood 41°, Double Medium Wide Flood 45°

MASSBILDER (mm)

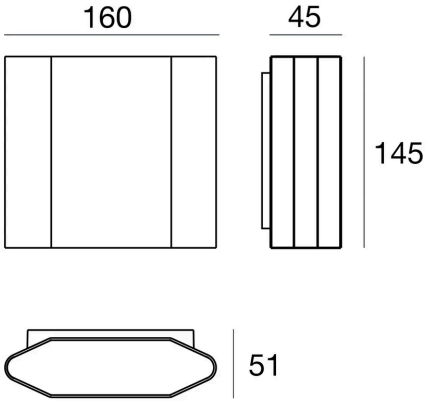

6.3 W / 12.6 W

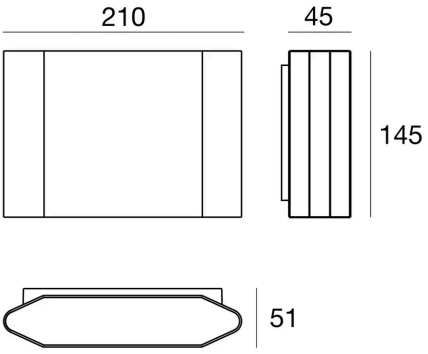

9.9 W / 19.8 W

Lichttechnische Werte sind Bemessungswerte, Toleranz ± 10 %. Farbe, Lichtfarbe und Optik bei der Bestellung angeben. Anschluss durch eine Elektrofachperson. Technische Änderungen vorbehalten.