Skin WY Wandleuchte

LED-WANDLEUCHTE · HERSTELLER LINEA LIGHT



Skin WY ist eine LED-Wandleuchte von Linea Light für den Aussenbereich (Asymmetrische Wandversion). Erhältlich mit 9,5–18,9 W in 16 Ausführungen, Lichtfarbe 2700 K / 3000 K / 4000 K, CRI 80, IP65. Das Betriebsgerät ist integriert.

IP65 | CRI 80 | 9,5–18,9 W

MERKMALE

- 2 Leistungsstufen: 9.5 W, 18.9 W
- Farben: Dark brown, Schwarz, Text black grey RAL 7021, Weiss
- Lichtfarben: 2700 K / 3000 K / 4000 K
- Schutzart IP65, CRI 80
- Betriebsgerät integriert

TECHNISCHE DATEN

Hersteller	Linea Light	Schutzklasse	II
Leistung	9,5–18,9 W	Spannung	198-264 V
Lichtfarbe	2700 K / 3000 K / 4000 K	Betriebsgerät	integriert
Farbwiedergabe	CRI 80	Steuerung	DALI-2
Schutzart	IP65	Montage	Wandmontage

AUSFÜHRUNGEN

Art.-Nr.	Leistung	Farbe	Lichtstrom	Optik / Abstrahlwinkel
SKINWY-77000	9.5 W	Text black grey RAL 7021	900–988 lm	Asymmetric Wallwasher 104°
SKINWY-76998	9.5 W	Weiss	900–988 lm	Asymmetric Wallwasher 104°
SKINWY-76999	9.5 W	Schwarz	900–988 lm	Asymmetric Wallwasher 104°
SKINWY-77002	9.5 W	Dark brown	900–988 lm	Asymmetric Wallwasher 104°
SKINWY-77003	9.5 W	Weiss	900–988 lm	Asymmetric Wallwasher 104°
SKINWY-77004	9.5 W	Schwarz	900–988 lm	Asymmetric Wallwasher 104°
SKINWY-77005	9.5 W	Text black grey RAL 7021	900–988 lm	Asymmetric Wallwasher 104°
SKINWY-77007	9.5 W	Dark brown	900–988 lm	Asymmetric Wallwasher 104°
SKINWY-77018	18.9 W	Weiss	1643–1805 lm	Double Asymmetric 104°
SKINWY-77022	18.9 W	Dark brown	1643–1805 lm	Double Asymmetric 104°
SKINWY-77019	18.9 W	Schwarz	1643–1805 lm	Double Asymmetric 104°
SKINWY-77020	18.9 W	Text black grey RAL 7021	1643–1805 lm	Double Asymmetric 104°
SKINWY-77024	18.9 W	Schwarz	1643–1805 lm	Double Asymmetric 104°
SKINWY-77027	18.9 W	Dark brown	1643–1805 lm	Double Asymmetric 104°
SKINWY-77023	18.9 W	Weiss	1643–1805 lm	Double Asymmetric 104°
SKINWY-77025	18.9 W	Text black grey RAL 7021	1643–1805 lm	Double Asymmetric 104°

MASSBILDER (mm)

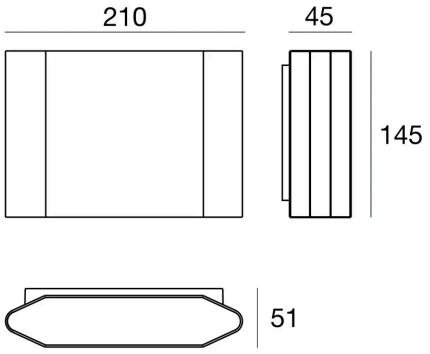

9.5 W / 18.9 W

Lichttechnische Werte sind Bemessungswerte, Toleranz ± 10 %. Farbe, Lichtfarbe und Optik bei der Bestellung angeben. Anschluss durch eine Elektrofachperson. Technische Änderungen vorbehalten.