MyWhite R Deckenleuchte

LED-DECKENLEUCHTE · HERSTELLER LINEA LIGHT



MyWhite R ist eine LED-Deckenleuchte von Linea Light für den Aussenbereich (Quadratische Deckenversion). Erhältlich mit 8–12 W in 6 Ausführungen, Lichtfarbe 3000 K / 4000 K, CRI 90, IP65. Das Betriebsgerät ist integriert.

IP65 | CRI 90 | 8–12 W

MERKMALE

- 2 Leistungsstufen: 8 W, 12 W
- Farben: Weiss
- Lichtfarben: 3000 K / 4000 K
- Schutzart IP65, CRI 90
- Betriebsgerät integriert

TECHNISCHE DATEN

Hersteller	Linea Light	Schutzklasse	II
Leistung	8–12 W	Spannung	220-240 V
Lichtfarbe	3000 K / 4000 K	Betriebsgerät	integriert
Farbwiedergabe	CRI 90	Steuerung	Ein/Aus
Schutzart	IP65	Montage	Deckenmontage (Aufbau)

AUSFÜHRUNGEN

Art.-Nr.	Leistung	Farbe	Lichtstrom	Optik / Abstrahlwinkel
MYWHITER-7805	8 W	Weiss	680 lm	Diffused 115°
MYWHITER-7806	12 W	Weiss	1150 lm	Diffused 117°
MYWHITER-7806N	12 W	Weiss	1313 lm	Diffused 117°
MYWHITER-7806NX	12 W	Weiss	1313 lm	Diffused 117°
MYWHITER-7806S	12 W	Weiss	1150 lm	Diffused 117°
MYWHITER-7806E	12 W	Weiss	1150 lm	Diffused 117°

MASSBILDER (mm)

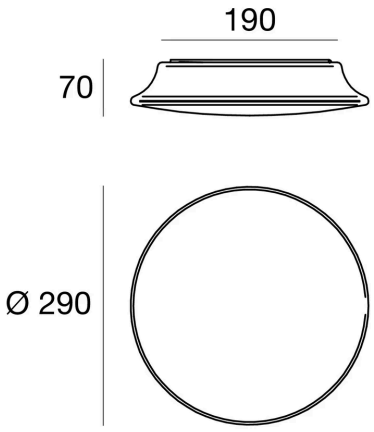

8 W

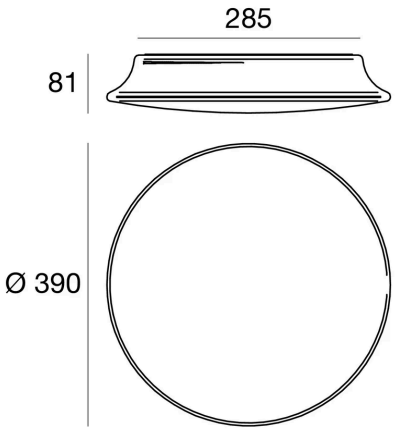

12 W

Lichttechnische Werte sind Bemessungswerte, Toleranz ± 10 %. Farbe, Lichtfarbe und Optik bei der Bestellung angeben. Anschluss durch eine Elektrofachperson. Technische Änderungen vorbehalten.