Vision WJ Wandleuchte

LED-WANDLEUCHTE · HERSTELLER LINEA LIGHT



Vision WJ ist eine LED-Wandleuchte von Linea Light für den Aussenbereich (Wandversion). Erhältlich mit 1 W in 2 Ausführungen, Lichtfarbe gemäss Ausführung, CRI , IP65. Das Betriebsgerät ist integriert.

IP65 | CRI | 1 W

MERKMALE

- 1 Leistungsstufe: 1xGU10
- Farben: Dark brown, Grau
- Schutzart IP65, CRI
- Betriebsgerät integriert

TECHNISCHE DATEN

Hersteller	Linea Light	Schutzklasse	I
Leistung	1 W	Spannung	220-240 V
Lichtfarbe	–	Betriebsgerät	integriert
Farbwiedergabe	CRI	Steuerung	Ein/Aus
Schutzart	IP65	Montage	Wandmontage

AUSFÜHRUNGEN

Art.-Nr.	Leistung	Farbe	Lichtstrom	Optik / Abstrahlwinkel
VISIONWJ-51366	1xGU10	Dark brown		
VISIONWJ-51365	1xGU10	Grau		

MASSBILDER (mm)

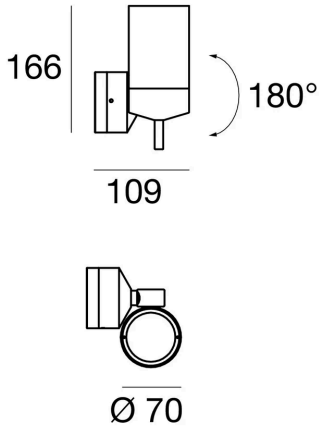

1xGU10

Lichttechnische Werte sind Bemessungswerte, Toleranz ± 10 %. Farbe, Lichtfarbe und Optik bei der Bestellung angeben. Anschluss durch eine Elektrofachperson. Technische Änderungen vorbehalten.