Chobin65 Wandleuchte

LED-WANDLEUCHTE · HERSTELLER LINEA LIGHT



Chobin65 ist eine LED-Wandleuchte von Linea Light für den Aussenbereich. Erhältlich mit 1–1,5 W in 2 Ausführungen, Lichtfarbe 3000 K, CRI 80/90, IP65. Das Betriebsgerät ist integriert.

IP65 | CRI 80/90 | 1–1,5 W

MERKMALE

- 2 Leistungsstufen: 1xGX53, 1.5 W
- Farben: Weiss
- Lichtfarben: 3000 K
- Schutzart IP65, CRI 80/90
- Betriebsgerät integriert

TECHNISCHE DATEN

Hersteller	Linea Light	Schutzklasse	II
Leistung	1–1,5 W	Spannung	220-240 V
Lichtfarbe	3000 K	Betriebsgerät	integriert
Farbwiedergabe	CRI 80/90	Steuerung	Ein/Aus
Schutzart	IP65	Montage	Wandmontage

AUSFÜHRUNGEN

Art.-Nr.	Leistung	Farbe	Lichtstrom	Optik / Abstrahlwinkel
CHOBIN65-8321	1xGX53	Weiss	152 lm	Diffused 180°
CHOBIN65-8322	1.5 W	Weiss	246 lm	Diffused 110°

MASSBILDER (mm)

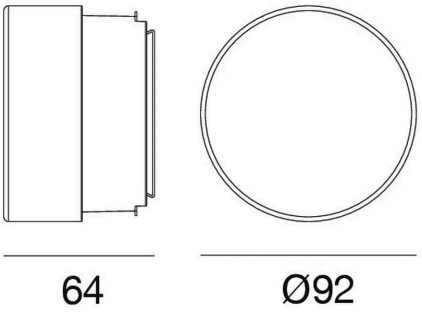

1xGX53 / 1.5 W

Lichttechnische Werte sind Bemessungswerte, Toleranz ± 10 %. Farbe, Lichtfarbe und Optik bei der Bestellung angeben. Anschluss durch eine Elektrofachperson. Technische Änderungen vorbehalten.