Lira PB Pendelleuchte

LED-PENDELLEUCHTE · HERSTELLER LINEA LIGHT

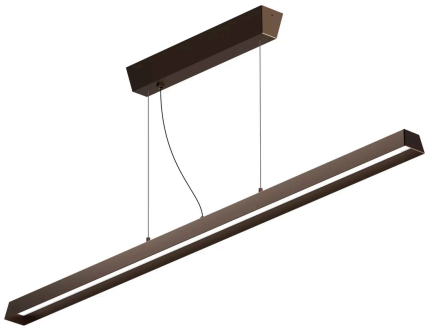

Lira PB ist eine LED-Pendelleuchte von Linea Light für den Aussenbereich (Version mit Anhänger). Erhältlich mit 27 W in 4 Ausführungen, Lichtfarbe 3000 K, CRI 90, IP65. Das Betriebsgerät ist integriert.

IP65 | CRI 90 | 27 W

MERKMALE

- 1 Leistungsstufe: 27 W
- Farben: Dark brown, Schwarz
- Lichtfarben: 3000 K
- Schutzart IP65, CRI 90
- Betriebsgerät integriert

TECHNISCHE DATEN

Hersteller	Linea Light	Schutzklasse	II
Leistung	27 W	Spannung	220-240 V
Lichtfarbe	3000 K	Betriebsgerät	integriert
Farbwiedergabe	CRI 90	Steuerung	Ein/Aus
Schutzart	IP65	Montage	Deckenmontage, abgependelt

AUSFÜHRUNGEN

Art.-Nr.	Leistung	Farbe	Lichtstrom	Optik / Abstrahlwinkel
LIRAPB-9330	27 W	Dark brown	1352 lm	Diffused 131°
LIRAPB-9331	27 W	Schwarz	1352 lm	Diffused 131°
LIRAPB-9333	27 W	Schwarz	1352 lm	Diffused 131°
LIRAPB-9332	27 W	Dark brown	1352 lm	Diffused 131°

MASSBILDER (mm)

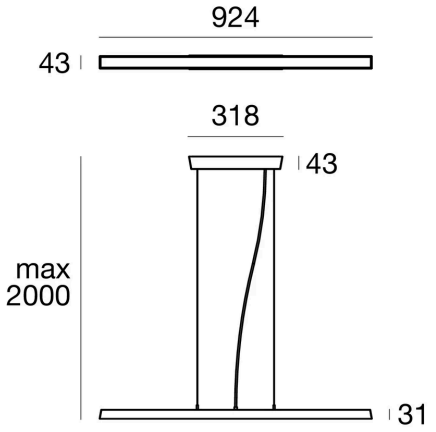

27 W

Lichttechnische Werte sind Bemessungswerte, Toleranz ± 10 %. Farbe, Lichtfarbe und Optik bei der Bestellung angeben. Anschluss durch eine Elektrofachperson. Technische Änderungen vorbehalten.