Lira PR Pendelleuchte

LED-PENDELLEUCHTE · HERSTELLER LINEA LIGHT



Lira PR ist eine LED-Pendelleuchte von Linea Light für den Aussenbereich (Version mit runder Aufhängung). Erhältlich mit 24 W in 2 Ausführungen, Lichtfarbe 3000 K, CRI 90, IP65. Das Betriebsgerät ist integriert.

IP65 | CRI 90 | 24 W

MERKMALE

- 1 Leistungsstufe: 24 W
- Farben: Dark brown, Schwarz
- Lichtfarben: 3000 K
- Schutzart IP65, CRI 90
- Betriebsgerät integriert

TECHNISCHE DATEN

Hersteller	Linea Light	Schutzklasse	II
Leistung	24 W	Spannung	220-240 V
Lichtfarbe	3000 K	Betriebsgerät	integriert
Farbwiedergabe	CRI 90	Steuerung	Ein/Aus
Schutzart	IP65	Montage	Deckenmontage, abgependelt

AUSFÜHRUNGEN

Art.-Nr.	Leistung	Farbe	Lichtstrom	Optik / Abstrahlwinkel
LIRAPR-9322	24 W	Dark brown	1402 lm	Diffused 103°
LIRAPR-9323	24 W	Schwarz	1402 lm	Diffused 103°

MASSBILDER (mm)

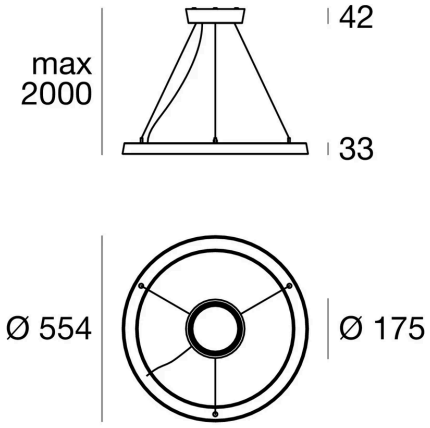

24 W

Lichttechnische Werte sind Bemessungswerte, Toleranz ± 10 %. Farbe, Lichtfarbe und Optik bei der Bestellung angeben. Anschluss durch eine Elektrofachperson. Technische Änderungen vorbehalten.