Prolamp Strahler

LED-STRAHLER · HERSTELLER LINEA LIGHT



Prolamp ist ein LED-Strahler von Linea Light für den Aussenbereich. Erhältlich mit 34–185 W in 12 Ausführungen, Lichtfarbe 3000 K / 4000 K, CRI 80, IP66 / IP67. Das Konstantstrom-Betriebsgerät ist nicht im Lieferumfang und wird separat bestellt.

IP66 / IP67 | CRI 80 | 34–185 W

MERKMALE

- 7 Leistungsstufen: 34 W, 59 W, 65 W, 90 W, 133 W, 170 W, 185 W
- Farben: Schwarz
- Lichtfarben: 3000 K / 4000 K
- Optiken: Spot, Medium Flood, Flood, Wide Flood
- Schutzart IP66 / IP67, CRI 80
- Betriebsgerät nicht inbegriffen (Konstantstrom)

TECHNISCHE DATEN

Hersteller	Linea Light	Schutzklasse	III
Leistung	34–185 W	Spannung	Konstantstrom
Lichtfarbe	3000 K / 4000 K	Betriebsgerät	nicht inbegriffen
Farbwiedergabe	CRI 80	Steuerung	DALI / DMX-RDM
Schutzart	IP66 / IP67	Montage	Schiene / Aufbau

AUSFÜHRUNGEN

Art.-Nr.	Leistung	Farbe	Lichtstrom	Optik / Abstrahlwinkel
PROLAMP-82270	34 W	Schwarz	3685–4104 lm	Flood 21°, Wide Flood 54°, Asymmetric Wallwasher 81°, Extra Wide Flood 89°, Extra Wide Flood 93°
PROLAMP-82271	34 W	Schwarz	3685–4104 lm	Flood 21°, Wide Flood 54°, Asymmetric Wallwasher 81°, Extra Wide Flood 89°, Extra Wide Flood 93°
PROLAMP-81949	59 W	Schwarz		
PROLAMP-82272	65 W	Schwarz	7462–8549 lm	Flood 27°, Wide Flood 58°, Extra Wide Flood 81°, Asymmetric Wallwasher 86°, Extra Wide Flood 91°
PROLAMP-82273	65 W	Schwarz	7469–8549 lm	Flood 27°, Wide Flood 58°, Extra Wide Flood 81°, Asymmetric Wallwasher 86°, Extra Wide Flood 91°
PROLAMP-84068	90 W	Schwarz	10440–12509 lm	Flood 22°, Wide Flood 55°, Extra Wide Flood 90°, Extra Wide Flood 95°, Asymmetric Wallwasher 96°
PROLAMP-84441	90 W	Schwarz	10440–12509 lm	Flood 22°, Wide Flood 55°, Extra Wide Flood 90°, Extra Wide Flood 95°, Asymmetric Wallwasher 96°
PROLAMP-C00974	133 W	Schwarz		
PROLAMP-82286	170 W	Schwarz	18931–21889 lm	Flood 22°, Wide Flood 53°, Extra Wide Flood 92°, Extra Wide Flood 110°, Asymmetric Wallwasher 113°
PROLAMP-82287	170 W	Schwarz	18931–21889 lm	Flood 22°, Wide Flood 53°, Extra Wide Flood 92°, Extra Wide Flood 110°, Asymmetric Wallwasher 113°
PROLAMP-84070	185 W	Schwarz	22142–26040 lm	Flood 28°, Wide Flood 61°, Extra Wide Flood 90°, Extra Wide Flood 111°, Asymmetric Wallwasher 111°
PROLAMP-84443	185 W	Schwarz	22142–26040 lm	Flood 28°, Wide Flood 61°, Extra Wide Flood 90°, Extra Wide Flood 111°, Asymmetric Wallwasher 111°

MASSBILDER (mm)

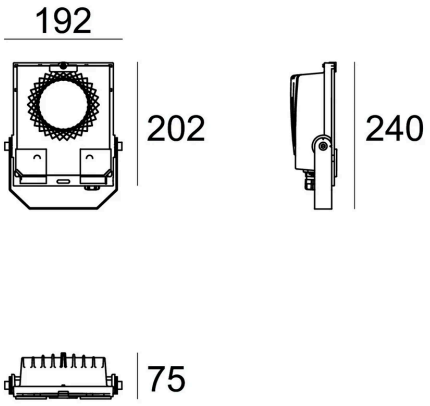

34 W

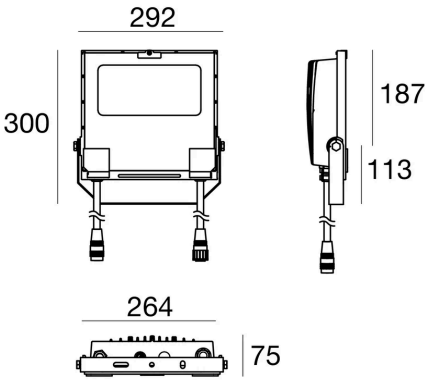

59 W

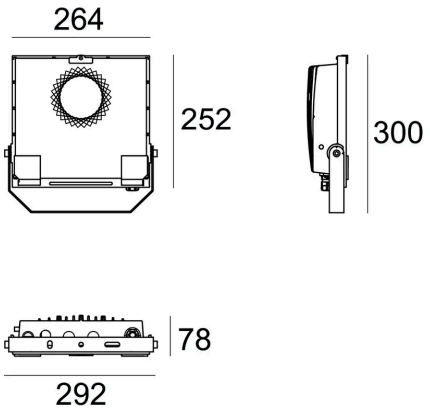

65 W

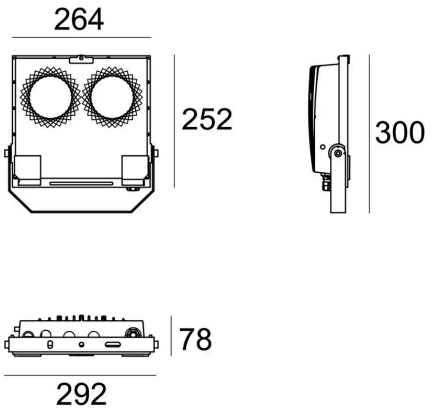

90 W

MASSBILDER (mm)

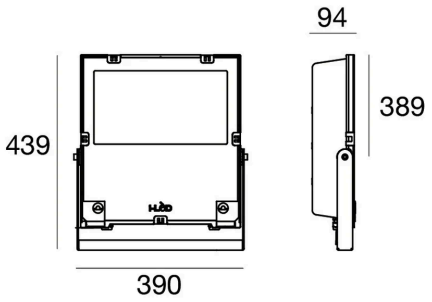

133 W

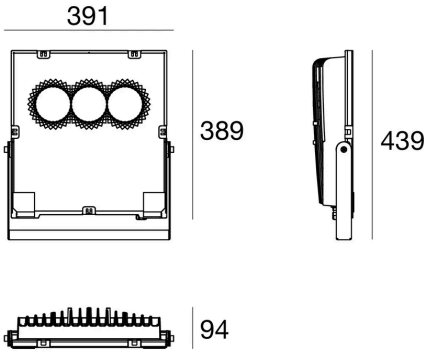

170 W / 185 W

Lichttechnische Werte sind Bemessungswerte, Toleranz ± 10 %. Farbe, Lichtfarbe und Optik bei der Bestellung angeben. Anschluss durch eine Elektrofachperson. Technische Änderungen vorbehalten.