Parker Pollerleuchte

LED-POLLERLEUCHTE · HERSTELLER LINEA LIGHT



Parker ist eine LED-Pollerleuchte von Linea Light für den Aussenbereich. Erhältlich mit 18–84 W in 15 Ausführungen, Lichtfarbe 3000 K / 4000 K, CRI 70/80, IP66. Das Betriebsgerät ist integriert.

IP66 | CRI 70/80 | 18–84 W

MERKMALE

- 9 Leistungsstufen: 18 W, 20 W, 33 W, 37 W, 41 W, 52 W, 63 W, 71.5 W, 84 W
- Farben: Text anthracite grey RAL 7016
- Lichtfarben: 3000 K / 4000 K
- Schutzart IP66, CRI 70/80
- Betriebsgerät integriert

TECHNISCHE DATEN

Hersteller	Linea Light	Schutzklasse	II
Leistung	18–84 W	Spannung	198-264 V
Lichtfarbe	3000 K / 4000 K	Betriebsgerät	integriert
Farbwiedergabe	CRI 70/80	Steuerung	Ein/Aus
Schutzart	IP66	Montage	Bodenmontage

AUSFÜHRUNGEN

Art.-Nr.	Leistung	Farbe	Lichtstrom	Optik / Abstrahlwinkel
PARKER-77379	18 W	Text anthracite grey RAL 7016	1490–2810 lm	Park 123°, Street 141°, Urban 141°
PARKER-77378	20 W	Text anthracite grey RAL 7016	1490–2810 lm	Park 123°, Street 141°, Urban 141°
PARKER-77381	33 W	Text anthracite grey RAL 7016	2521–4721 lm	Park 124°, Urban 141°, Street 142°
PARKER-77380	33 W	Text anthracite grey RAL 7016	2521–4721 lm	Park 124°, Urban 141°, Street 142°
PARKER-77382	37 W	Text anthracite grey RAL 7016	2205–4159 lm	Park 123°, Street 141°, Urban 141°
PARKER-84466	41 W	Text anthracite grey RAL 7016	3219–5920 lm	Park 128°, Urban 144°, Street 144°
PARKER-84468	41 W	Text anthracite grey RAL 7016	3219–5920 lm	Park 128°, Urban 144°, Street 144°
PARKER-84470	52 W	Text anthracite grey RAL 7016	4076–7559 lm	Park 130°, Street 144°, Urban 144°
PARKER-84472	52 W	Text anthracite grey RAL 7016	4076–7559 lm	Park 130°, Street 144°, Urban 144°
PARKER-84474	63 W	Text anthracite grey RAL 7016	4778–8861 lm	Park 130°, Street 144°, Urban 144°
PARKER-84476	63 W	Text anthracite grey RAL 7016	4778–8861 lm	Park 130°, Street 144°, Urban 144°
PARKER-84478	71.5 W	Text anthracite grey RAL 7016	5280–9791 lm	Park 130°, Street 144°, Urban 144°
PARKER-84480	71.5 W	Text anthracite grey RAL 7016	5280–9791 lm	Park 130°, Street 144°, Urban 144°
PARKER-84567	84 W	Text anthracite grey RAL 7016	6087–11289 lm	Park 130°, Street 144°, Urban 144°
PARKER-84569	84 W	Text anthracite grey RAL 7016	6087–11289 lm	Park 130°, Street 144°, Urban 144°

MASSBILDER (mm)

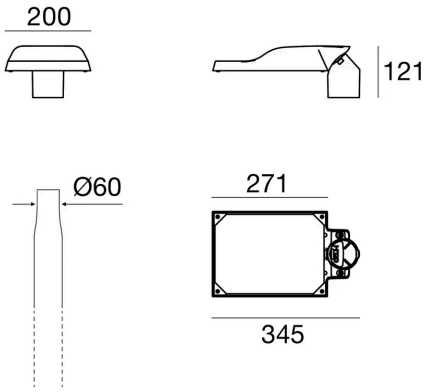

18 W / 20 W / 33 W / 37 W

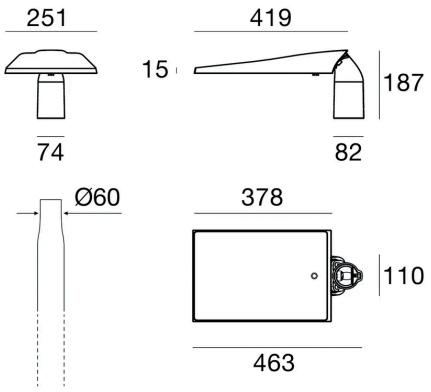

41 W / 52 W / 63 W / 71.5 W / 84 W

Lichttechnische Werte sind Bemessungswerte, Toleranz ± 10 %. Farbe, Lichtfarbe und Optik bei der Bestellung angeben. Anschluss durch eine Elektrofachperson. Technische Änderungen vorbehalten.