Clark316 Strahler

LED-STRAHLER · HERSTELLER LINEA LIGHT



Clark316 ist ein LED-Strahler von Linea Light für den Aussenbereich. Erhältlich mit 3,2–25 W in 16 Ausführungen, Lichtfarbe 2700 K / 3000 K / 4000 K, CRI 80, IP68. Das Betriebsgerät ist integriert.

IP68 | CRI 80 | 3,2–25 W

MERKMALE

- 5 Leistungsstufen: 3.2 W, 9 W, 11 W, 15.5 W, 25 W
- Farben: Edelstahl
- Lichtfarben: 2700 K / 3000 K / 4000 K
- Optiken: Flood, Medium Flood, Medium Wide Flood, Spot, Wide Flood
- Schutzart IP68, CRI 80
- Betriebsgerät integriert

TECHNISCHE DATEN

Hersteller	Linea Light	Schutzklasse	II
Leistung	3,2–25 W	Spannung	90-264 V AC /180-280 V DC
Lichtfarbe	2700 K / 3000 K / 4000 K	Betriebsgerät	integriert
Farbwiedergabe	CRI 80	Steuerung	DALI / DALI-2
Schutzart	IP68	Montage	Schiene / Aufbau

AUSFÜHRUNGEN

Art.-Nr.	Leistung	Farbe	Lichtstrom	Optik / Abstrahlwinkel
CLARK316-C00156	3.2 W	Edelstahl	341–398 lm	Spot 11°, Medium Flood 31°, Medium Wide Flood 44°
CLARK316-C00157	3.2 W	Edelstahl	234–314 lm	Spot 10°, Flood 27°, Medium Flood 37°
CLARK316-C00140	3.2 W	Edelstahl	341–398 lm	Spot 11°, Medium Flood 31°, Medium Wide Flood 44°
CLARK316-C00141	3.2 W	Edelstahl	234–314 lm	Spot 10°, Flood 27°, Medium Flood 37°
CLARK316-C00158	9 W	Edelstahl	962–1060 lm	Spot 10°, Flood 22°, Medium Flood 37°
CLARK316-C00159	9 W	Edelstahl	634–852 lm	Spot 10°, Flood 20°, Medium Flood 31°
CLARK316-C00142	11 W	Edelstahl	1124–1239 lm	Spot 10°, Flood 22°, Medium Flood 37°
CLARK316-C00143	11 W	Edelstahl	741–998 lm	Spot 10°, Flood 20°, Medium Flood 31°
CLARK316-C00154	15.5 W	Edelstahl	1993–2215 lm	Spot 16°, Medium Flood 32°, Wide Flood 55°
CLARK316-C00155	15.5 W	Edelstahl	1331–1701 lm	Spot 16°, Flood 29°, Medium Wide Flood 44°
CLARK316-C00160	15.5 W	Edelstahl	1993–2215 lm	Spot 16°, Medium Flood 32°, Wide Flood 55°
CLARK316-C00161	15.5 W	Edelstahl	1331–1701 lm	Spot 16°, Flood 29°, Medium Wide Flood 44°
CLARK316-C00773	25 W	Edelstahl	2866–3256 lm	Spot 15°, Flood 26°, Medium Flood 34°
CLARK316-C00774	25 W	Edelstahl	2037–2546 lm	Spot 14°, Flood 24°, Medium Flood 30°
CLARK316-C00775	25 W	Edelstahl	2866–3256 lm	Spot 15°, Flood 26°, Medium Flood 34°
CLARK316-C00776	25 W	Edelstahl	2037–2546 lm	Spot 14°, Flood 24°, Medium Flood 30°

MASSBILDER (mm)

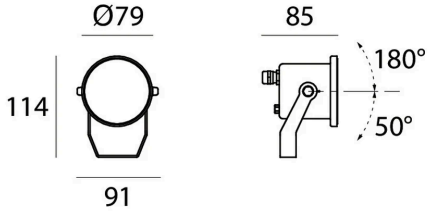

3.2 W

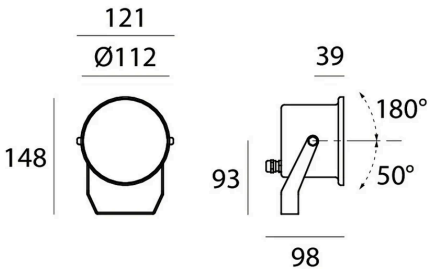

9 W / 11 W

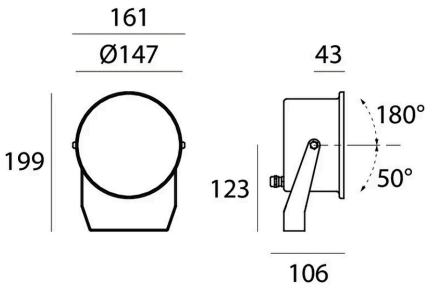

15.5 W

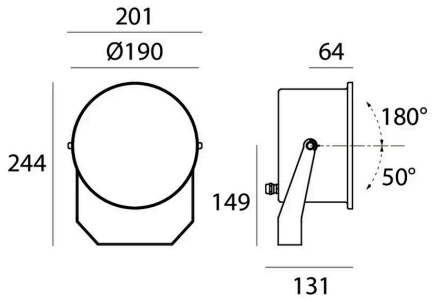

25 W

Lichttechnische Werte sind Bemessungswerte, Toleranz ± 10 %. Farbe, Lichtfarbe und Optik bei der Bestellung angeben. Anschluss durch eine Elektrofachperson. Technische Änderungen vorbehalten.