Suelo316 RXJ Orientierungsleuchte

LED-ORIENTIERUNGSLEUCHTE · HERSTELLER LINEA LIGHT



Suelo316 RXJ ist eine LED-Orientierungsleuchte von Linea Light für den Aussenbereich (Runde Ausführung mit schwenkbaren Schrauben). Erhältlich mit 16,2 W in 2 Ausführungen, Lichtfarbe 2700 K / 3000 K / 4000 K, CRI 80, IP68. Das Konstantstrom-Betriebsgerät ist nicht im Lieferumfang und wird separat bestellt.

IP68 | CRI 80 | 16,2 W

MERKMALE

- 1 Leistungsstufe: 16.2 W
- Farben: Stainless Steel
- Lichtfarben: 2700 K / 3000 K / 4000 K
- Optiken: Spot, Medium Flood, Wide Flood
- Schutzart IP68, CRI 80
- Betriebsgerät nicht inbegriffen (Konstantstrom)

TECHNISCHE DATEN

Hersteller	Linea Light	Schutzklasse	III
Leistung	16,2 W	Spannung	Konstantstrom
Lichtfarbe	2700 K / 3000 K / 4000 K	Betriebsgerät	nicht inbegriffen
Farbwiedergabe	CRI 80	Steuerung	DALI-2
Schutzart	IP68	Montage	Einbau

AUSFÜHRUNGEN

Art.-Nr.	Leistung	Farbe	Lichtstrom	Optik / Abstrahlwinkel
SUELO316-76049	16.2 W	Stainless Steel	1674–2015 lm	Spot 22°, Medium Flood 32°, Wide Flood 53°
SUELO316-76075	16.2 W	Stainless Steel	1674–2015 lm	Spot 22°, Medium Flood 32°, Wide Flood 53°

MASSBILDER (mm)

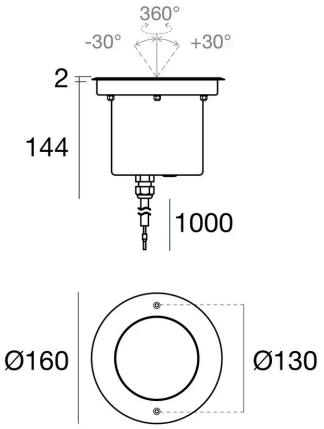

16.2 W

Lichttechnische Werte sind Bemessungswerte, Toleranz ± 10 %. Farbe, Lichtfarbe und Optik bei der Bestellung angeben. Anschluss durch eine Elektrofachperson. Technische Änderungen vorbehalten.