Rolling Sky Stehleuchte

LED-STEHLEUCHTE · HERSTELLER LINEA LIGHT



Rolling Sky ist eine LED-Stehleuchte von Linea Light für den Aussenbereich. Erhältlich mit 0–20 W in 12 Ausführungen, Lichtfarbe 2700 K / 3000 K, CRI 90, IP65. Das Betriebsgerät ist integriert.

IP65 | CRI 90 | 0–20 W

MERKMALE

- 4 Leistungsstufen: –, 9 W, 15 W, 20 W
- Farben: Dark brown, Schwarz, Transparent
- Lichtfarben: 2700 K / 3000 K
- Schutzart IP65, CRI 90
- Betriebsgerät integriert

TECHNISCHE DATEN

Hersteller	Linea Light	Schutzklasse	I
Leistung	0–20 W	Spannung	220-240 V
Lichtfarbe	2700 K / 3000 K	Betriebsgerät	integriert
Farbwiedergabe	CRI 90	Steuerung	Ein/Aus
Schutzart	IP65	Montage	freistehend

AUSFÜHRUNGEN

Art.-Nr.	Leistung	Farbe	Lichtstrom	Optik / Abstrahlwinkel
ROLLINGS-C-D100001	–	Transparent		
ROLLINGS-C-D100004	–	Transparent		
ROLLINGS-C-D100002	–	Transparent		
ROLLINGS-C-D100005	–	Transparent		
ROLLINGS-C-D100003	–	Transparent		
ROLLINGS-C-D100006	–	Transparent		
ROLLINGS-77100	9 W	Dark brown	300–322 lm	Diffused 180°
ROLLINGS-77099	9 W	Schwarz	300–322 lm	Diffused 180°
ROLLINGS-77101	15 W	Schwarz	470–505 lm	Diffused 178°
ROLLINGS-77102	15 W	Dark brown	470–505 lm	Diffused 178°
ROLLINGS-77103	20 W	Schwarz	547–588 lm	Diffused 180°
ROLLINGS-77104	20 W	Dark brown	547–588 lm	Diffused 180°

MASSBILDER (mm)

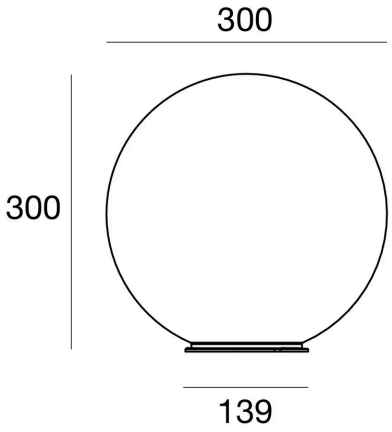

–

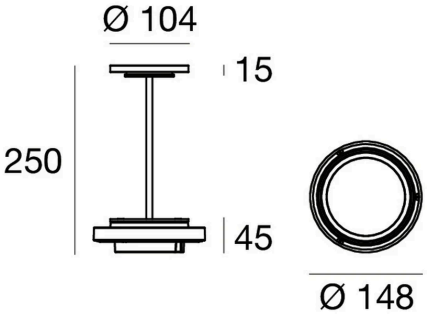

9 W

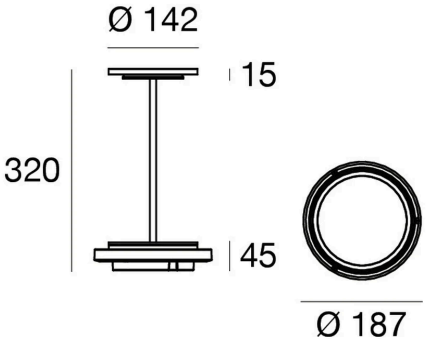

15 W

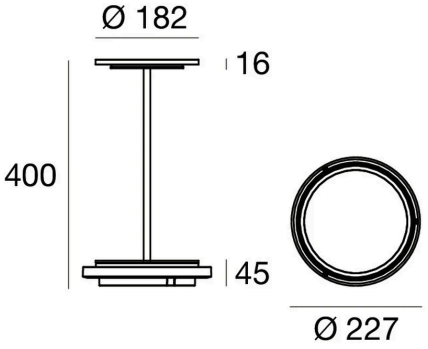

20 W

Lichttechnische Werte sind Bemessungswerte, Toleranz ± 10 %. Farbe, Lichtfarbe und Optik bei der Bestellung angeben. Anschluss durch eine Elektrofachperson. Technische Änderungen vorbehalten.