Modoc R Einbauleuchte

LED-EINBAULEUCHTE · HERSTELLER LINEA LIGHT



Modoc R ist eine LED-Einbauleuchte von Linea Light für den Innenbereich (Runde Version). Erhältlich mit 2–37 W in 10 Ausführungen, Lichtfarbe 2700 K / 3000 K / 3500 K / 4000 K, CRI 80/90, IP20. Das Konstantstrom-Betriebsgerät ist nicht im Lieferumfang und wird separat bestellt.

IP20 | CRI 80/90 | 2–37 W

MERKMALE

- 8 Leistungsstufen: 2 W, 6 W, 10 W, 11 W, 18 W, 25 W, 26 W, 37 W
- Farben: Anodic bronze, Gold, Sand, Schwarz, Text Beige Red Ral 3012, Text Brilliant Grey Ral 9006, Text Dusty Blue RAL 5024, Text Green Blue Ral 6004, Text Moonshadow Grey RAL 7048, Text Mushroom RAL 1019, Text Steel Blue Ral 5011, Text grey RAL 7012, Text rubin RAL 3003, Weiss
- Lichtfarben: 2700 K / 3000 K / 3500 K / 4000 K
- Optiken: Medium Flood, Spot, Wide Flood, Flood, Medium Wide Flood
- Schutzart IP20, CRI 80/90
- Betriebsgerät nicht inbegriffen (Konstantstrom)

TECHNISCHE DATEN

Hersteller	Linea Light	Schutzklasse	III
Leistung	2–37 W	Spannung	Konstantstrom
Lichtfarbe	2700 K / 3000 K / 3500 K / 4000 K	Betriebsgerät	nicht inbegriffen
Farbwiedergabe	CRI 80/90	Steuerung	je nach Betriebsgerät
Schutzart	IP20	Montage	Deckeneinbau

AUSFÜHRUNGEN

Art.-Nr.	Leistung	Farbe	Lichtstrom	Optik / Abstrahlwinkel
MODOCR-C00771	2 W	Anodic bronze / Gold / Sand / Schwarz / Text Beige Red Ral 3012 / Text Brilliant Grey Ral 9006 / Text Dusty Blue RAL 5024 / Text Green Blue Ral 6004 / Text Moonshadow Grey RAL 7048 / Text Mushroom RAL 1019 / Text Steel Blue Ral 5011 / Text grey RAL 7012 / Text rubin RAL 3003 / Weiss	93–153 lm	Spot 19°, Medium Flood 37°, Wide Flood 52°
MODOCR-C00579	6 W	Anodic bronze / Gold / Sand / Schwarz / Text Beige Red Ral 3012 / Text Brilliant Grey Ral 9006 / Text Dusty Blue RAL 5024 / Text Green Blue Ral 6004 / Text Moonshadow Grey RAL 7048 / Text Mushroom RAL 1019 / Text Steel Blue Ral 5011 / Text grey RAL 7012 / Text rubin RAL 3003 / Weiss	381–678 lm	Spot 20°, Flood 25°, Wide Flood 53°
MODOCR-C01542	6 W	Anodic bronze / Gold / Sand / Schwarz / Text Beige Red Ral 3012 / Text Brilliant Grey Ral 9006 / Text Dusty Blue RAL 5024 / Text Green Blue Ral 6004 / Text Moonshadow Grey RAL 7048 / Text Mushroom RAL 1019 / Text Steel Blue Ral 5011 / Text grey RAL 7012 / Text rubin RAL 3003 / Weiss	286–475 lm	Spot 17°, Medium Flood 39°, Wide Flood 57°, Diffused 68°
MODOCR-C00580	10 W	Anodic bronze / Gold / Sand / Schwarz / Text Beige Red Ral 3012 / Text Brilliant Grey Ral 9006 / Text Dusty Blue RAL 5024 / Text Green Blue Ral 6004 / Text Moonshadow Grey RAL 7048 / Text Mushroom RAL 1019 / Text Steel Blue Ral 5011 / Text grey RAL 7012 / Text rubin RAL 3003 / Weiss	411–1483 lm	Spot 19°, Flood 29°, Medium Wide Flood 43°, Wide Flood 52°, Diffused 62°, Diffused 68°
MODOCR-C01544	11 W	Anodic bronze / Gold / Sand / Schwarz / Text Beige Red Ral 3012 / Text Brilliant Grey Ral 9006 / Text Dusty Blue RAL 5024 / Text Green Blue Ral 6004 / Text Moonshadow Grey RAL 7048 / Text Mushroom RAL 1019 / Text Steel Blue Ral 5011 / Text grey RAL 7012 / Text rubin RAL 3003 / Weiss	702–1081 lm	Flood 20°, Medium Flood 36°, Wide Flood 52°, Diffused 79°
MODOCR-C00581	18 W	Anodic bronze / Gold / Sand / Schwarz / Text Beige Red Ral 3012 / Text Brilliant Grey Ral 9006 / Text Dusty Blue RAL 5024 / Text Green Blue Ral 6004 / Text Moonshadow Grey RAL 7048 / Text Mushroom RAL 1019 / Text Steel Blue Ral 5011 / Text grey RAL 7012 / Text rubin RAL 3003 / Weiss	765–2824 lm	Flood 25°, Medium Flood 31°, Medium Wide Flood 44°, Wide Flood 53°, Diffused 70°, Diffused 78°
MODOCR-C01546	18 W	Anodic bronze / Gold / Sand / Schwarz / Text Beige Red Ral 3012 / Text Brilliant Grey Ral 9006 / Text Dusty Blue RAL 5024 / Text Green Blue Ral 6004 / Text Moonshadow Grey RAL 7048 / Text Mushroom RAL 1019 / Text Steel Blue Ral 5011 / Text grey RAL 7012 / Text rubin RAL 3003 / Weiss	1299–1782 lm	Flood 21°, Medium Flood 38°, Wide Flood 58°, Diffused 81°
MODOCR-C01548	25 W	Anodic bronze / Gold / Sand / Schwarz / Text Beige Red Ral 3012 / Text Brilliant Grey Ral 9006 / Text Dusty Blue RAL 5024 / Text Green Blue Ral 6004 / Text Moonshadow Grey RAL 7048 / Text Mushroom RAL 1019 / Text Steel Blue Ral 5011 / Text grey RAL 7012 / Text rubin RAL 3003 / Weiss	1932–2561 lm	Spot 19°, Medium Wide Flood 42°, Wide Flood 56°, Diffused 89°
MODOCR-C00582	26 W	Anodic bronze / Gold / Sand / Schwarz / Text Beige Red Ral 3012 / Text Brilliant Grey Ral 9006 / Text Dusty Blue RAL 5024 / Text Green Blue Ral 6004 / Text Moonshadow Grey RAL 7048 / Text Mushroom RAL 1019 / Text Steel Blue Ral 5011 / Text grey RAL 7012 / Text rubin RAL 3003 / Weiss	1055–3541 lm	Spot 19°, Flood 27°, Medium Wide Flood 42°, Wide Flood 51°, Diffused 82°
MODOCR-C00583	37 W	Anodic bronze / Gold / Sand / Schwarz / Text Beige Red Ral 3012 / Text Brilliant Grey Ral 9006 / Text Dusty Blue RAL 5024 / Text Green Blue Ral 6004 / Text Moonshadow Grey RAL 7048 / Text Mushroom RAL 1019 / Text Steel Blue Ral 5011 / Text grey RAL 7012 / Text rubin RAL 3003 / Weiss	1573–5495 lm	Spot 19°, Flood 26°, Medium Flood 38°, Wide Flood 56°, Diffused 86°

MASSBILDER (mm)

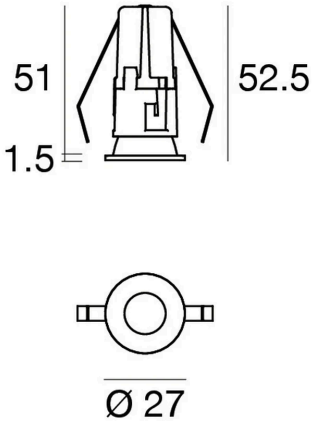

2 W

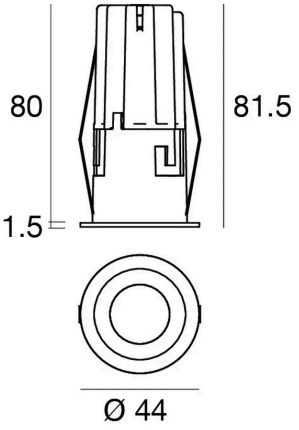

6 W

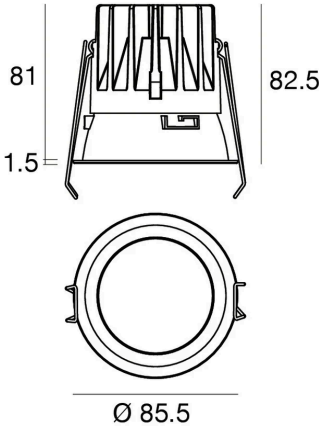

10 W

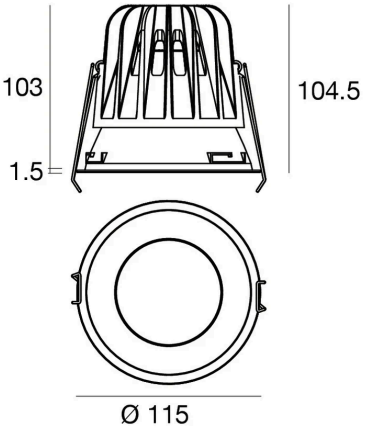

11 W / 18 W

MASSBILDER (mm)

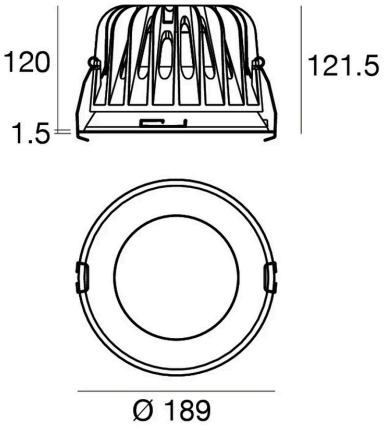

25 W / 37 W

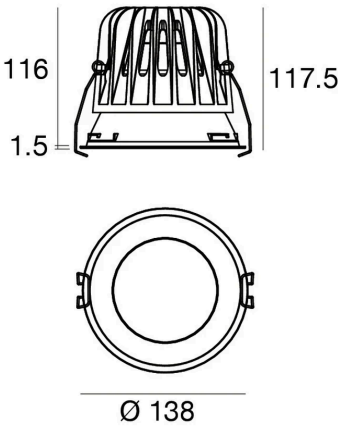

26 W

Lichttechnische Werte sind Bemessungswerte, Toleranz ± 10 %. Farbe, Lichtfarbe und Optik bei der Bestellung angeben. Anschluss durch eine Elektrofachperson. Technische Änderungen vorbehalten.