Modoc R Ww Einbauleuchte

LED-EINBAULEUCHTE · HERSTELLER LINEA LIGHT



Modoc R Ww ist eine LED-Einbauleuchte von Linea Light für den Innenbereich (Runde WallWasher Version). Erhältlich mit 10–18 W in 2 Ausführungen, Lichtfarbe 2700 K / 3000 K / 3500 K / 4000 K, CRI 80/90, IP20. Das Konstantstrom-Betriebsgerät ist nicht im Lieferumfang und wird separat bestellt.

IP20 | CRI 80/90 | 10–18 W

MERKMALE

- 2 Leistungsstufen: 10 W, 18 W
- Farben: Anodic bronze, Gold, Sand, Schwarz, Text Beige Red Ral 3012, Text Brilliant Grey Ral 9006, Text Dusty Blue RAL 5024, Text Green Blue Ral 6004, Text Moonshadow Grey RAL 7048, Text Mushroom RAL 1019, Text Steel Blue Ral 5011, Text grey RAL 7012, Text rubin RAL 3003, Weiss
- Lichtfarben: 2700 K / 3000 K / 3500 K / 4000 K
- Schutzart IP20, CRI 80/90
- Betriebsgerät nicht inbegriffen (Konstantstrom)

TECHNISCHE DATEN

Hersteller	Linea Light	Schutzklasse	III
Leistung	10–18 W	Spannung	Konstantstrom
Lichtfarbe	2700 K / 3000 K / 3500 K / 4000 K	Betriebsgerät	nicht inbegriffen
Farbwiedergabe	CRI 80/90	Steuerung	je nach Betriebsgerät
Schutzart	IP20	Montage	Deckeneinbau

AUSFÜHRUNGEN

Art.-Nr.	Leistung	Farbe	Lichtstrom	Optik / Abstrahlwinkel
MODOCRWW-C00786	10 W	Anodic bronze / Gold / Sand / Schwarz / Text Beige Red Ral 3012 / Text Brilliant Grey Ral 9006 / Text Dusty Blue RAL 5024 / Text Green Blue Ral 6004 / Text Moonshadow Grey RAL 7048 / Text Mushroom RAL 1019 / Text Steel Blue Ral 5011 / Text grey RAL 7012 / Text rubin RAL 3003 / Weiss	515–630 lm	Asymmetric Wallwasher 35°
MODOCRWW-C00976	18 W	Anodic bronze / Gold / Sand / Schwarz / Text Beige Red Ral 3012 / Text Brilliant Grey Ral 9006 / Text Dusty Blue RAL 5024 / Text Green Blue Ral 6004 / Text Moonshadow Grey RAL 7048 / Text Mushroom RAL 1019 / Text Steel Blue Ral 5011 / Text grey RAL 7012 / Text rubin RAL 3003 / Weiss	1412–1692 lm	Asymmetric Wallwasher 40°

MASSBILDER (mm)

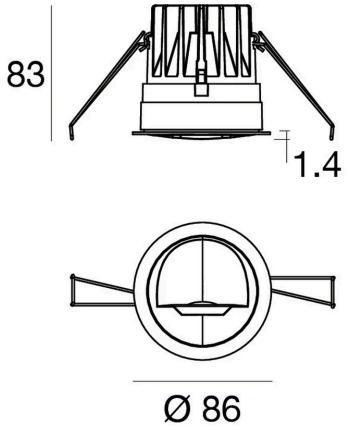

10 W

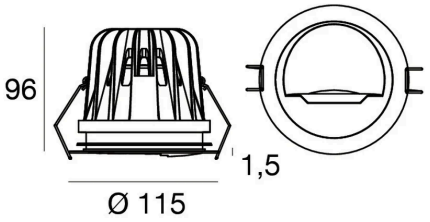

18 W

Lichttechnische Werte sind Bemessungswerte, Toleranz ± 10 %. Farbe, Lichtfarbe und Optik bei der Bestellung angeben. Anschluss durch eine Elektrofachperson. Technische Änderungen vorbehalten.