# Diphy Pendelleuchte

LED-PENDELLEUCHTE · HERSTELLER STILNOVO



Diphy ist eine dekorative Pendelleuchte von Stilnovo für den Innenbereich. Erhältlich mit 20–54 W, Lichtfarbe 2700 K / 3000 K, IP20. 1 Farbe: Weiss RAL 9003. Steuerung: Phasendimmbar oder DALI + Push.

IP20 | 2700 K / 3000 K | 20–54 W

## TECHNISCHE DATEN

| | |
|---|---|
| Hersteller | Stilnovo (Linea Light Group) |
| Leistung | 20 W / 21 W / 40 W / 48 W / 54 W |
| Ausführungen | 1-flammig · Baldachin Aufbau · L 540 mm, 1-flammig · Baldachin Einbau · L 540 mm, 1-flammig · Baldachin Aufbau · L 760 mm, 1-flammig · Baldachin Einbau · L 760 mm, 1-flammig · Baldachin Aufbau · L 960 mm, 3-flammig · Baldachin Aufbau |
| Farben | Weiss RAL 9003 |
| Lichtfarbe | 2700 K / 3000 K |

| | |
|---|---|
| Schutzart | IP20 |
| Spannung | 220–240 V |
| Betriebsgerät | integriert |
| Steuerung | Phasendimmbar / DALI + Push |
| Montage | Deckenmontage, abgependelt |

## AUSFÜHRUNGEN

| Art.-Nr. | Grösse | Ausführung | Leistung | Steuerung | Farben | Lichtstrom |
|---|---|---|---|---|---|---|
| DIPHY-8172 | – | 1-flammig · Baldachin Aufbau · L 540 mm | 20 W | Phasendimmbar | Weiss RAL 9003 | 1863–2003 lm |
| DIPHY-9090 | – | 1-flammig · Baldachin Aufbau · L 540 mm | 21 W | DALI + Push | Weiss RAL 9003 | 1863–2003 lm |
| DIPHY-8174 | – | 1-flammig · Baldachin Einbau · L 540 mm | 21 W | Phasendimmbar | Weiss RAL 9003 | 1863–2003 lm |
| DIPHY-8170 | – | 1-flammig · Baldachin Aufbau · L 760 mm | 40 W | DALI + Push | Weiss RAL 9003 | 3279–3526 lm |
| DIPHY-8173 | – | 1-flammig · Baldachin Aufbau · L 760 mm | 48 W | Phasendimmbar | Weiss RAL 9003 | 3474–3736 lm |
| DIPHY-8171 | – | 1-flammig · Baldachin Einbau · L 760 mm | 48 W | Phasendimmbar | Weiss RAL 9003 | 3474–3736 lm |
| DIPHY-8169 | – | 1-flammig · Baldachin Aufbau · L 960 mm | 54 W | DALI + Push | Weiss RAL 9003 | 4427–4760 lm |
| DIPHY-8168 | – | 3-flammig · Baldachin Aufbau | 54 W | DALI + Push | Weiss RAL 9003 | 4977–5353 lm |

## MASSBILDER

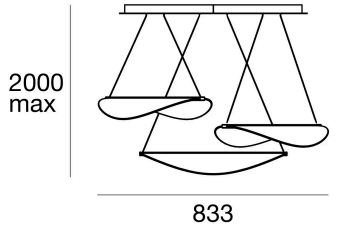


3-flammig

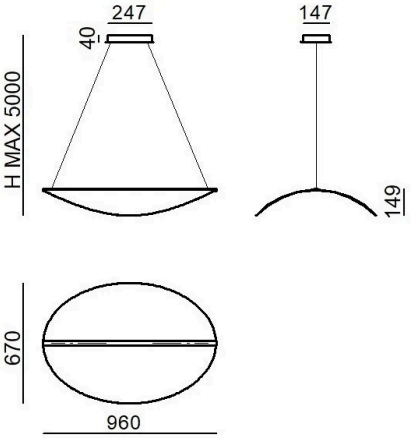


1-flammig · 960 mm

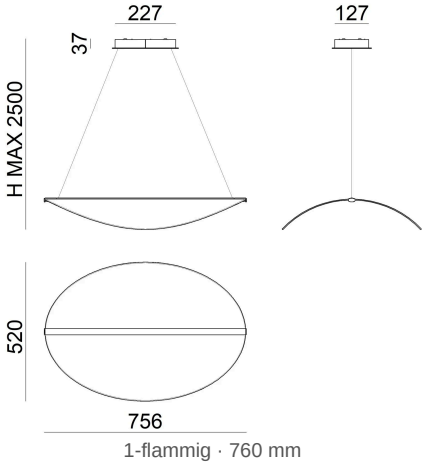


1-flammig · 760 mm

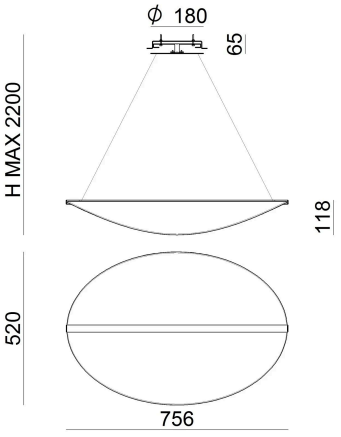


1-flammig · 760 mm

Lichttechnische Werte sind Bemessungswerte, Toleranz ± 10 %. Farbe und Lichtfarbe bei der Bestellung angeben. Technische Änderungen vorbehalten.