Lampiatta Pendelleuchte

PENDELLEUCHTE · HERSTELLER STILNOVO

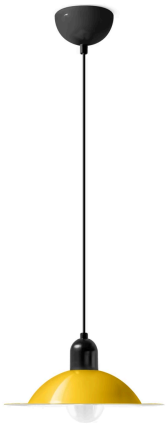

Lampiatta ist eine dekorative Pendelleuchte von Stilnovo für den Innenbereich. Erhältlich in 2 Grössen (Ø 280 mm, Ø 500 mm), mit Fassung 1×E27, Lichtfarbe 2700 K, IP20. 5 Farben: Weiss RAL 9016, Signalgelb RAL 1003 / Weiss RAL 9016, Minzgrün RAL 6029 / Weiss RAL 9016, Schwarz RAL 9005 / Weiss RAL 9016, Blutorange RAL 2002 / Weiss RAL 9016.

IP20 | 2700 K | 7–11 W

TECHNISCHE DATEN

Hersteller	Stilnovo (Linea Light Group)
Leuchtmittel	1×E27 (Fassung, Gesamtleistung 7 W / 11 W)
Grösse	Ø 280 mm / Ø 500 mm
Farben	Weiss RAL 9016, Signalgelb RAL 1003 / Weiss RAL 9016, Minzgrün RAL 6029 / Weiss RAL 9016, Schwarz RAL 9005 / Weiss RAL 9016, Blutorange RAL 2002 / Weiss RAL 9016
Lichtfarbe	2700 K
Schutzart	IP20
Spannung	220–240 V
Steuerung	ON/OFF
Montage	Deckenmontage, abgependelt

AUSFÜHRUNGEN

Art.-Nr.	Grösse	Ausführung	Leistung	Steuerung	Farben	Lichtstrom
LAMPIATT-8983	Ø 280 mm	–	1×E27	ON/OFF	Weiss RAL 9016	806 lm
LAMPIATT-8981	Ø 280 mm	–	1×E27	ON/OFF	Signalgelb RAL 1003 / Weiss RAL 9016, Minzgrün RAL 6029 / Weiss RAL 9016, Schwarz RAL 9005 / Weiss RAL 9016, Blutorange RAL 2002 / Weiss RAL 9016	806 lm
LAMPIATT-8987	Ø 500 mm	–	1×E27	ON/OFF	Weiss RAL 9016	1520 lm
LAMPIATT-8988	Ø 500 mm	–	1×E27	ON/OFF	Schwarz RAL 9005 / Weiss RAL 9016, Blutorange RAL 2002 / Weiss RAL 9016, Signalgelb RAL 1003 / Weiss RAL 9016, Minzgrün RAL 6029 / Weiss RAL 9016	1520 lm

MASSBILDER

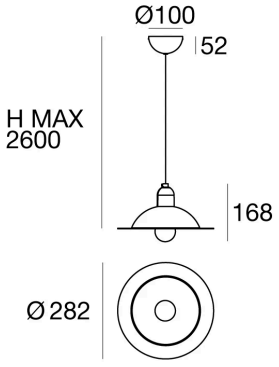

Ø 280 mm

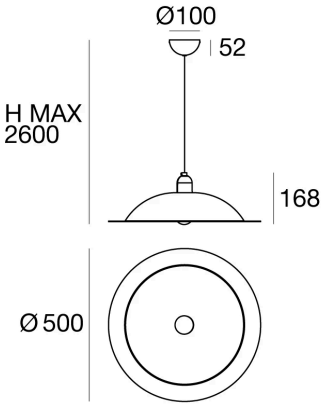

Ø 500 mm

Lichttechnische Werte sind Bemessungswerte, Toleranz ± 10 %. Farbe und Lichtfarbe bei der Bestellung angeben. Technische Änderungen vorbehalten.