Mr. Magoo Pendelleuchte

LED-PENDELLEUCHTE · HERSTELLER STILNOVO



Mr. Magoo ist eine dekorative Pendelleuchte von Stilnovo für den Innenbereich. Erhältlich in 3 Grössen (Ø 520 mm, Ø 750 mm, Ø 1150 mm), mit 19–96 W, Lichtfarbe 2700 K / 3000 K, IP20. 1 Farbe: Weiss RAL 9003. Steuerung: DALI + Push oder Phasendimmbar.

IP20 | 2700 K / 3000 K | 19–96 W

TECHNISCHE DATEN

Hersteller	Stilnovo (Linea Light Group)
Leistung	19 W / 23 W / 26 W / 30 W / 96 W
Grösse	Ø 520 mm / Ø 750 mm / Ø 1150 mm
Farben	Weiss RAL 9003
Lichtfarbe	2700 K / 3000 K

Schutzart	IP20
Spannung	220–240 V
Betriebsgerät	integriert
Steuerung	DALI + Push / Phasendimmbar
Montage	Deckenmontage, abgependelt

AUSFÜHRUNGEN

Art.-Nr.	Grösse	Ausführung	Leistung	Steuerung	Farben	Lichtstrom
MRMAGOO-8005	Ø 520 mm	–	19 W	DALI + Push	Weiss RAL 9003	1568–1651 lm
MRMAGOO-8135	Ø 520 mm	–	23 W	Phasendimmbar	Weiss RAL 9003	1568–1651 lm
MRMAGOO-8007	Ø 750 mm	–	26 W	DALI + Push	Weiss RAL 9003	2011–2117 lm
MRMAGOO-8137	Ø 750 mm	–	30 W	Phasendimmbar	Weiss RAL 9003	2011–2117 lm
MRMAGOO-7788	Ø 1150 mm	–	96 W	DALI + Push	Weiss RAL 9003	10349–10894 lm

MASSBILDER

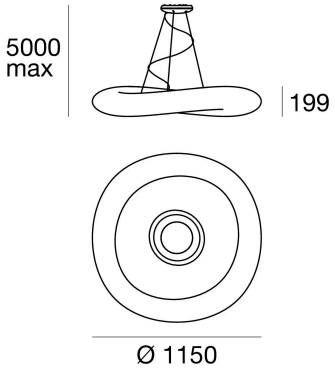

Ø 1150 mm

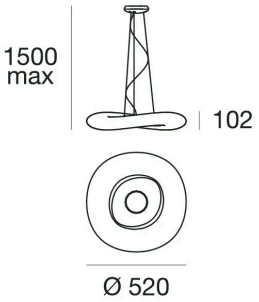

Ø 520 mm

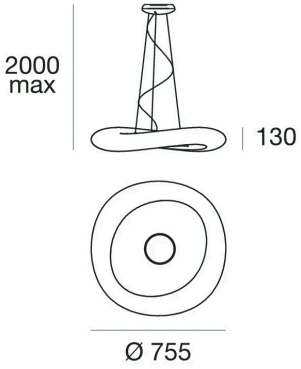

Ø 750 mm

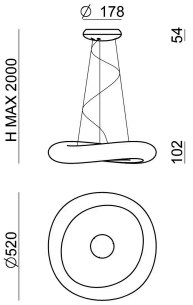

Ø 520 mm

Lichttechnische Werte sind Bemessungswerte, Toleranz ± 10 %. Farbe und Lichtfarbe bei der Bestellung angeben. Technische Änderungen vorbehalten.