Nido Pendelleuchte

LED-PENDELLEUCHTE · HERSTELLER STILNOVO

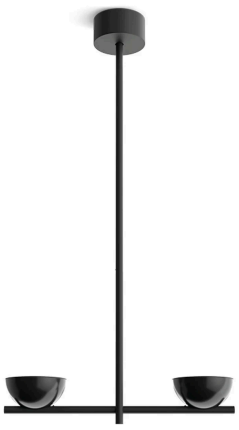

Nido ist eine dekorative Pendelleuchte von Stilnovo für den Innenbereich. Erhältlich mit 27–54 W, Lichtfarbe 2700 K, IP20. 3 Farben: Schwarz, Weiss, Mushroom. Steuerung: Phasendimmbar.

IP20 | 2700 K | 27–54 W

TECHNISCHE DATEN

Hersteller	Stilnovo (Linea Light Group)	Schutzart	IP20
Leistung	27 W / 45 W / 54 W	Spannung	198–264 V / 220–240 V
Ausführungen	2-flammig, 4-flammig, 6-flammig	Betriebsgerät	integriert
Farben	Schwarz, Weiss, Mushroom	Steuerung	Phasendimmbar
Lichtfarbe	2700 K	Montage	Deckenmontage, abgependelt

AUSFÜHRUNGEN

Art.-Nr.	Grösse	Ausführung	Leistung	Steuerung	Farben	Lichtstrom
NIDO-CZ010DLKMDI	–	2-flammig	27 W	Phasendimmbar	Schwarz, Weiss	1959 lm
NIDO-CZ010DMUMDI	–	2-flammig	27 W	Phasendimmbar	Mushroom	1959 lm
NIDO-CZ011DLKMDI	–	4-flammig	45 W	Phasendimmbar	Schwarz, Weiss	3263 lm
NIDO-CZ011DMUMDI	–	4-flammig	45 W	Phasendimmbar	Mushroom	3263 lm
NIDO-CZ012DLKMDI	–	6-flammig	54 W	Phasendimmbar	Schwarz, Weiss	3916 lm
NIDO-CZ012DMUMDI	–	6-flammig	54 W	Phasendimmbar	Mushroom	3916 lm

MASSBILDER

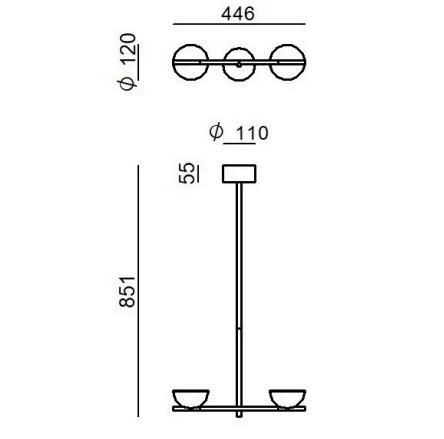

2-flammig

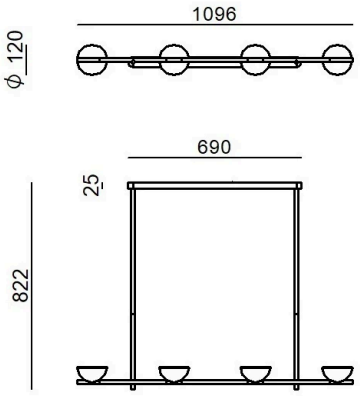

4-flammig

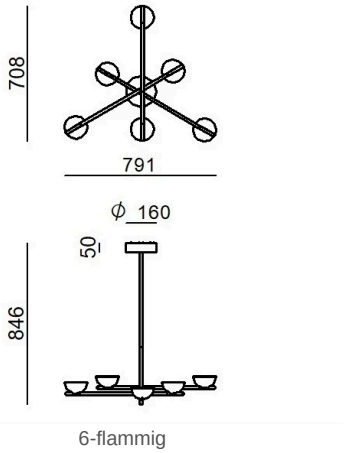

6-flammig

Lichttechnische Werte sind Bemessungswerte, Toleranz ± 10 %. Farbe und Lichtfarbe bei der Bestellung angeben. Technische Änderungen vorbehalten.