Opti-Line Pendelleuchte

LED-PENDELLEUCHTE · HERSTELLER STILNOVO



Opti-Line ist eine dekorative Pendelleuchte von Stilnovo für den Innenbereich. Erhältlich mit 47 W, Lichtfarbe 3000 K, IP20. 2 Farben: Weiss RAL 9003, Aluminium. Steuerung: Phasendimmbar oder DALI + Push.

IP20 | 3000 K | 47 W

TECHNISCHE DATEN

Hersteller	Stilnovo (Linea Light Group)	Spannung	220–240 V
Leistung	47 W	Betriebsgerät	integriert
Farben	Weiss RAL 9003, Aluminium	Steuerung	Phasendimmbar / DALI + Push
Lichtfarbe	3000 K	Montage	Deckenmontage, abgependelt
Schutzart	IP20		

AUSFÜHRUNGEN

Art.-Nr.	Grösse	Ausführung	Leistung	Steuerung	Farben	Lichtstrom
OPTILINE-8490	–	–	47 W	Phasendimmbar	Weiss RAL 9003	4737 lm
OPTILINE-8037	–	–	47 W	DALI + Push	Weiss RAL 9003	4737 lm
OPTILINE-8491	–	–	47 W	Phasendimmbar	Aluminium	4737 lm
OPTILINE-8038	–	–	47 W	DALI + Push	Aluminium	4737 lm

MASSBILDER

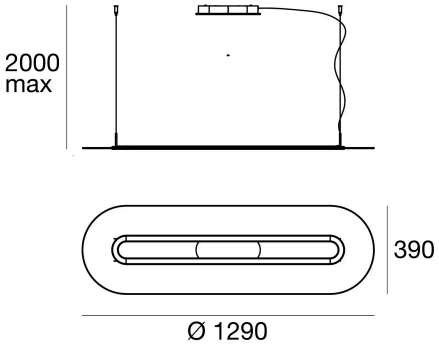

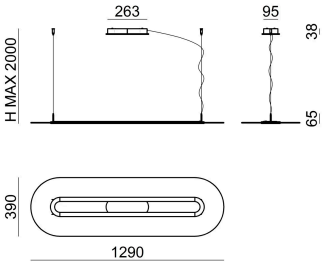

Lichttechnische Werte sind Bemessungswerte, Toleranz ± 10 %. Farbe und Lichtfarbe bei der Bestellung angeben. Technische Änderungen vorbehalten.