Oxygen Pendelleuchte

LED-PENDELLEUCHTE · HERSTELLER STILNOVO

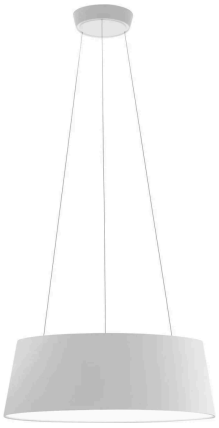

Oxygen ist eine dekorative Pendelleuchte von Stilnovo für den Innenbereich. Erhältlich in 2 Grössen (Ø 560 mm, Ø 750 mm), mit 36–50 W, Lichtfarbe 3000 K, IP40. 2 Farben: Weiss / Weiss RAL 9003, Schwarz / Weiss RAL 9003. Steuerung: DALI + Push.

IP40 | 3000 K | 36–50 W

TECHNISCHE DATEN

Hersteller	Stilnovo (Linea Light Group)
Leistung	36 W / 50 W
Grösse	Ø 560 mm / Ø 750 mm
Farben	Weiss / Weiss RAL 9003, Schwarz / Weiss RAL 9003
Lichtfarbe	3000 K

Schutzart	IP40
Spannung	220–240 V
Betriebsgerät	integriert
Steuerung	DALI + Push
Montage	Deckenmontage, abgependelt

AUSFÜHRUNGEN

Art.-Nr.	Grösse	Ausführung	Leistung	Steuerung	Farben	Lichtstrom
OXYGEN-8089	Ø 560 mm	–	36 W	DALI + Push	Weiss / Weiss RAL 9003, Schwarz / Weiss RAL 9003	3431 lm
OXYGEN-8093	Ø 750 mm	–	50 W	DALI + Push	Weiss / Weiss RAL 9003, Schwarz / Weiss RAL 9003	4778 lm

MASSBILDER

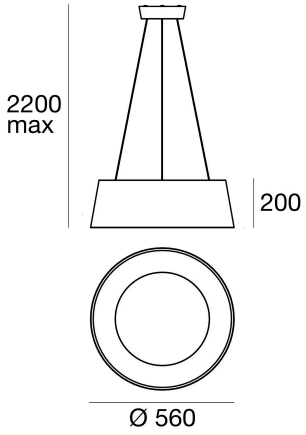

Ø 560 mm

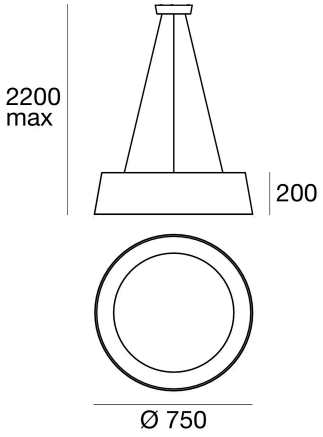

Ø 750 mm

Lichttechnische Werte sind Bemessungswerte, Toleranz ± 10 %. Farbe und Lichtfarbe bei der Bestellung angeben. Technische Änderungen vorbehalten.