Tablet Pendelleuchte

LED-PENDELLEUCHTE · HERSTELLER STILNOVO



Tablet ist eine dekorative Pendelleuchte von Stilnovo für den Innenbereich. Erhältlich in 2 Grössen (960 mm, 1360 mm), mit 23–42 W, Lichtfarbe 3000 K, IP20. 2 Farben: Weiss RAL 9003, Schwarz RAL 9005. Steuerung: Phasendimmbar.

IP20 | 3000 K | 23–42 W

TECHNISCHE DATEN

Hersteller	Stilnovo (Linea Light Group)
Leistung	23 W / 42 W
Grösse	960 mm / 1360 mm
Farben	Weiss RAL 9003, Schwarz RAL 9005
Lichtfarbe	3000 K

Schutzart	IP20
Spannung	220–240 V
Betriebsgerät	integriert
Steuerung	Phasendimmbar
Montage	Deckenmontage, abgependelt

AUSFÜHRUNGEN

Art.-Nr.	Grösse	Ausführung	Leistung	Steuerung	Farben	Lichtstrom
TABLET-8475	960 mm	–	23 W	Phasendimmbar	Weiss RAL 9003, Schwarz RAL 9005	1535 lm
TABLET-8450	1360 mm	–	42 W	Phasendimmbar	Weiss RAL 9003, Schwarz RAL 9005	2748 lm

MASSBILDER



1360 mm

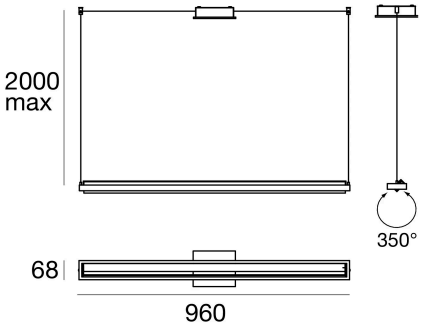

960 mm