Fante Wand- und Deckenleuchte

WAND- UND DECKENLEUCHTE · HERSTELLER STILNOVO



Fante ist eine dekorative Wand- und Deckenleuchte von Stilnovo für den Innenbereich. Erhältlich mit Fassung 1×E27, Lichtfarbe 2700 K, IP20. 2 Farben: Schwarz / Weiss RAL 9003, Ziegelrot / Weiss RAL 9003.

IP20 | 2700 K | 11 W

TECHNISCHE DATEN

Hersteller	Stilnovo (Linea Light Group)
Leuchtmittel	1×E27 (Fassung, Gesamtleistung 11 W)
Farben	Schwarz / Weiss RAL 9003, Ziegelrot / Weiss RAL 9003
Lichtfarbe	2700 K

Schutzart	IP20
Spannung	220–240 V
Steuerung	ON/OFF
Montage	Wand- oder Deckenmontage

AUSFÜHRUNGEN

Art.-Nr.	Grösse	Ausführung	Leistung	Steuerung	Farben	Lichtstrom
FANTEW-8967	–	–	1×E27	ON/OFF	Schwarz / Weiss RAL 9003, Ziegelrot / Weiss RAL 9003	1520 lm

MASSBILDER

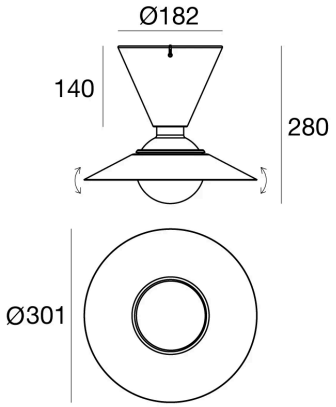

Lichttechnische Werte sind Bemessungswerte, Toleranz ± 10 %. Farbe und Lichtfarbe bei der Bestellung angeben. Technische Änderungen vorbehalten.