8680
HONEY
rev:5

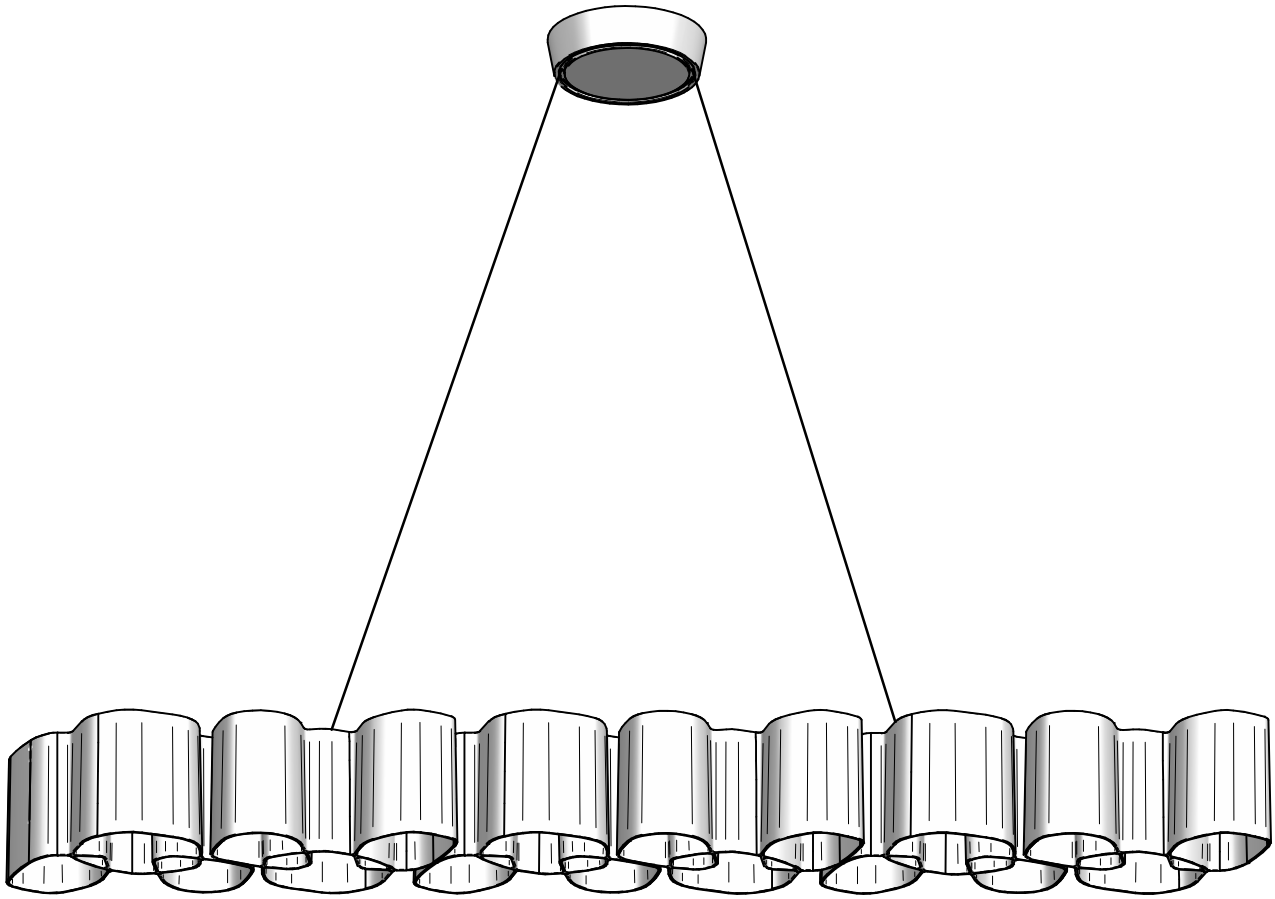

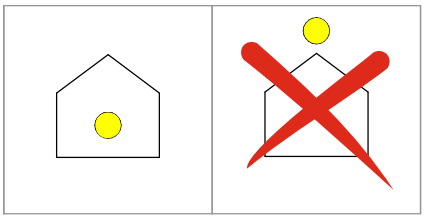

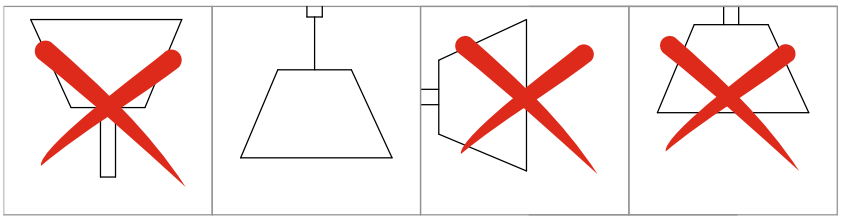

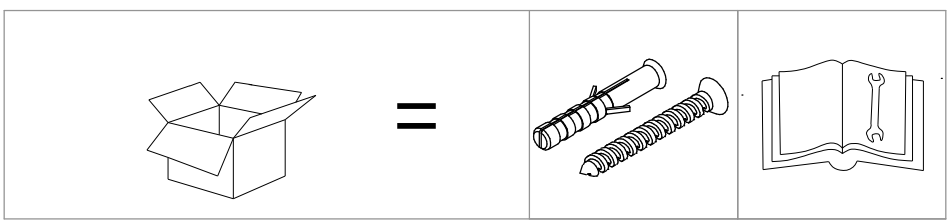

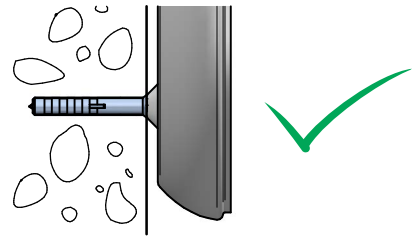

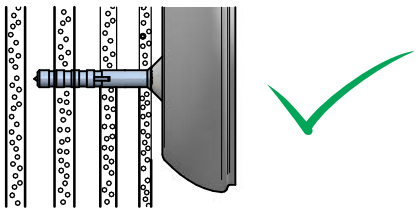

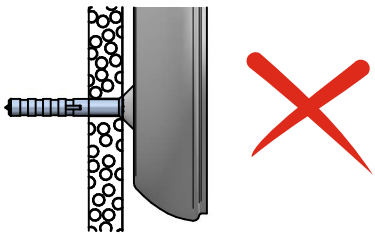

1

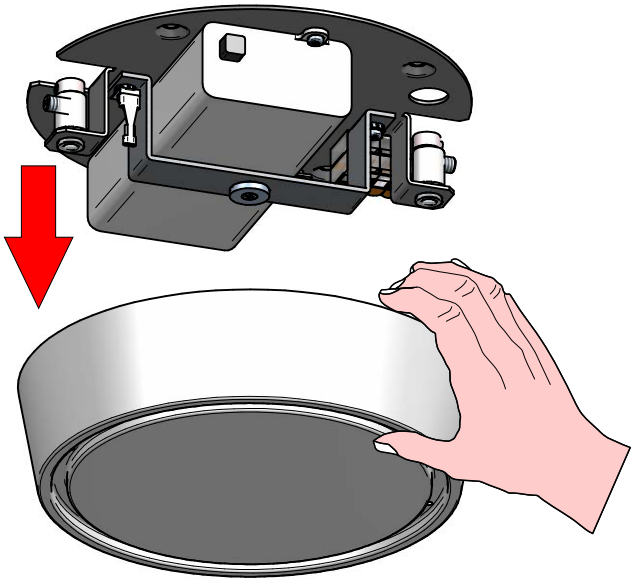

2

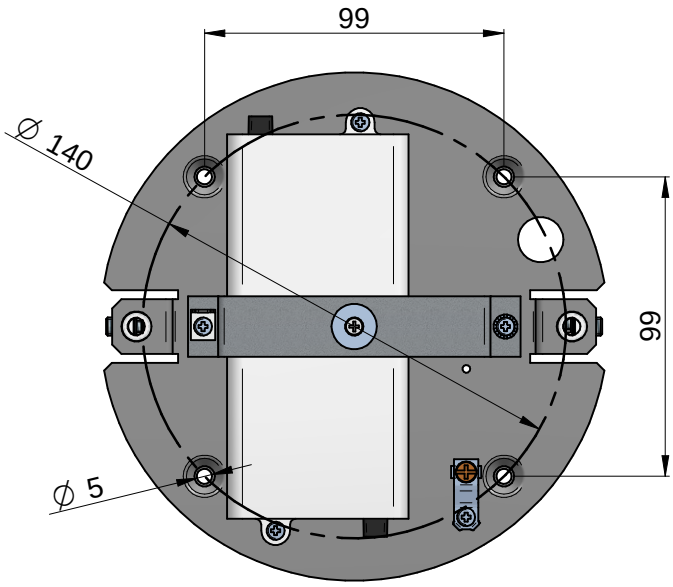

3

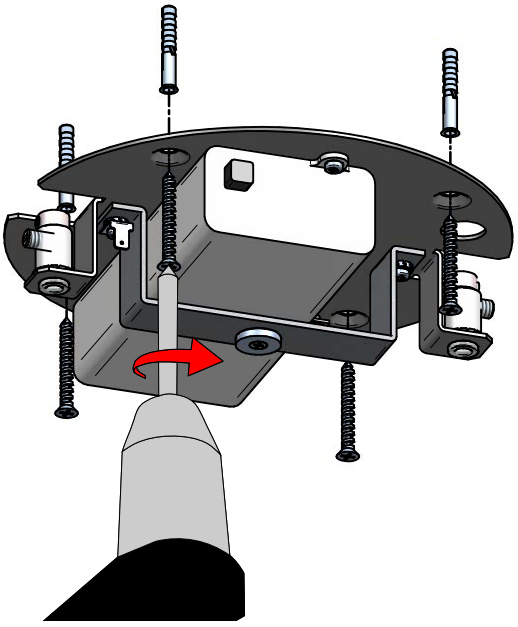

4

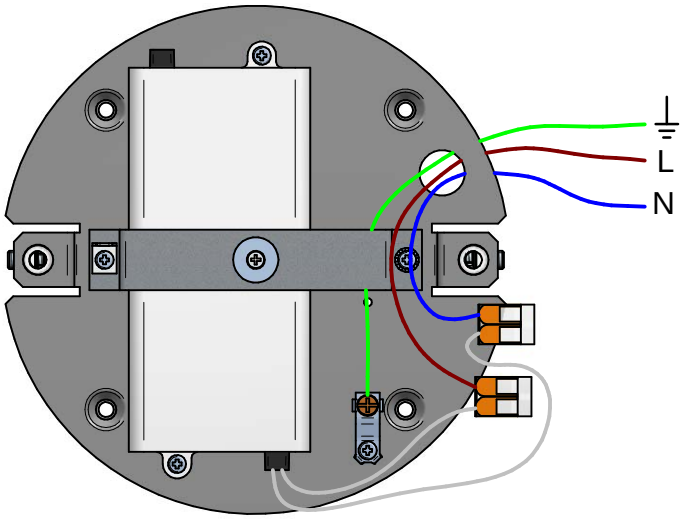

Phase-Cut
KIT0026

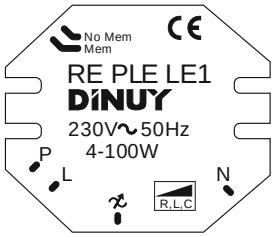

5

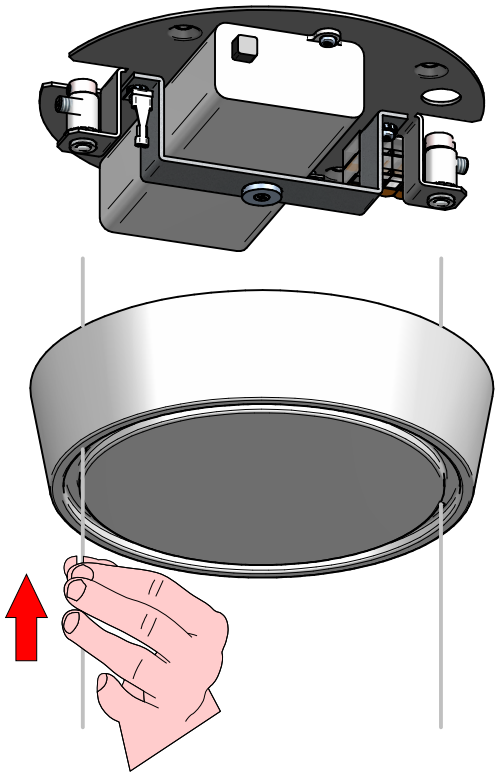

6

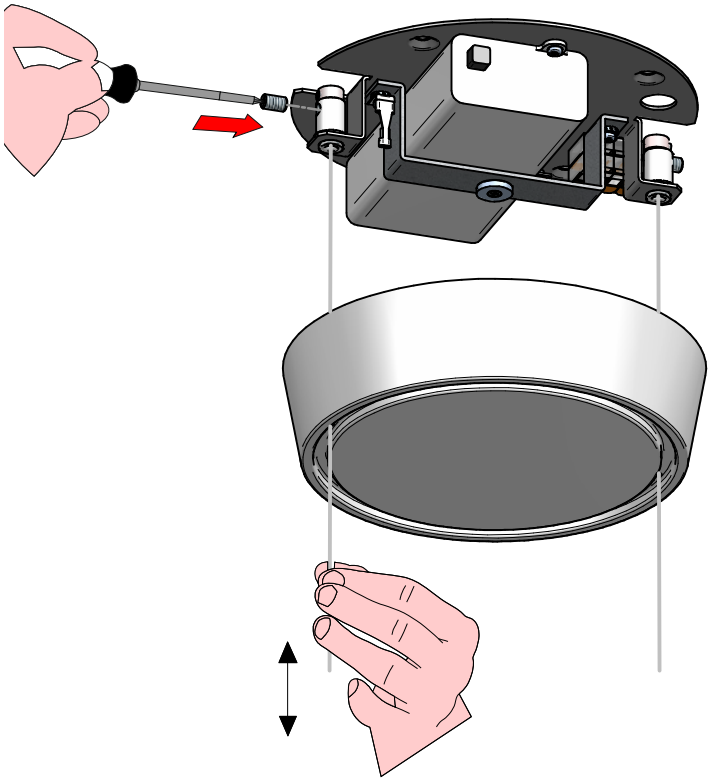

7

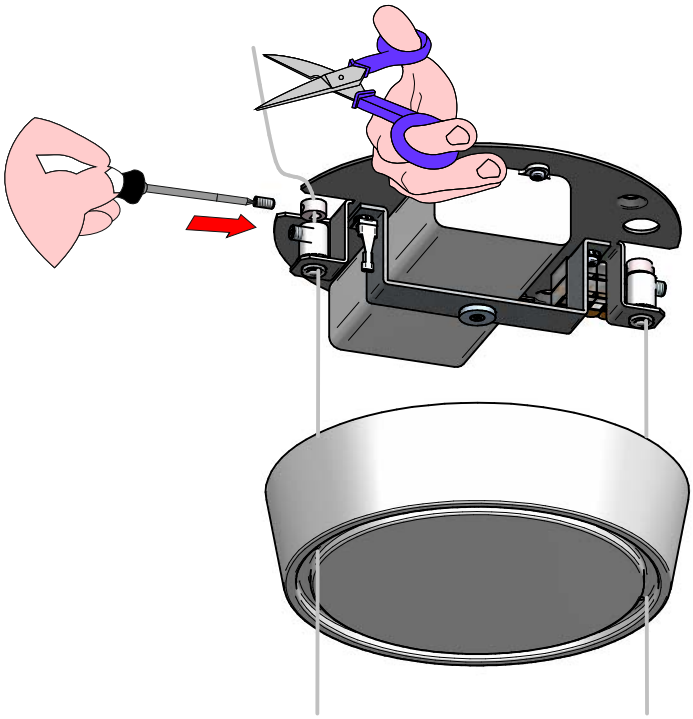

8

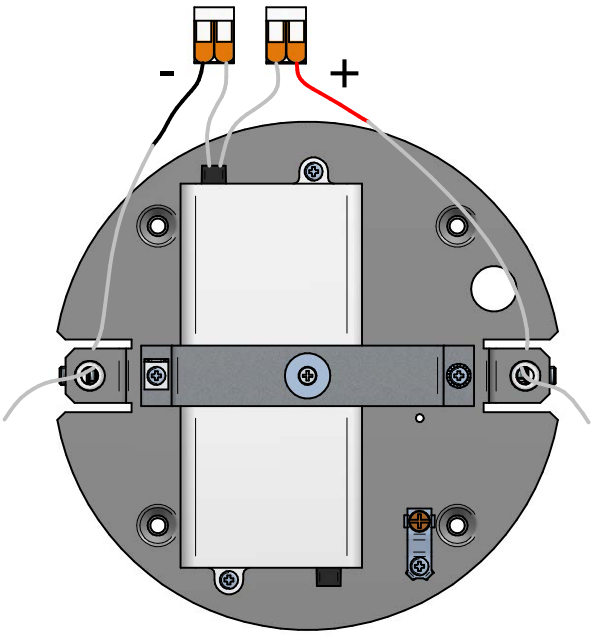

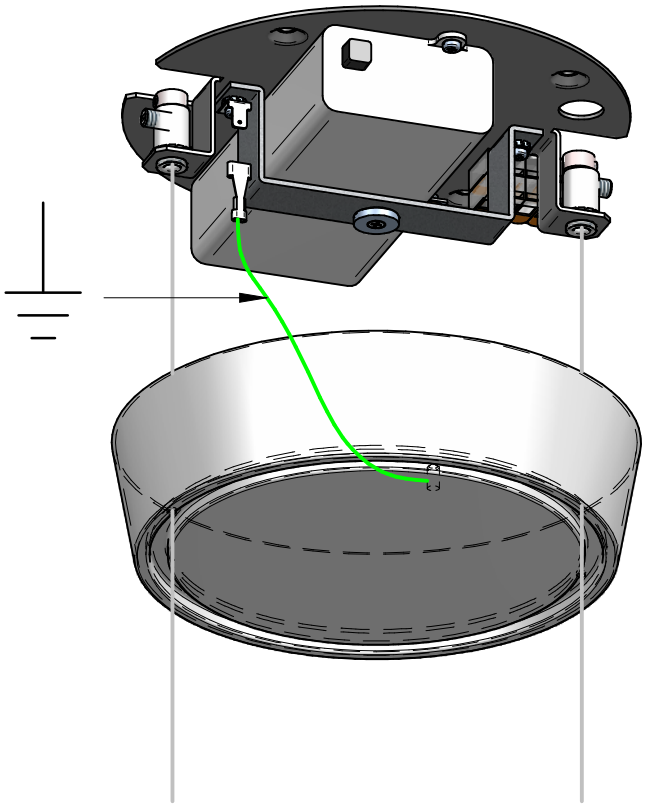

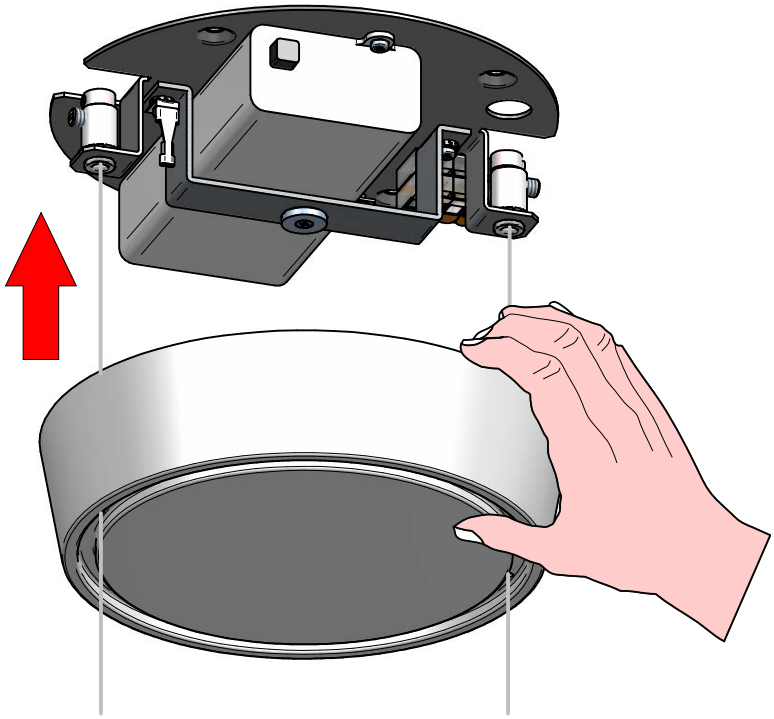

1

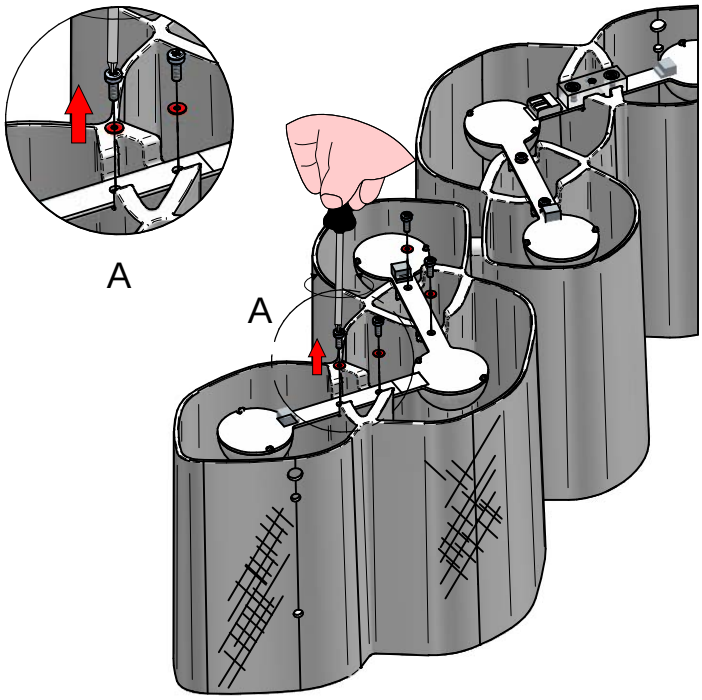

2

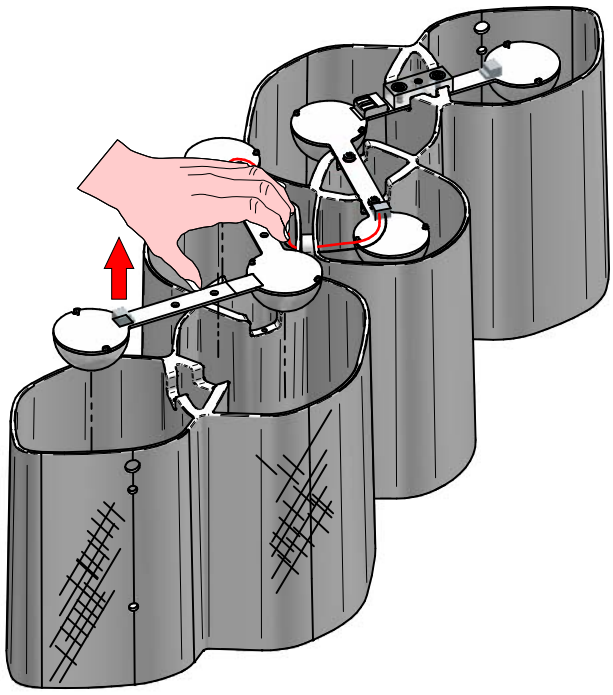

3

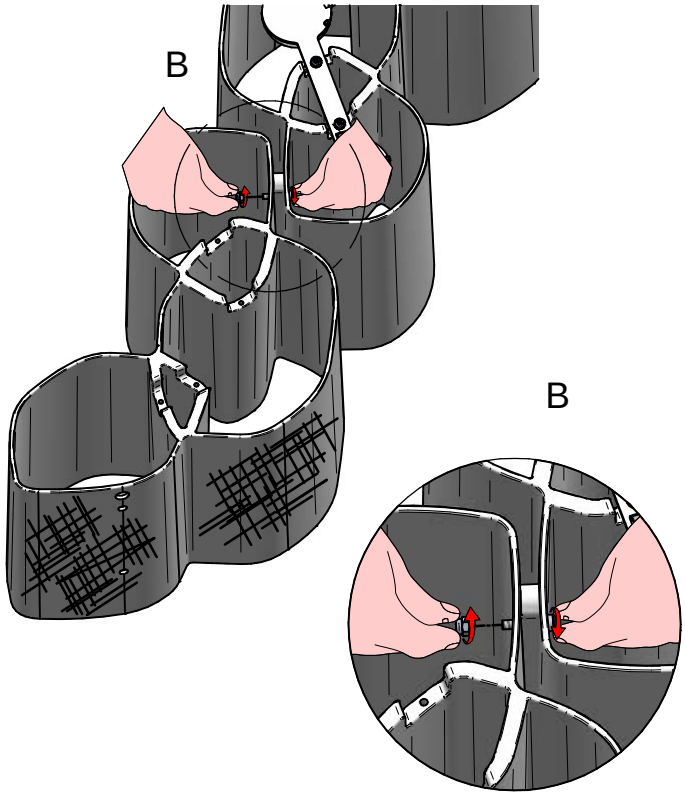

4

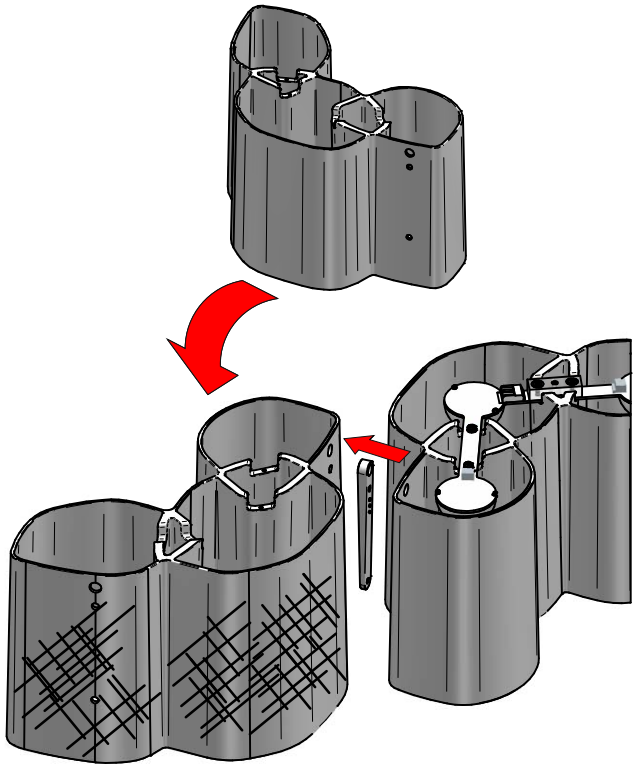

KIT0080 - CASAMBI



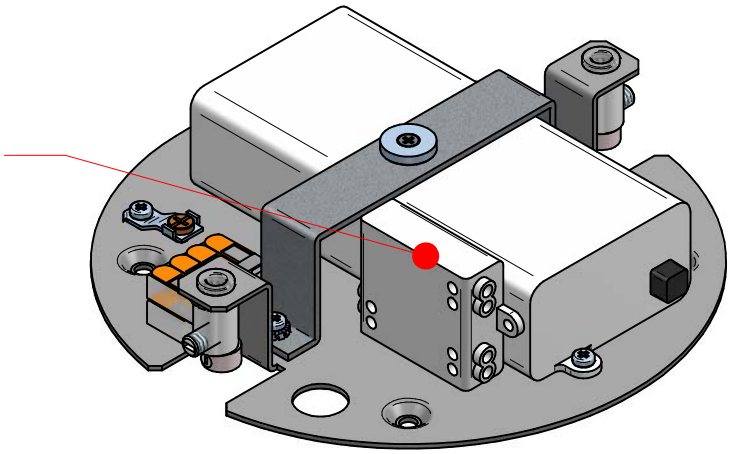

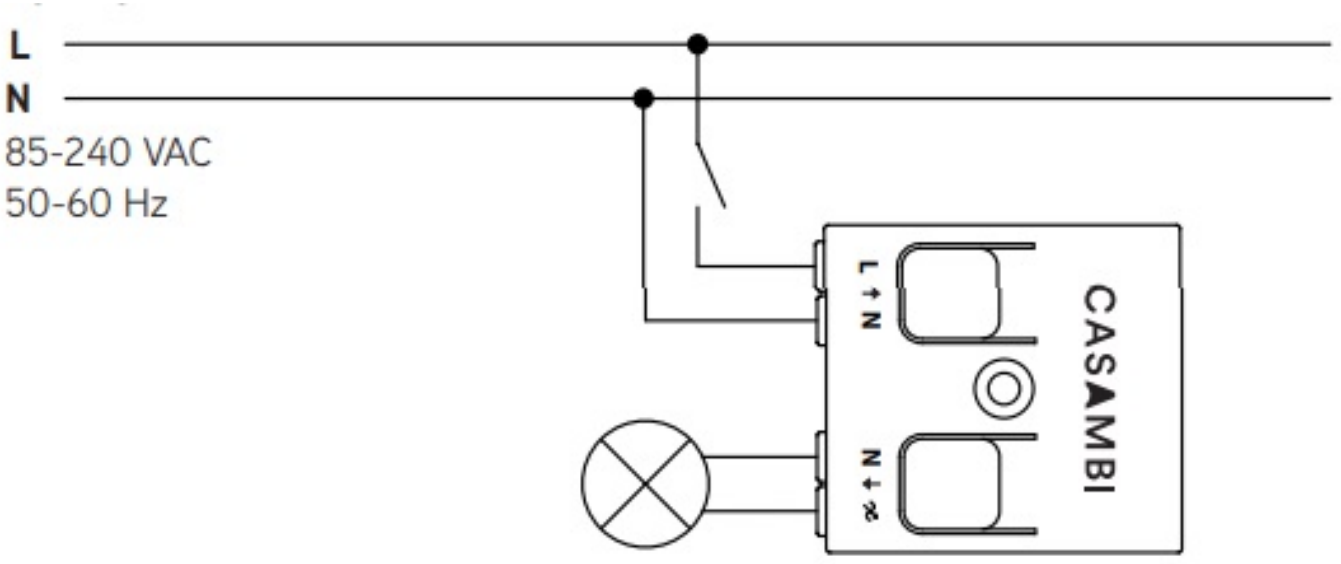



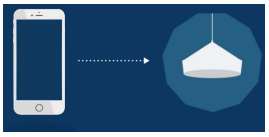







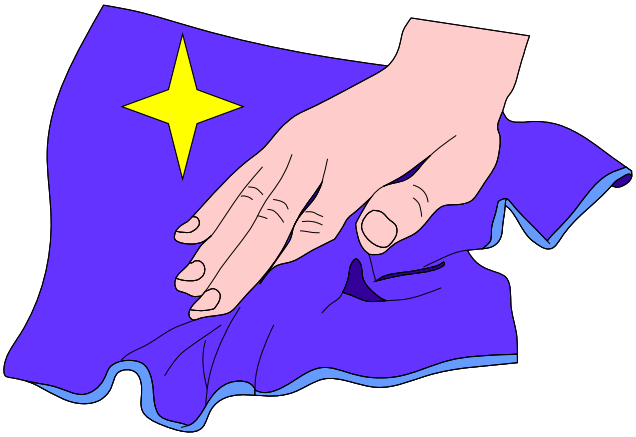



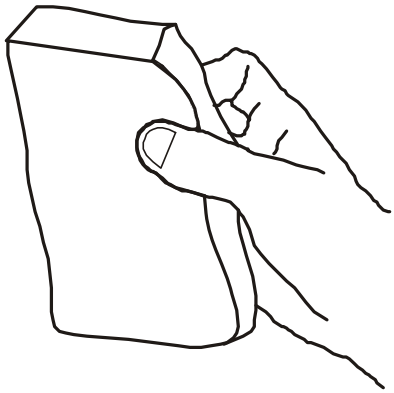

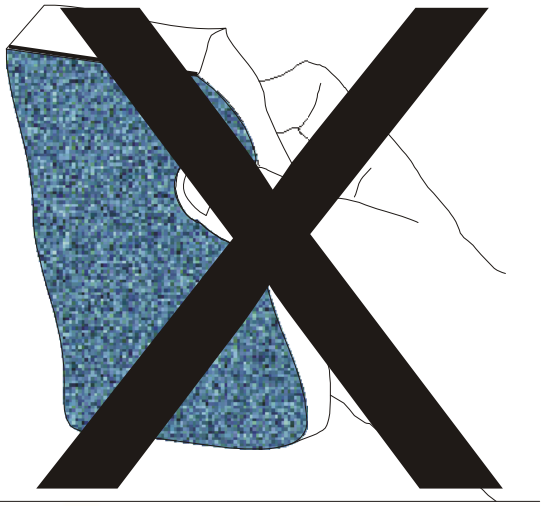

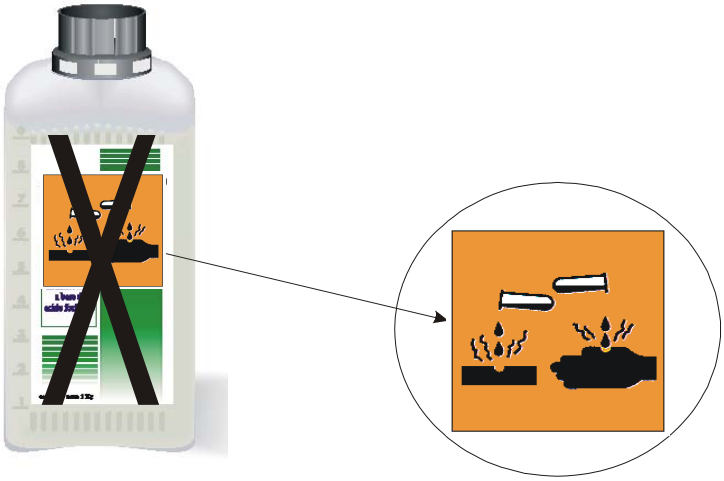

8685
HONEY
rev:0

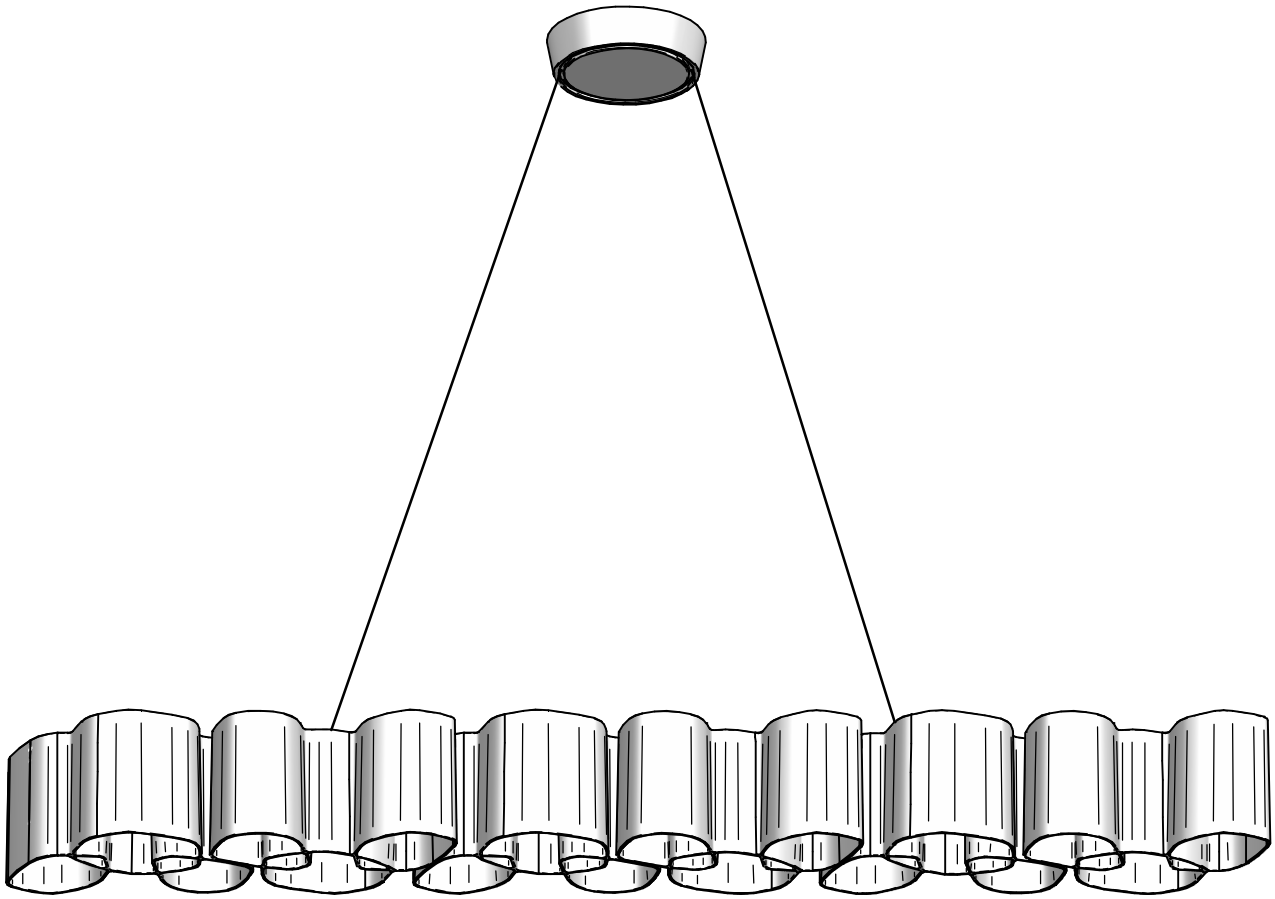

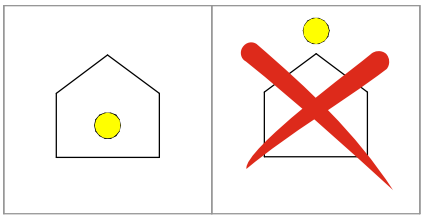

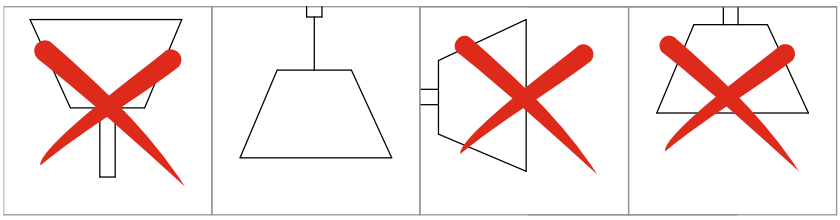

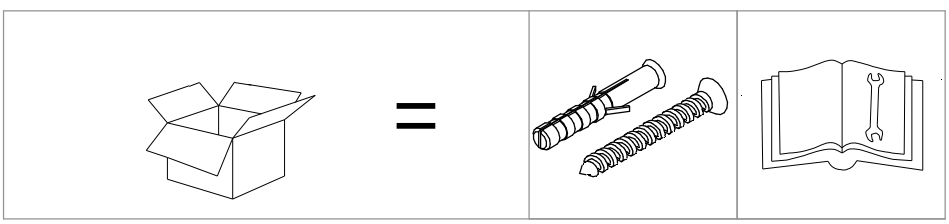

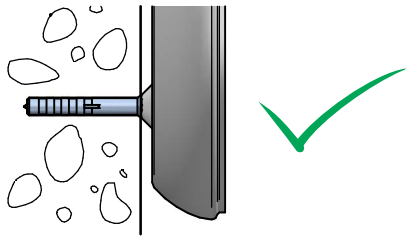

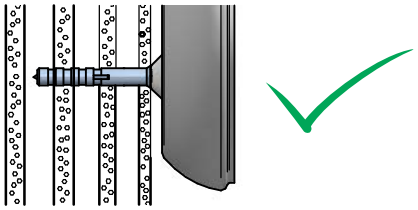

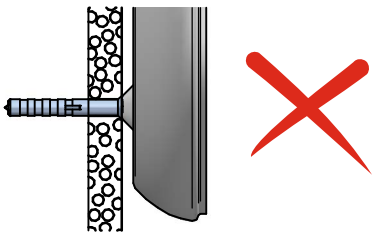

1

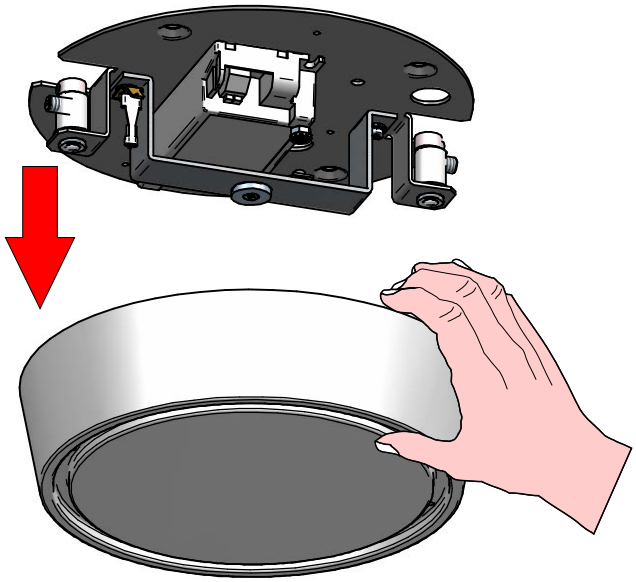

2

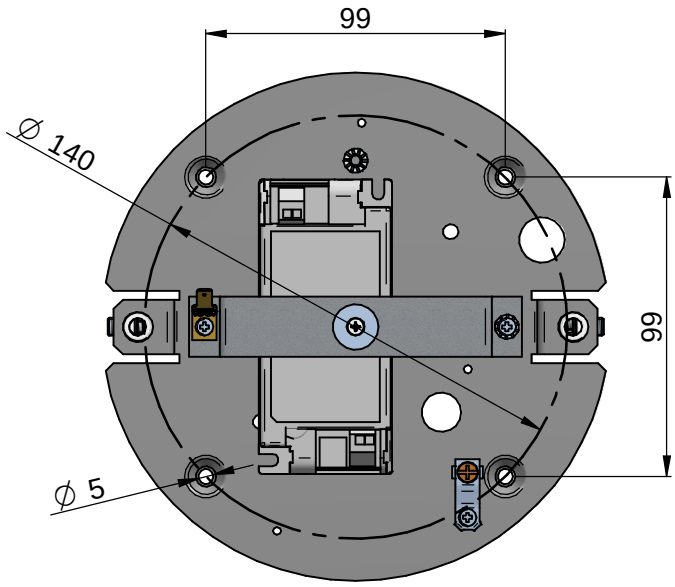

3

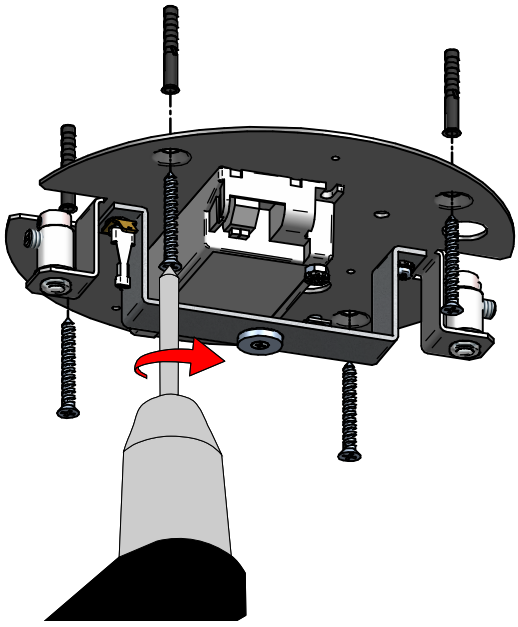

4

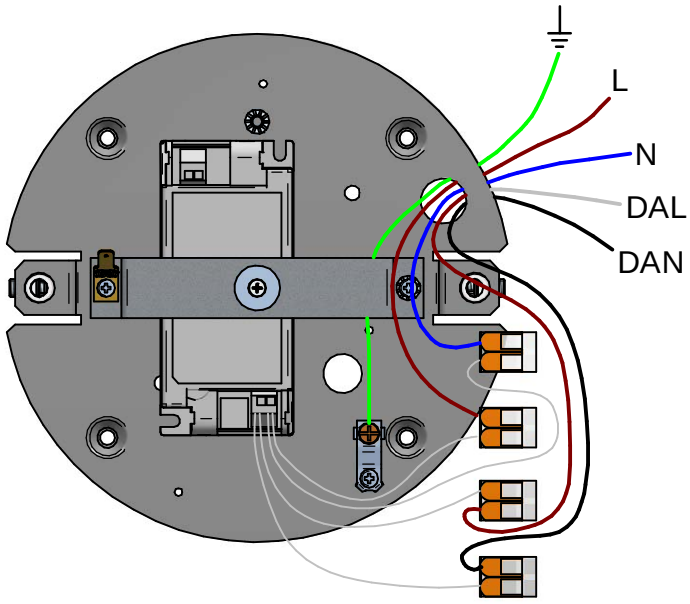

5

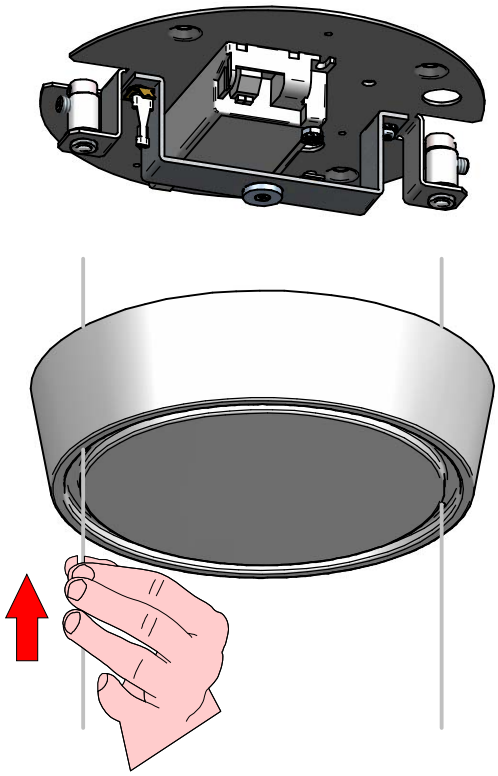

6

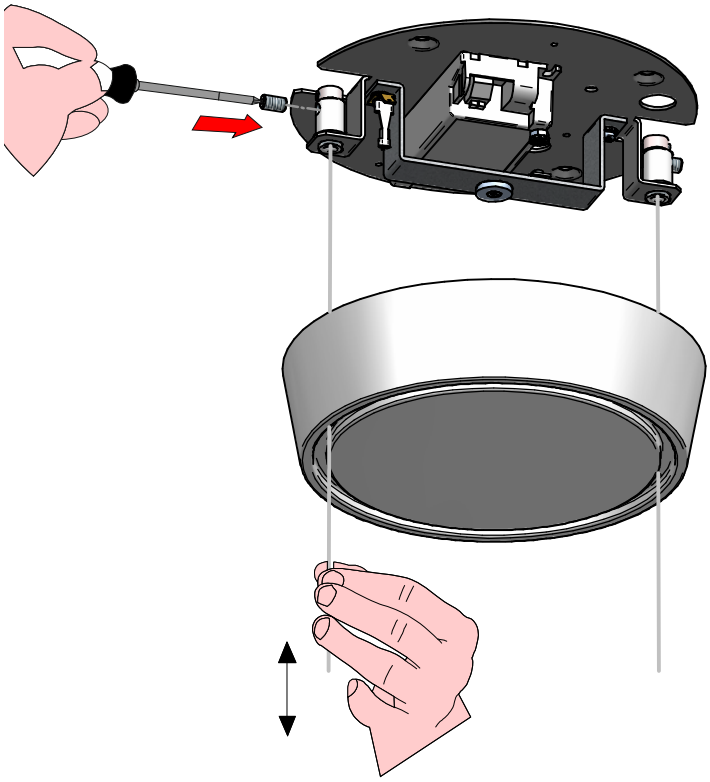

7

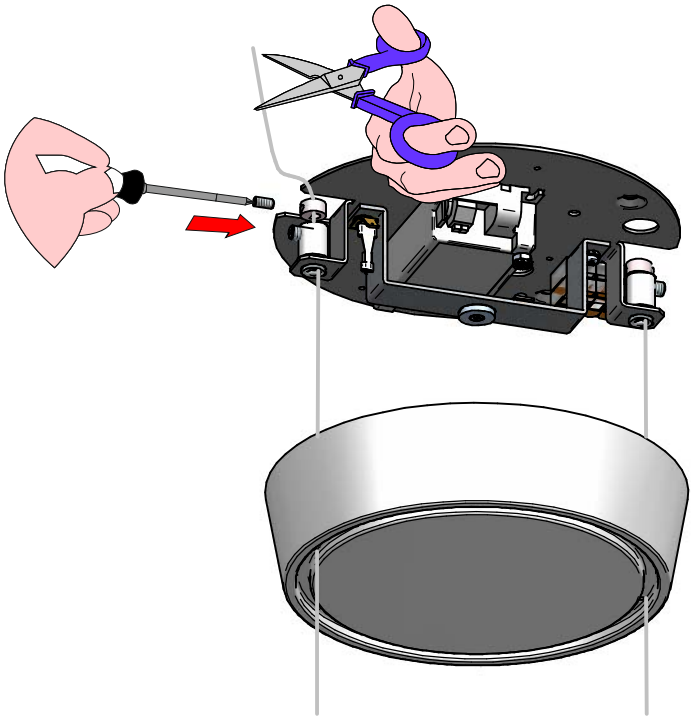

8

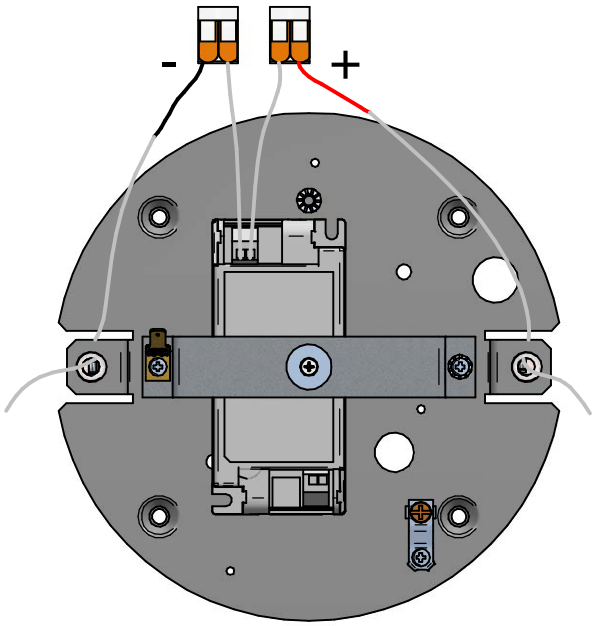

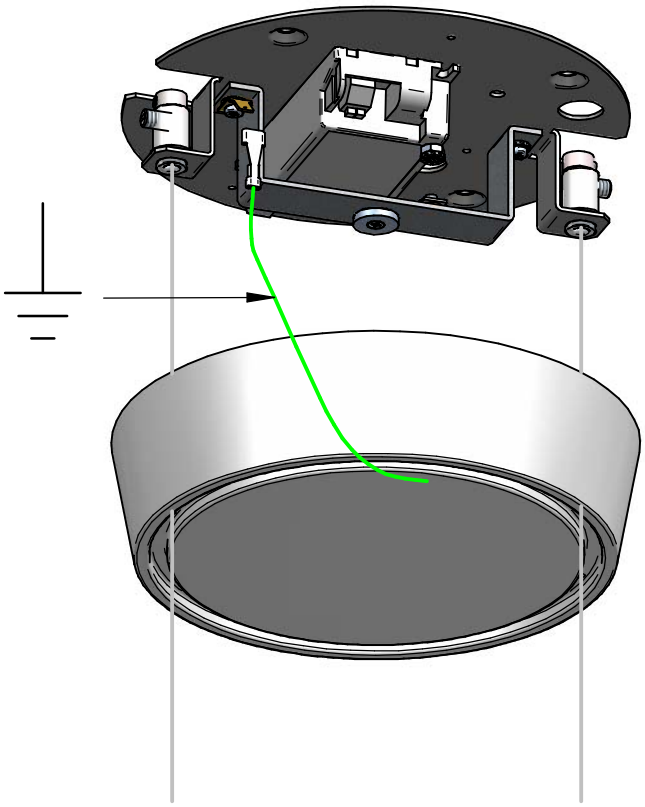

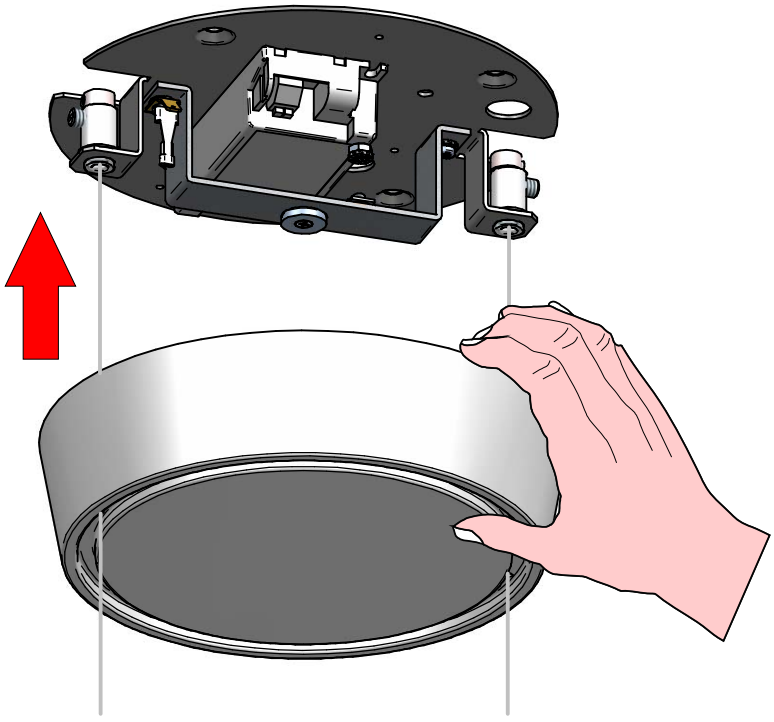

8685
HONEY
rev:0

1

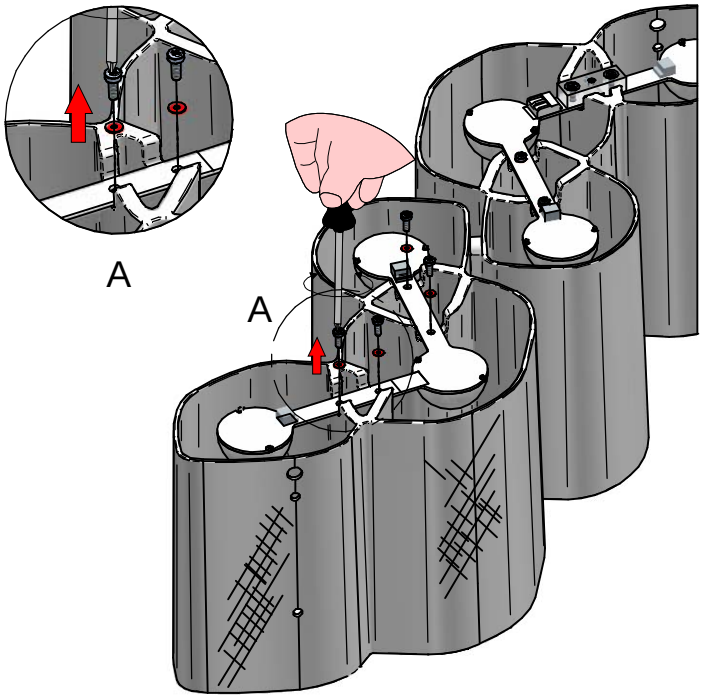

2

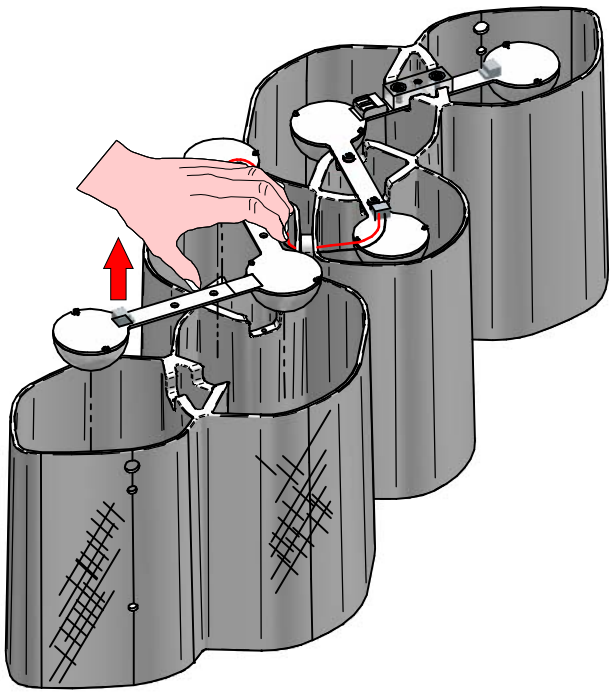

3

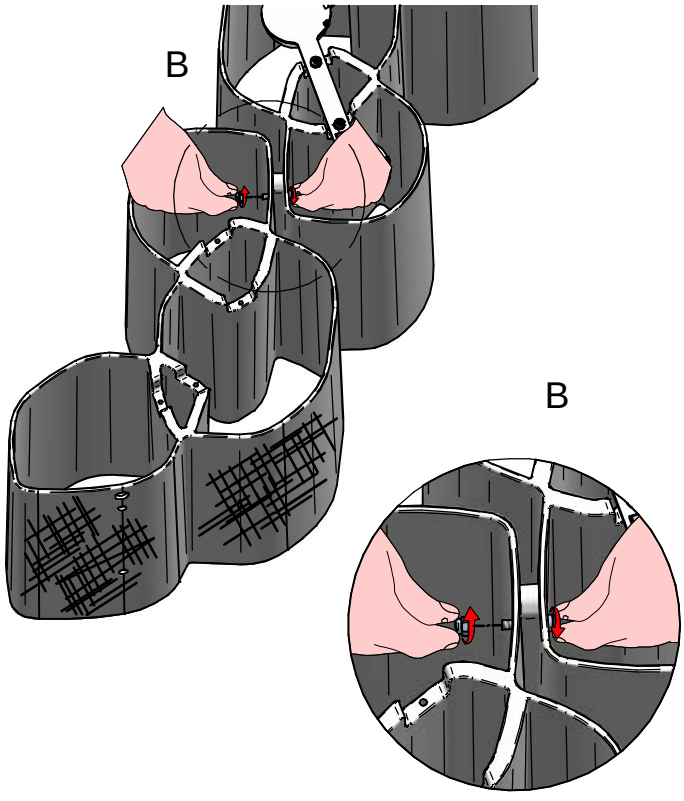

4

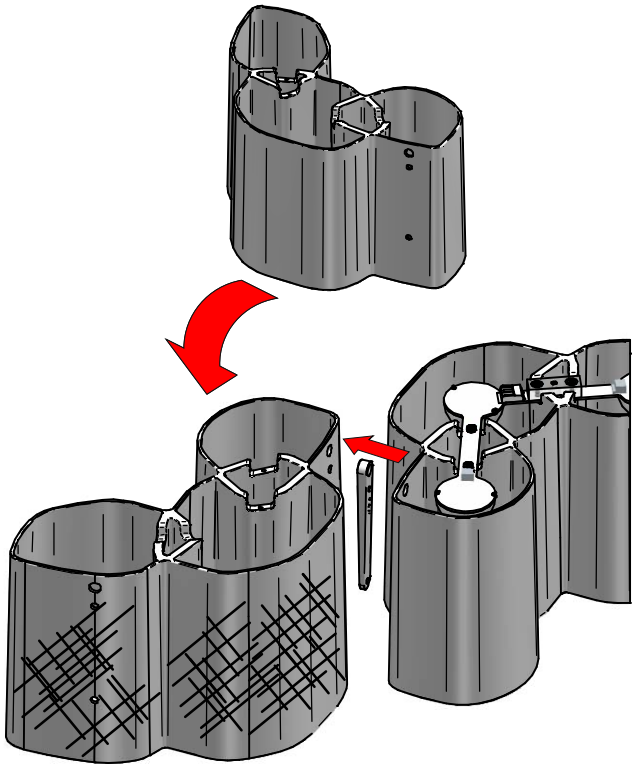

KIT0079 - CASAMBI

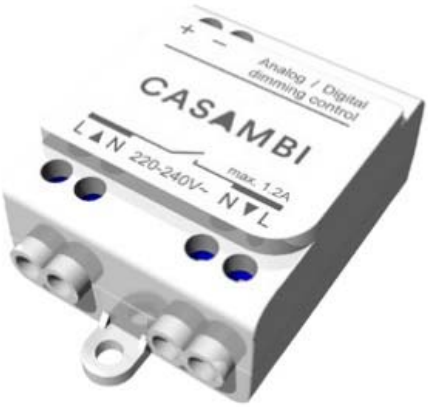

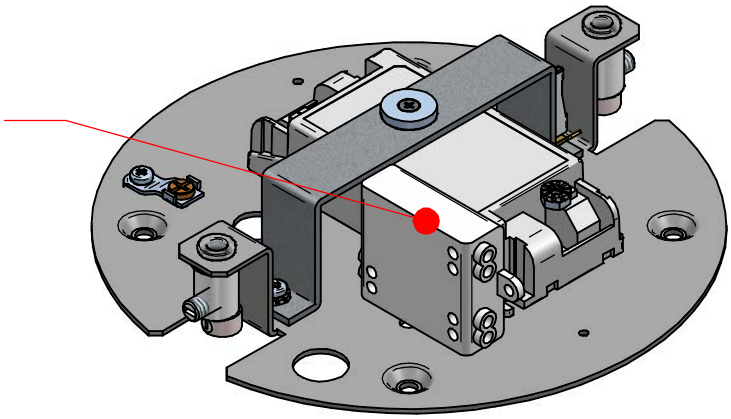

Schema per cablaggio, per driver DALI o 1-10 alimentati direttamente

Wiring diagram, directly powered DALI or 0-10V drivers

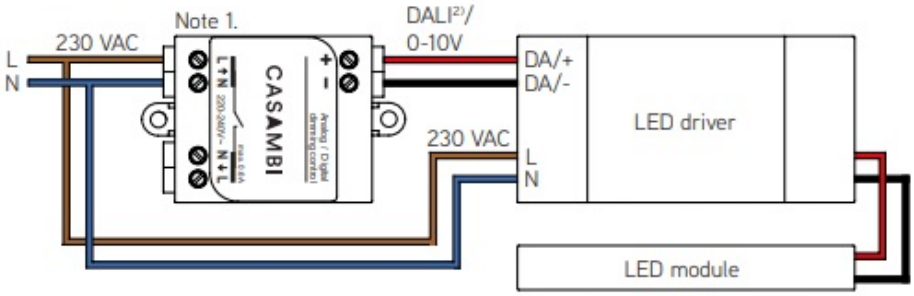

Adatto per driver che possono essere spenti tramite l'App

Suitable for drivers that can be switched off via App

Schema per cablaggio, per driver DALI o 1-10 alimentati da relè esterno

Wiring diagram, DALI or 0-10V drivers powered through external relay

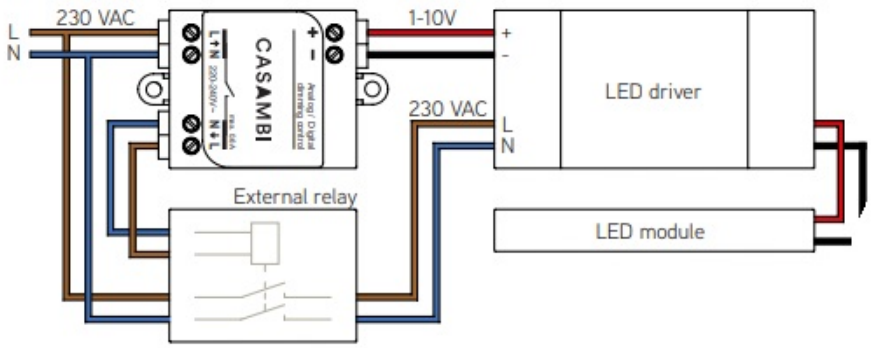

Adatto per driver che non possono essere spenti tramite App

Suitable for drivers that cannot be switched off via App



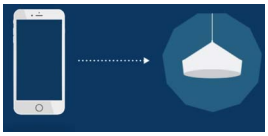



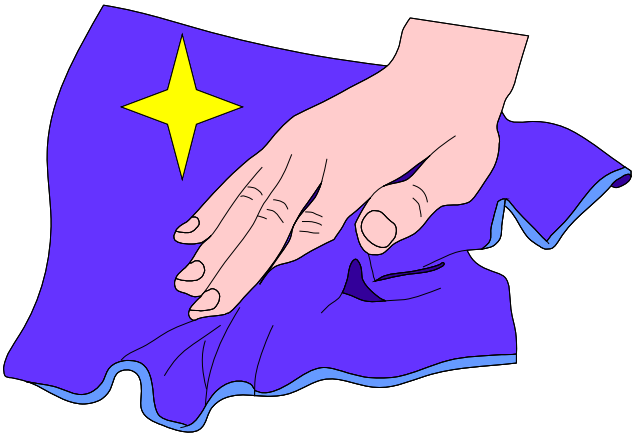



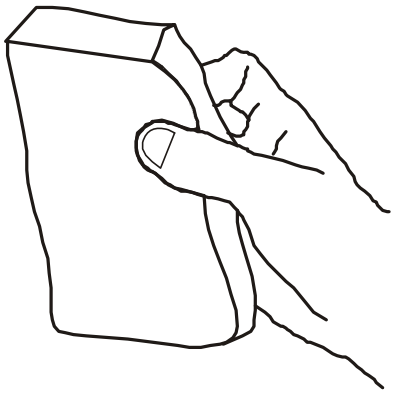

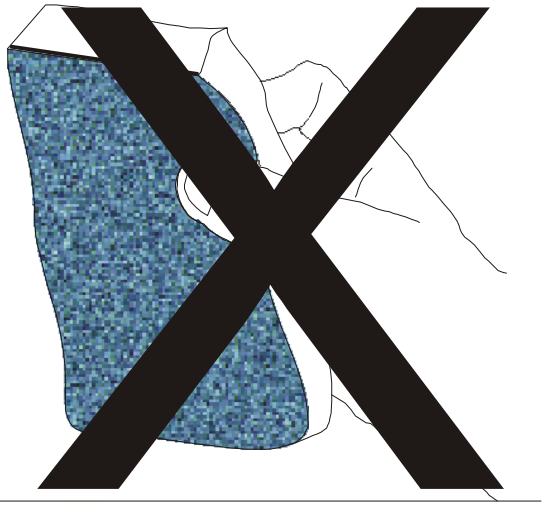



8682
HONEY
rev:4

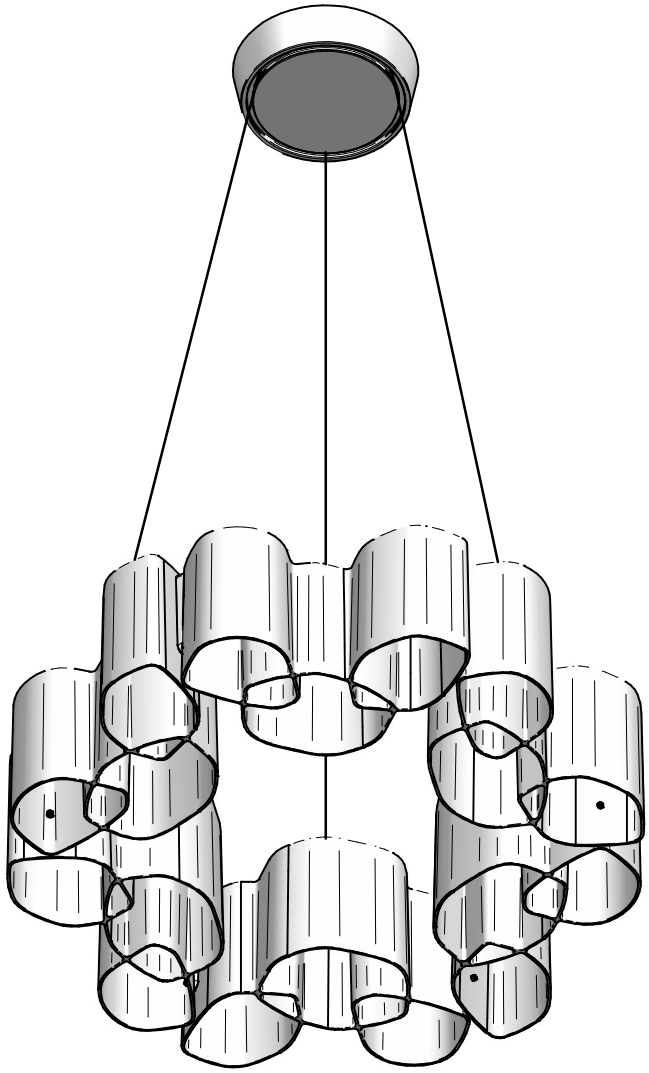

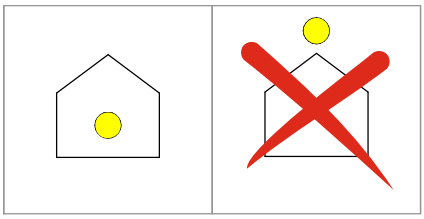

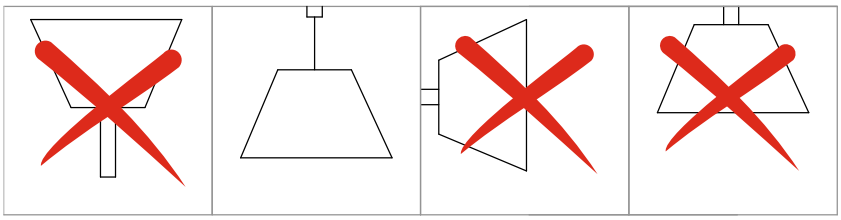

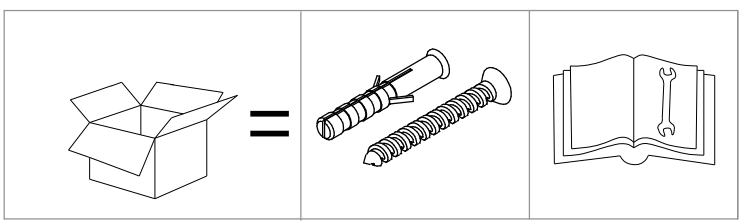

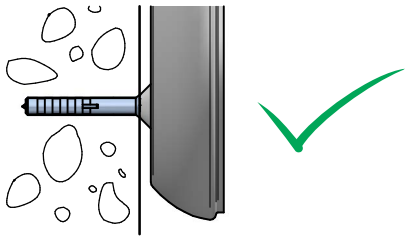

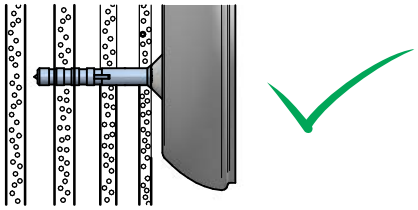

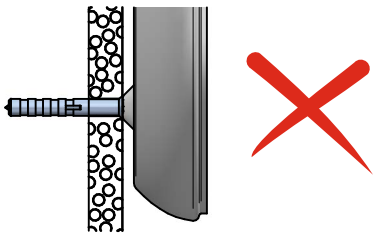

1

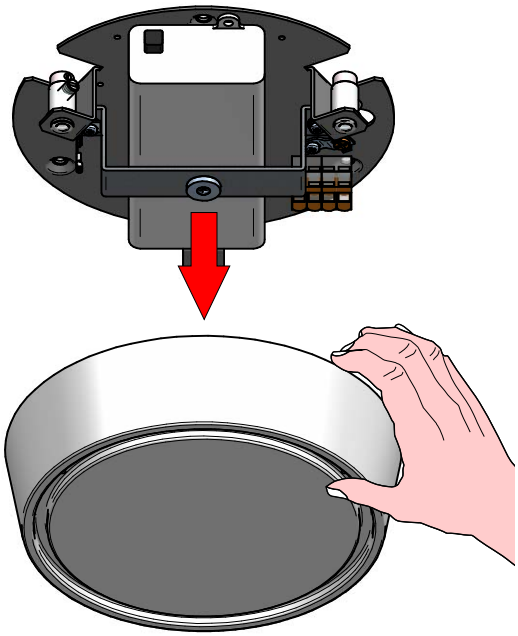

2

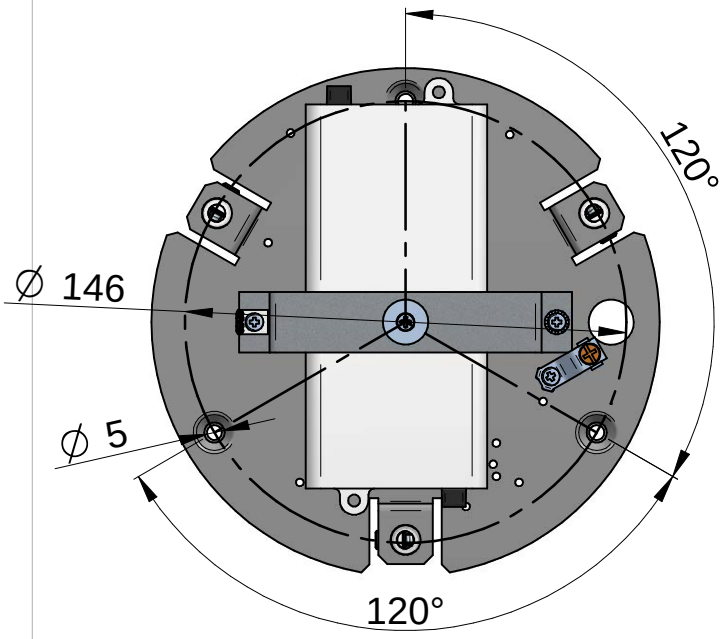

3

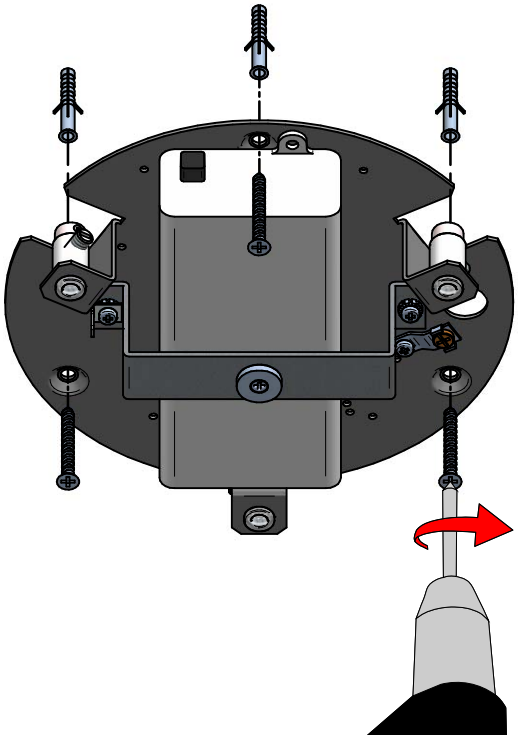

4

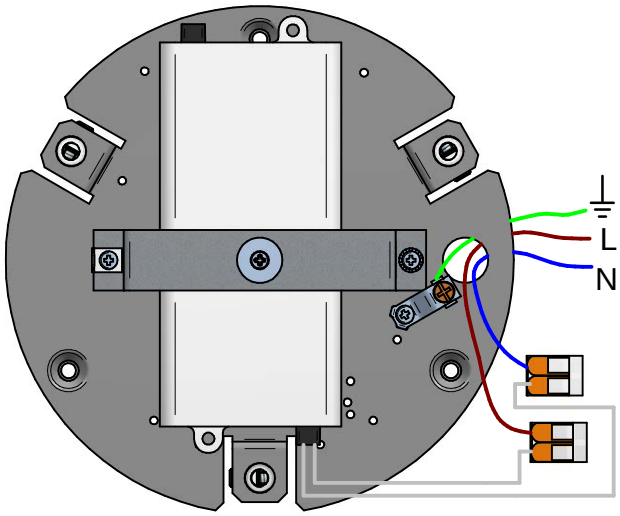

Phase-Cut
KIT0026

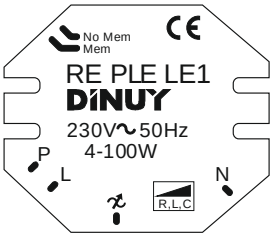

5

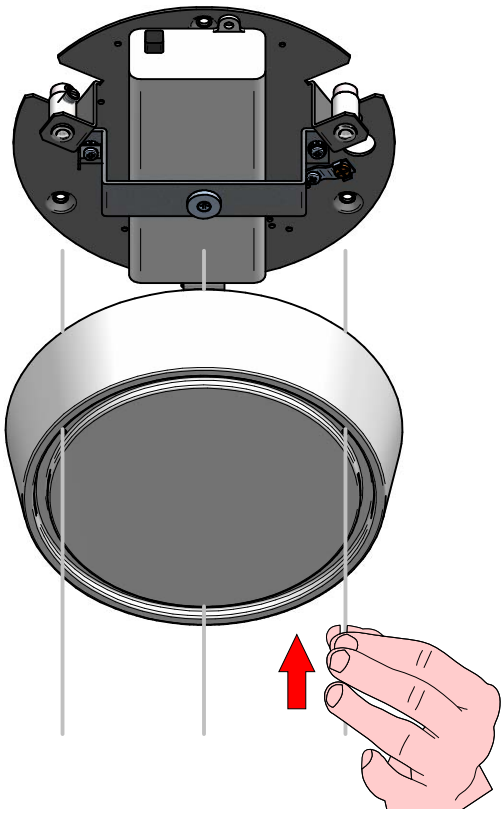

6

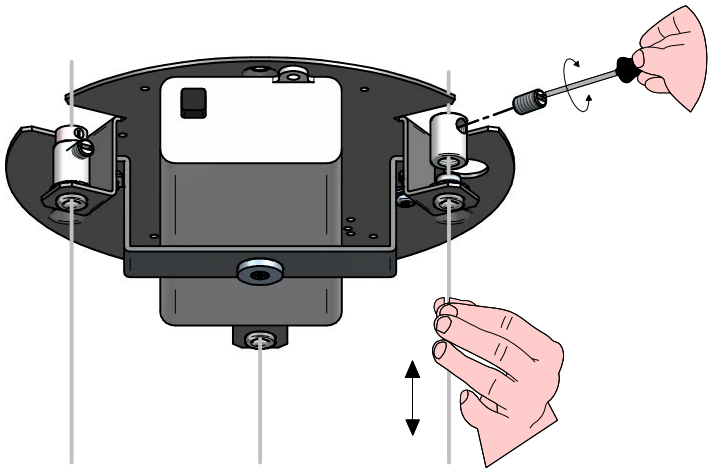

7

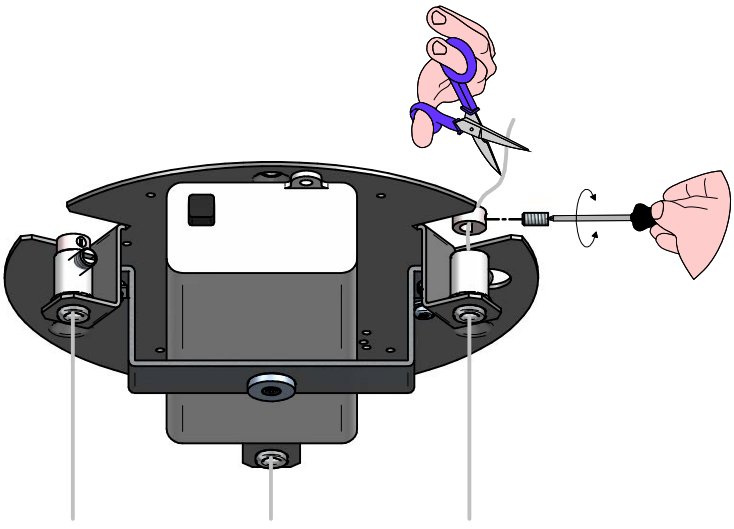

8

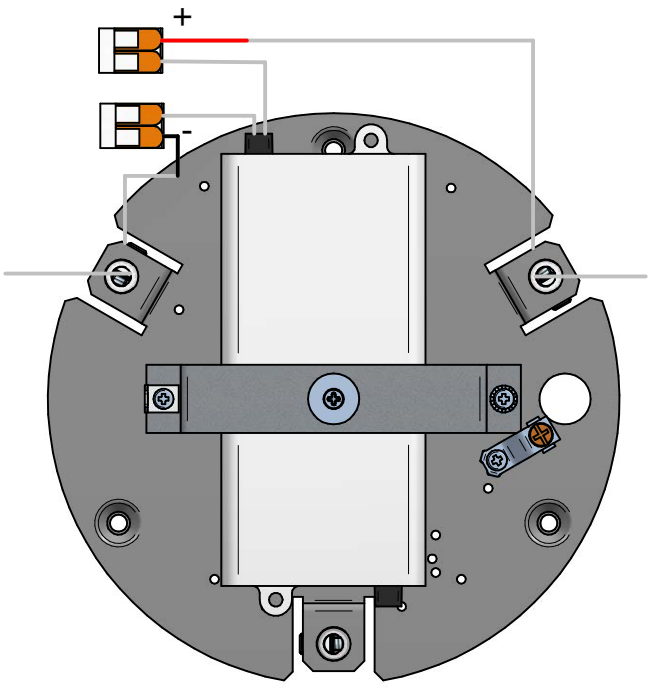

9

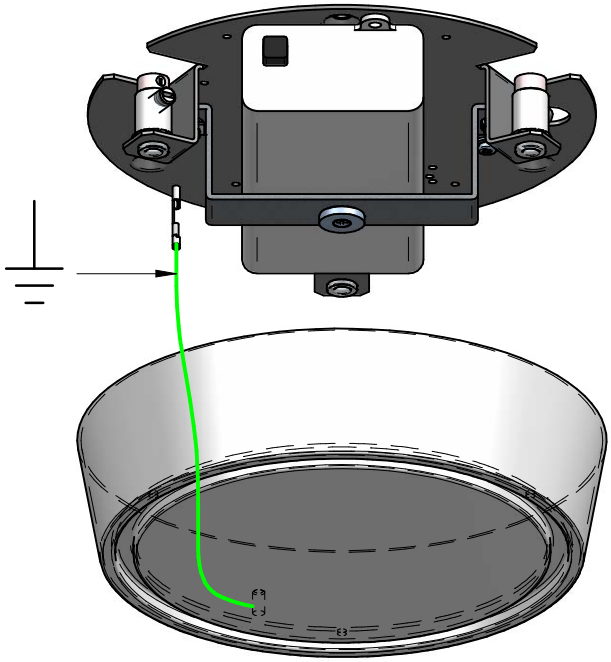

10

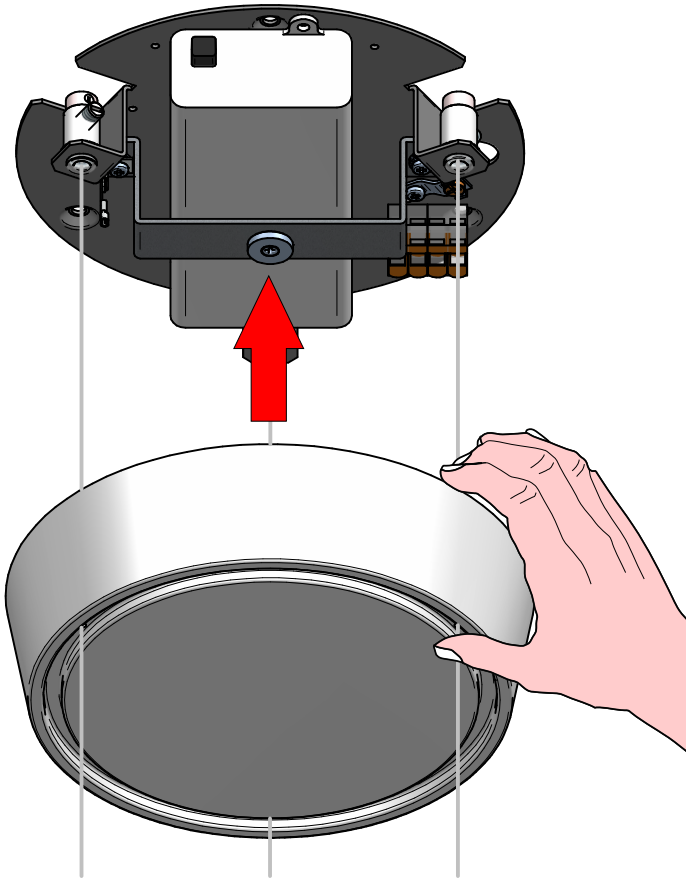

1

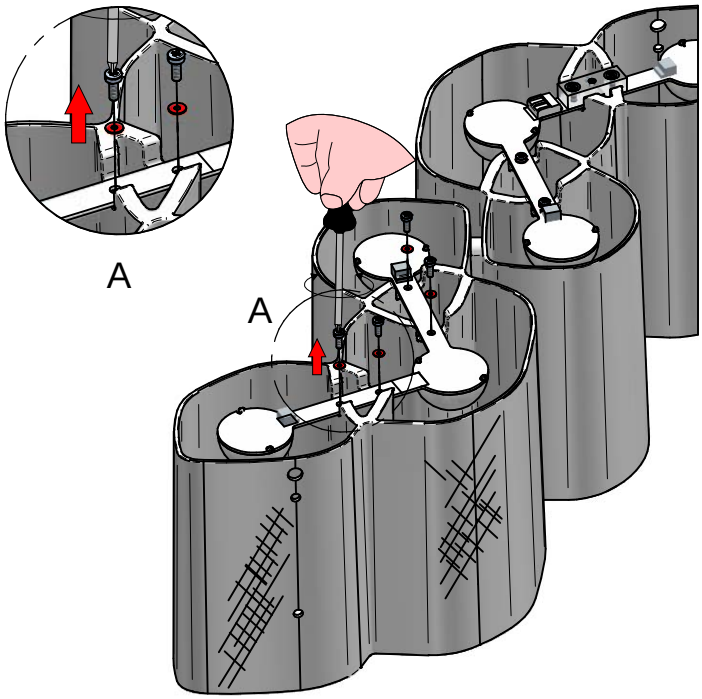

2

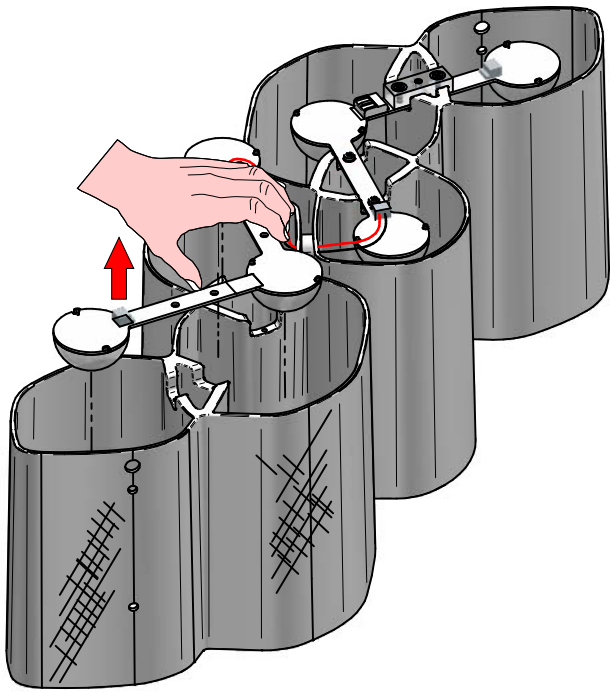

3

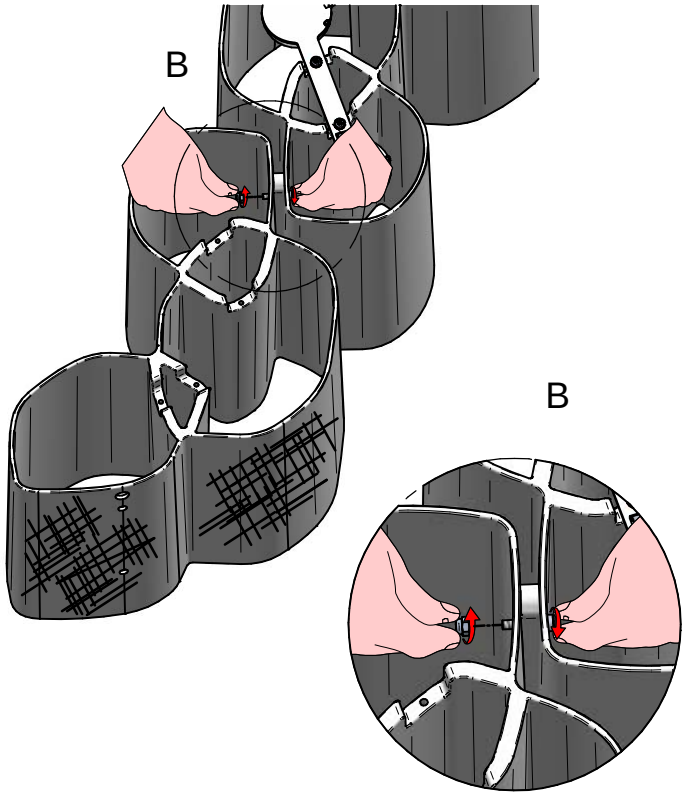

4

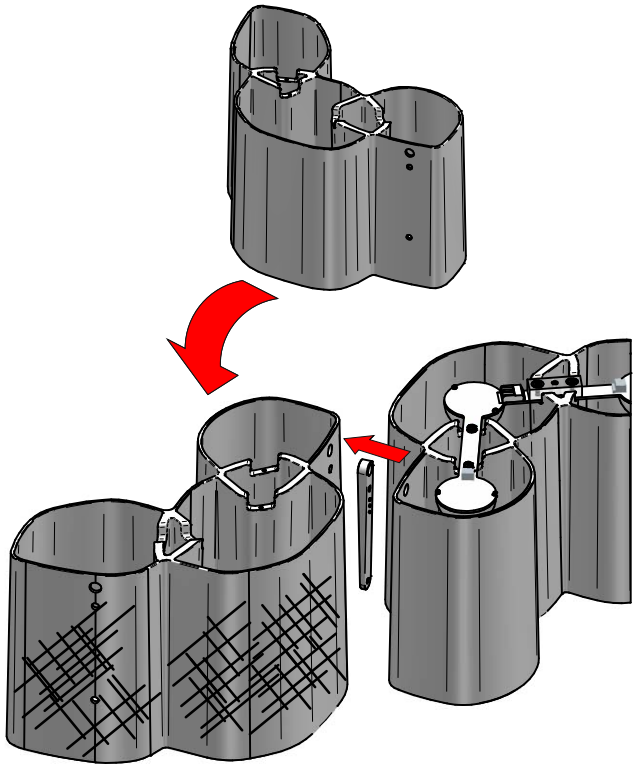

KIT0080 - CASAMBI



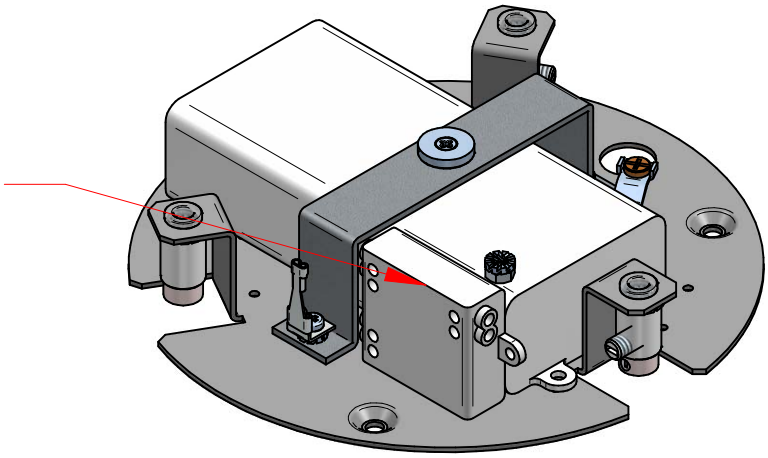

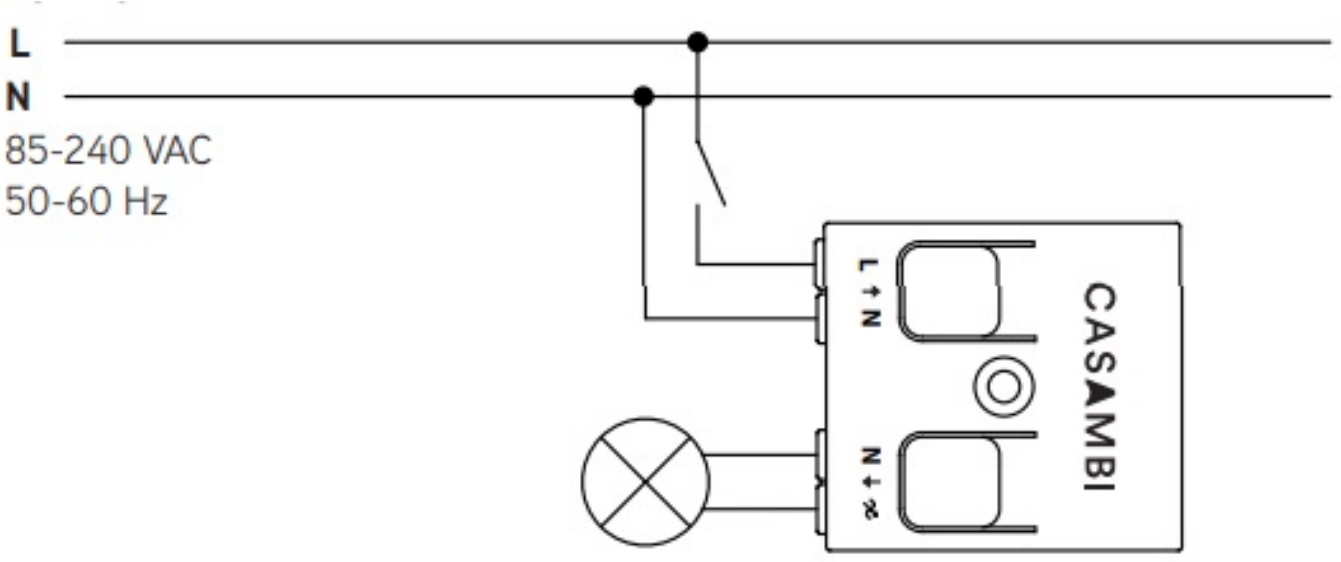



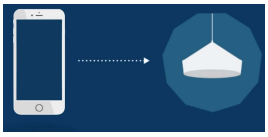







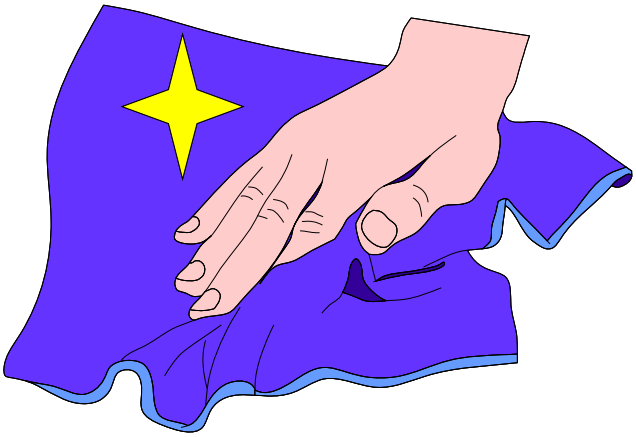



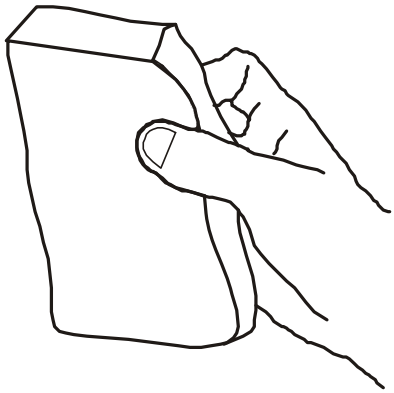

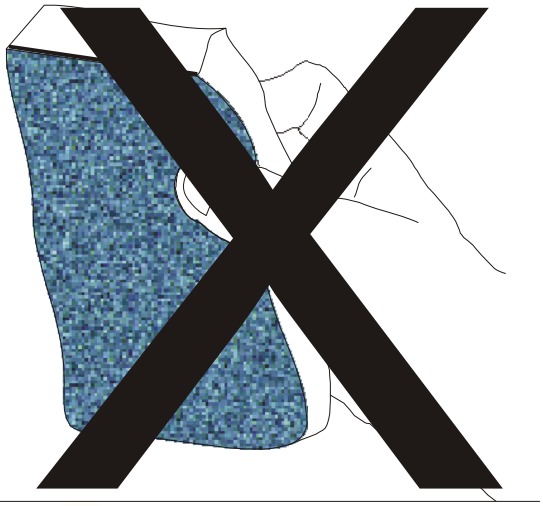

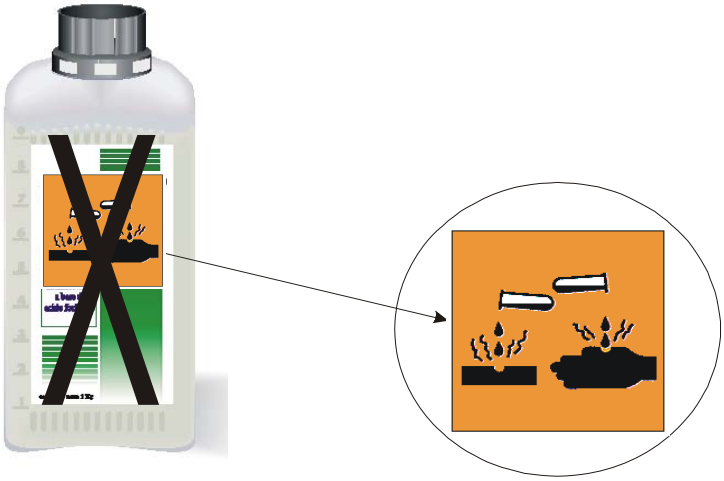

8687
HONEY
rev:0

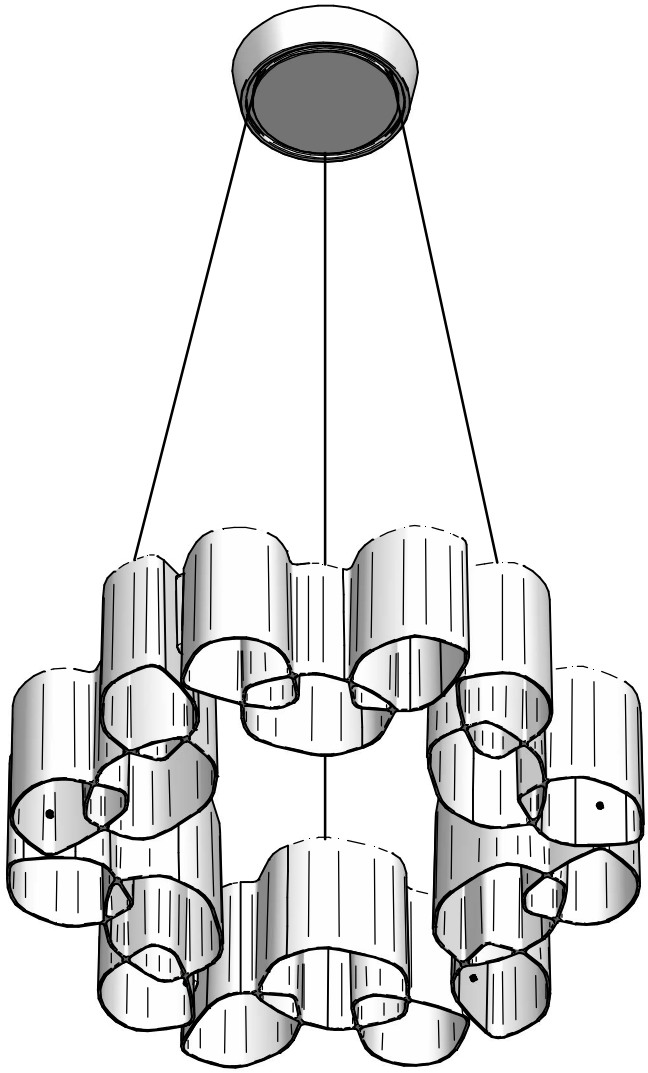

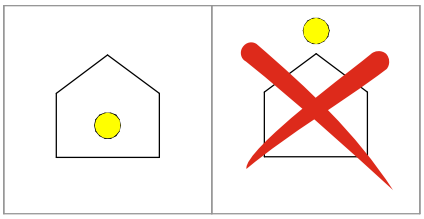

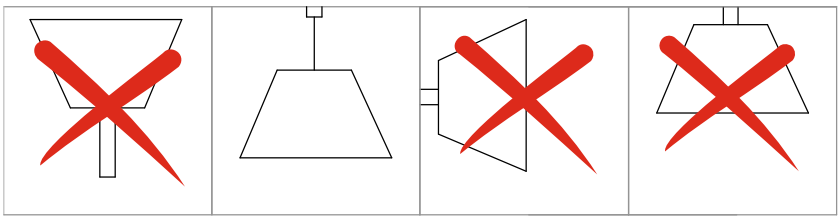

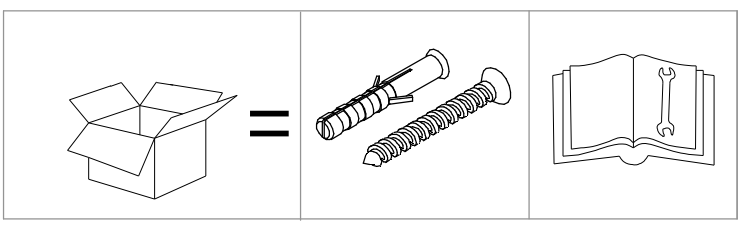

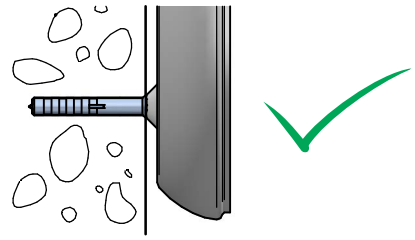

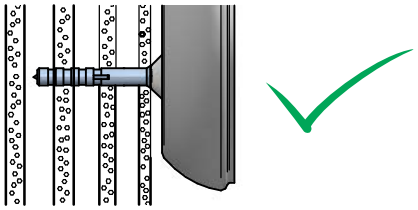

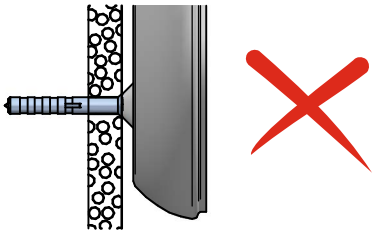

1

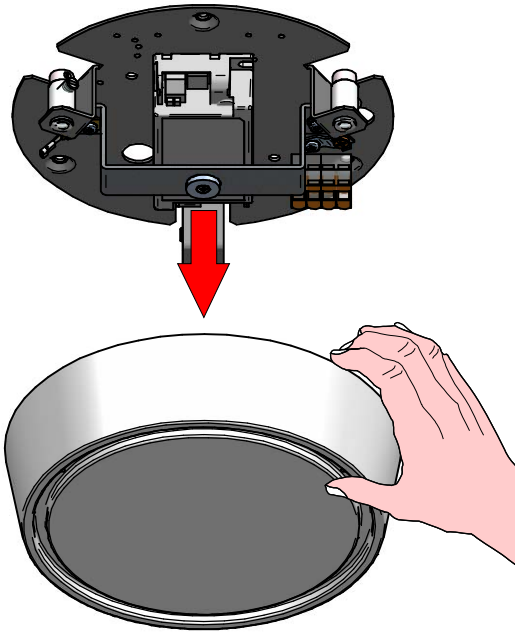

2

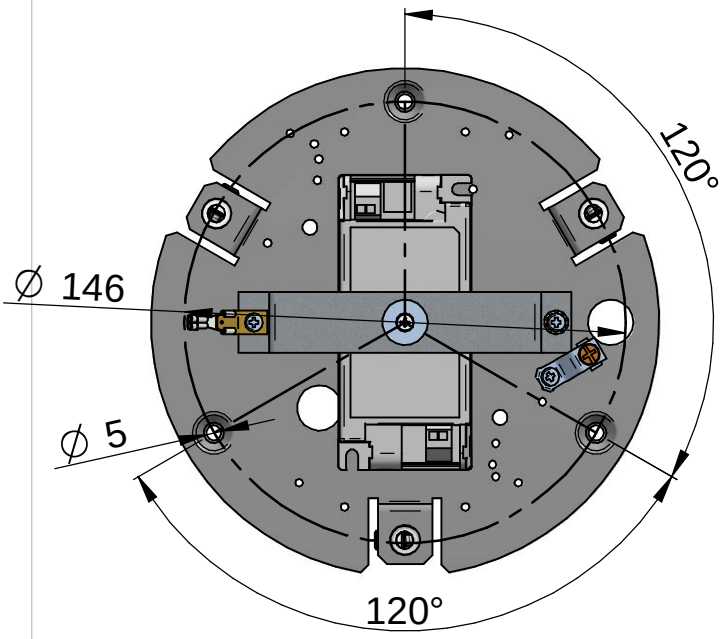

3

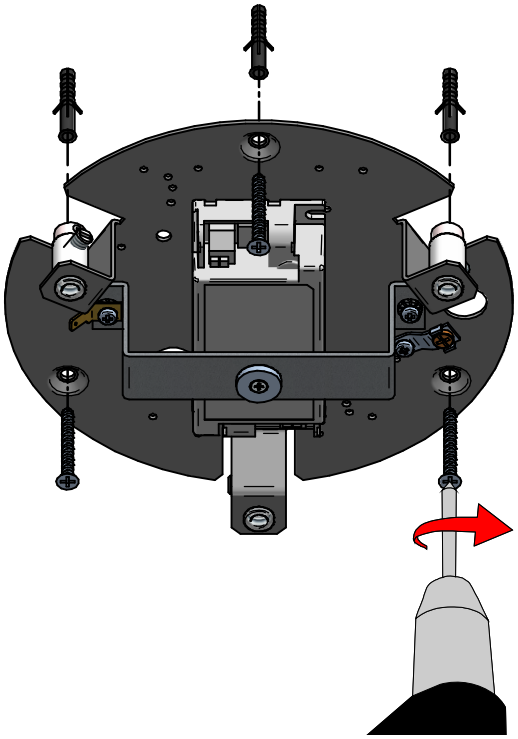

4

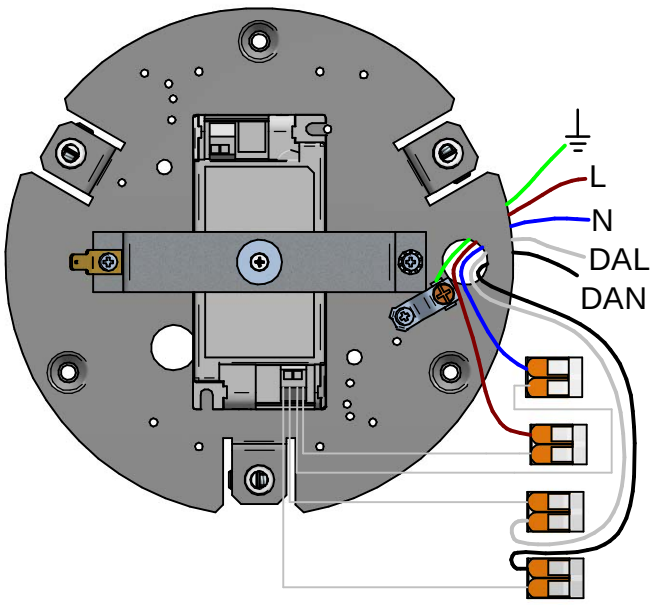

5

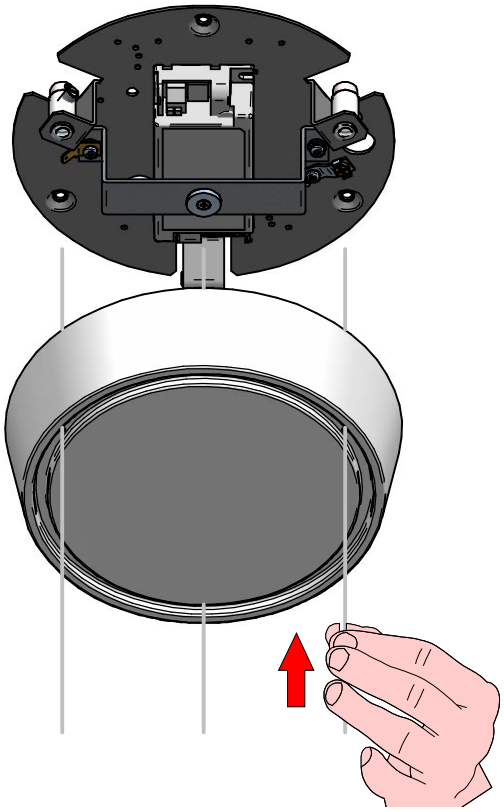

6

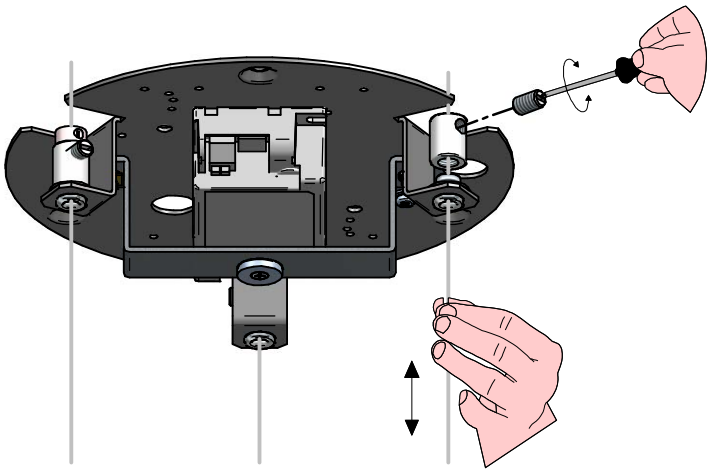

7

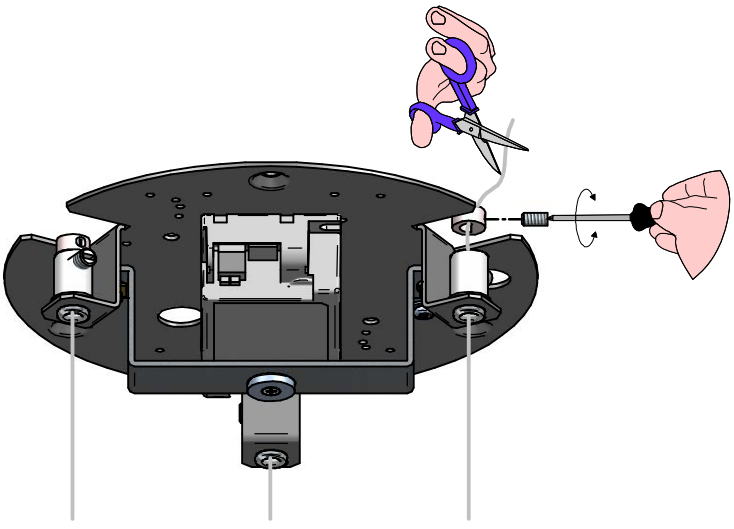

8

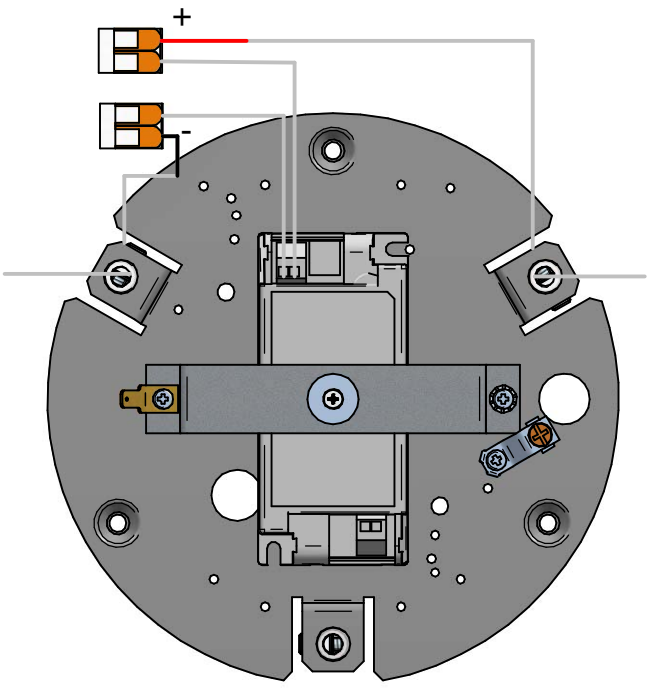

9

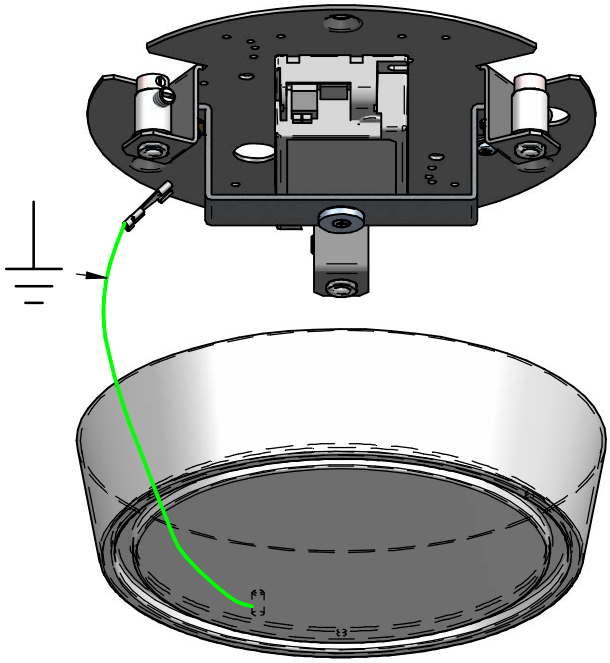

10

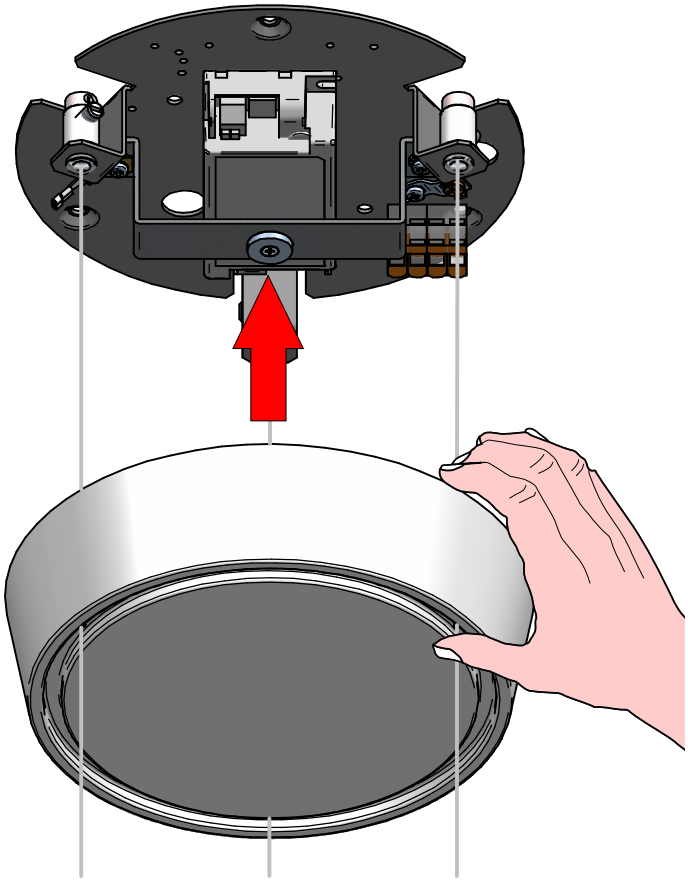

8687
HONEY
rev:0

1

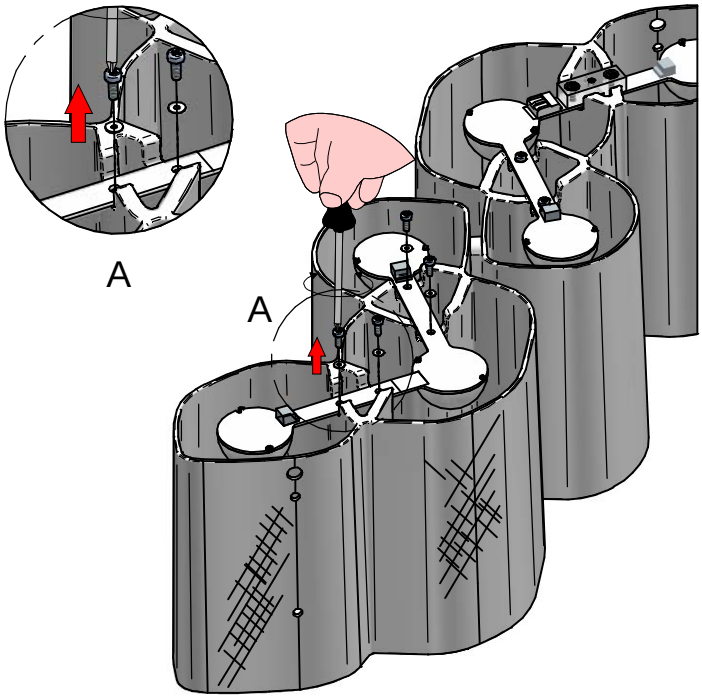

2

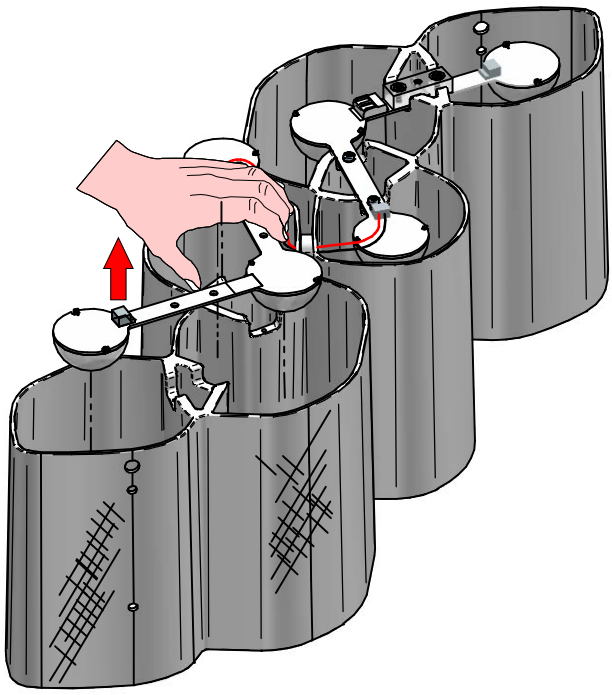

3

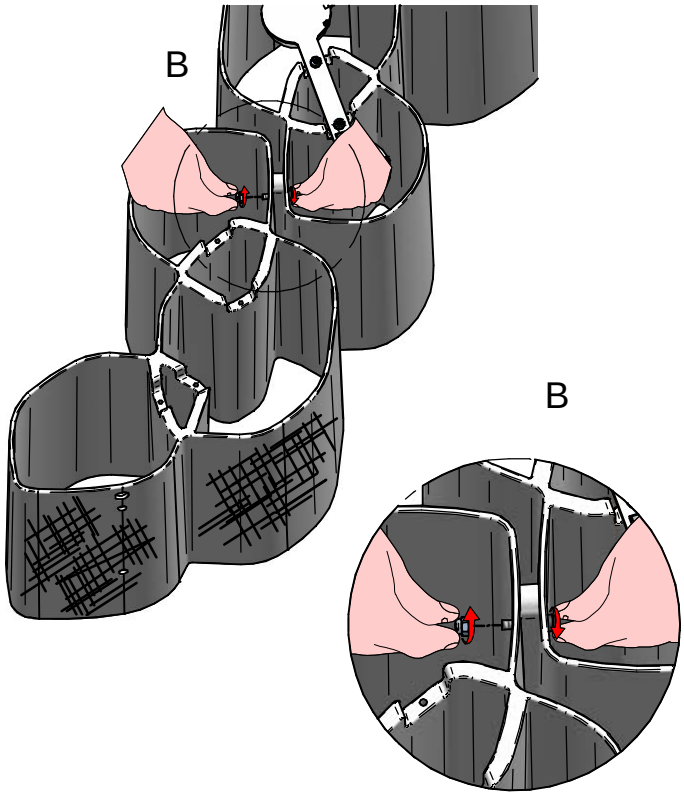

4

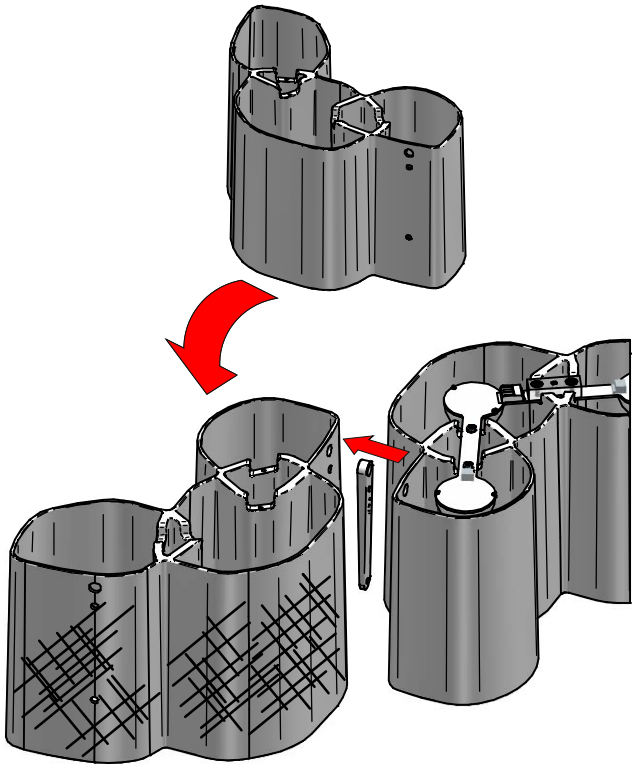

KIT0079 - CASAMBI

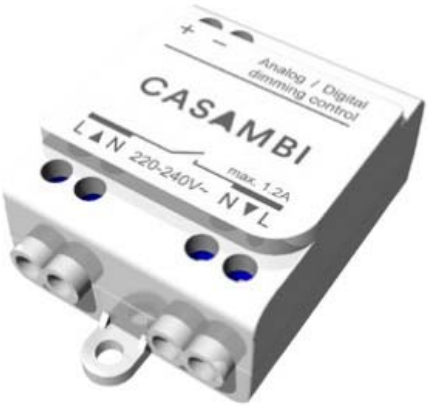

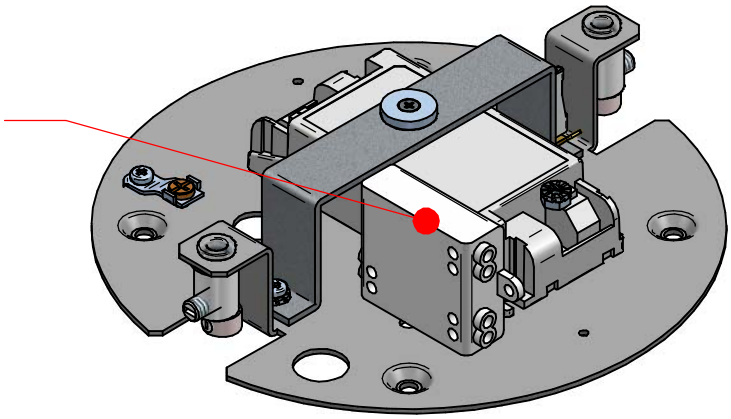

Schema per cablaggio, per driver DALI o 1-10 alimentati direttamente

Wiring diagram, directly powered DALI or 0-10V drivers

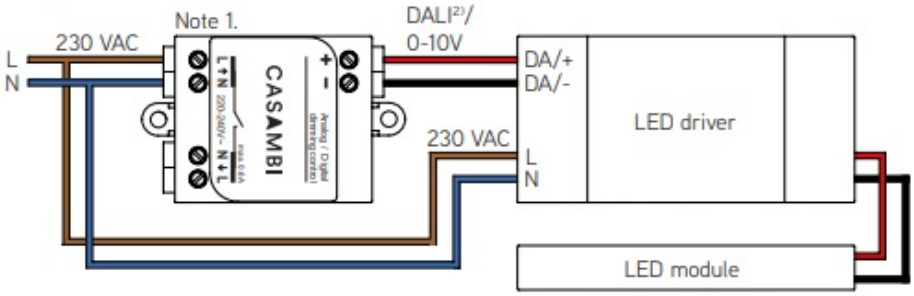

Adatto per driver che possono essere spenti tramite l'App

Suitable for drivers that can be switched off via App

Schema per cablaggio, per driver DALI o 1-10 alimentati da relè esterno

Wiring diagram, DALI or 0-10V drivers powered through external relay

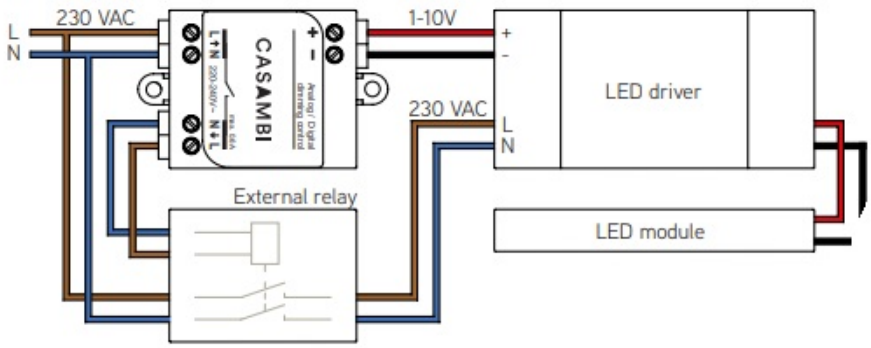

Adatto per driver che non possono essere spenti tramite App

Suitable for drivers that cannot be switched off via App



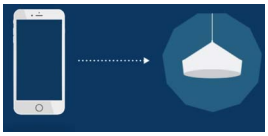



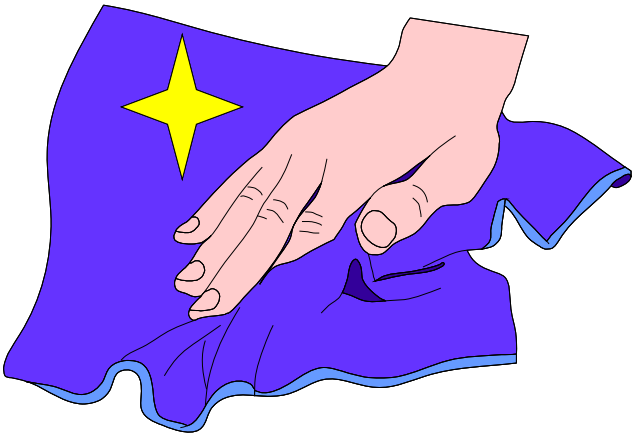



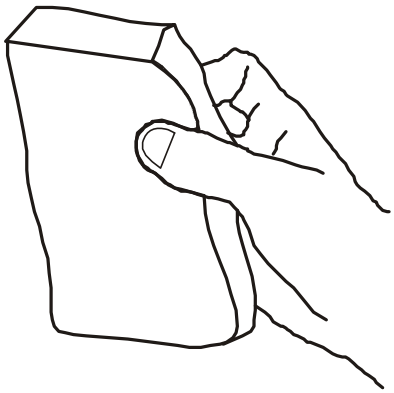

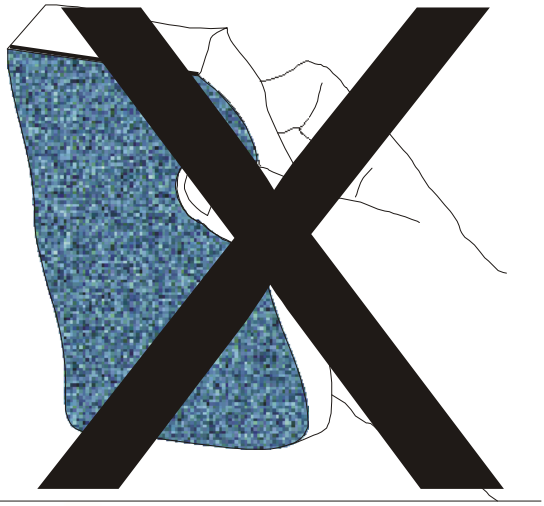



8684
HONEY
rev:4

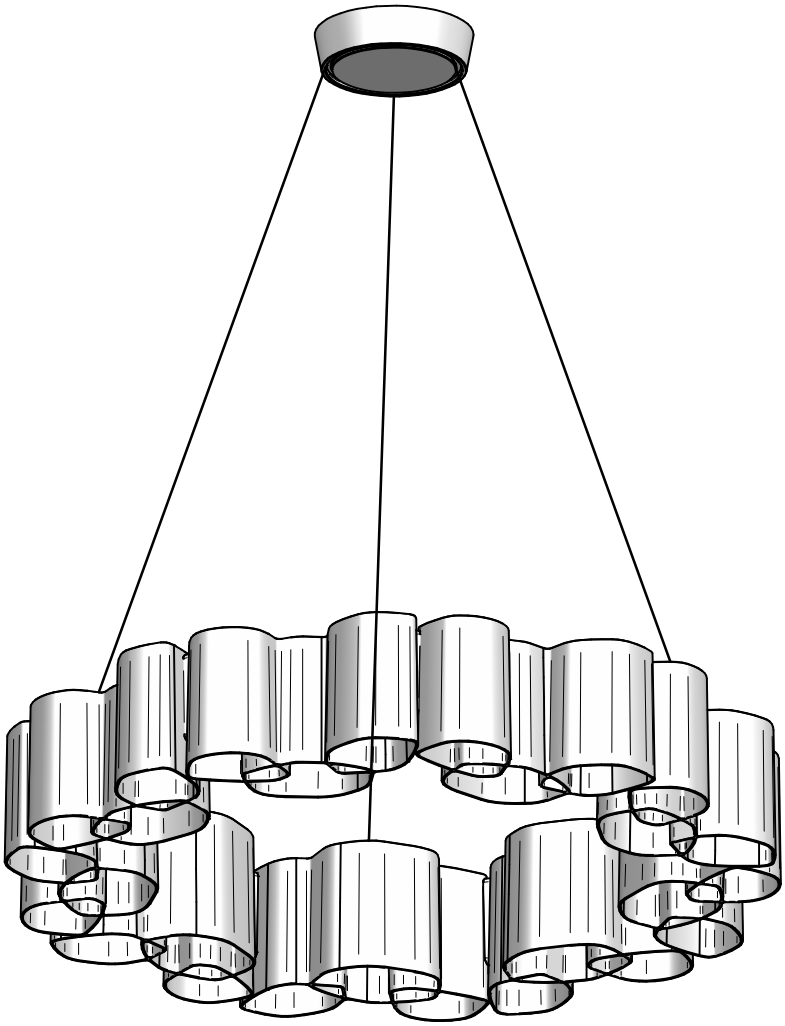

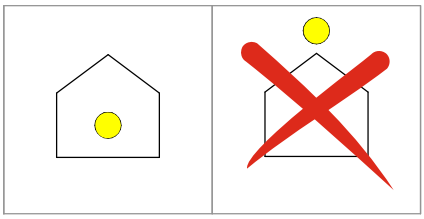

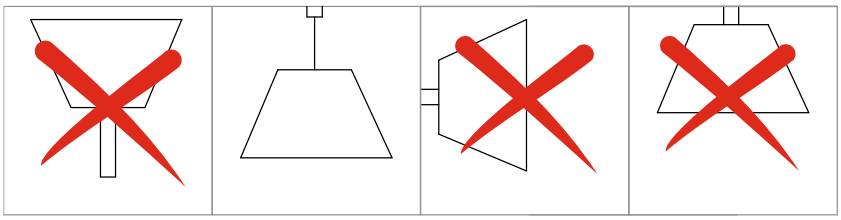

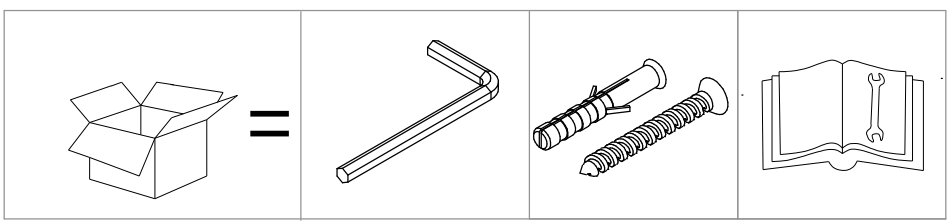

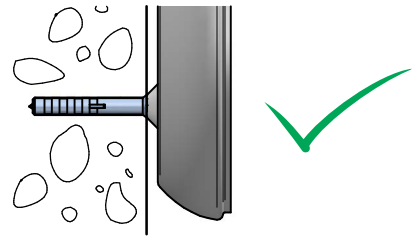

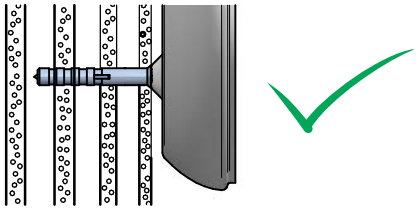

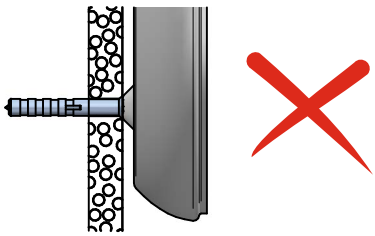

1

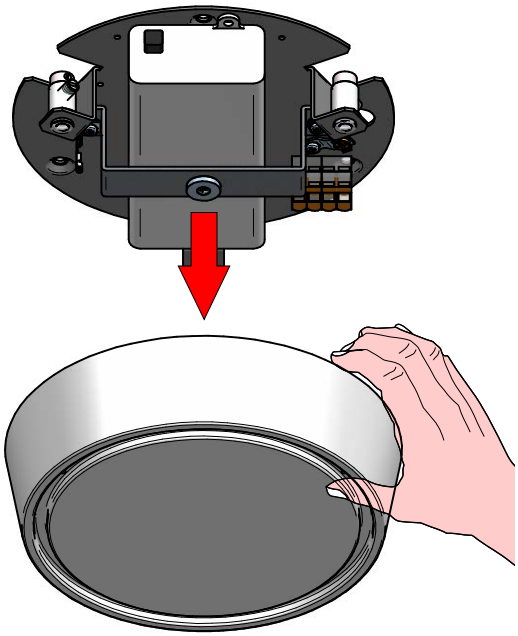

2

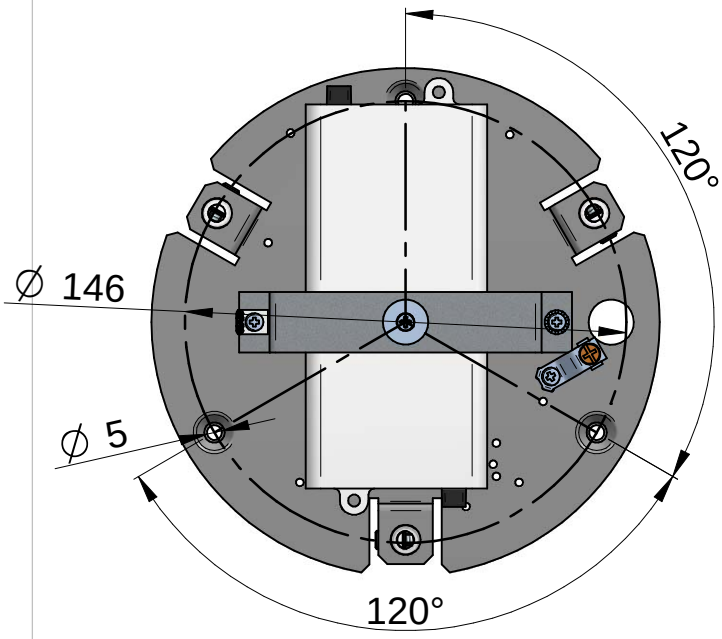

3

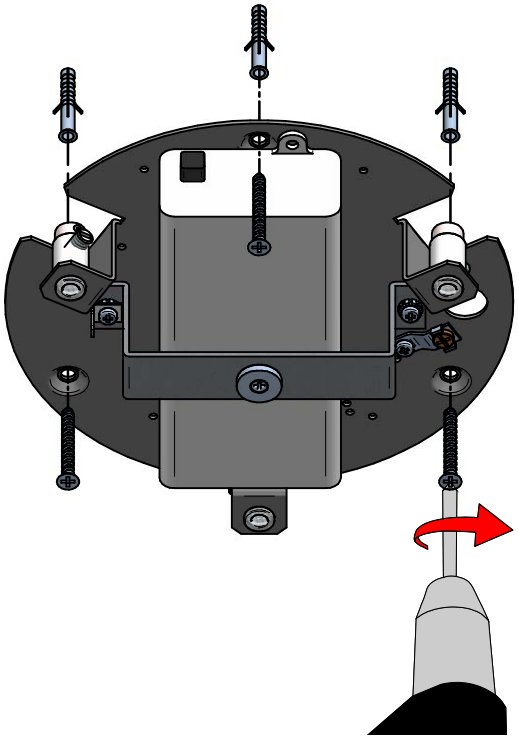

4

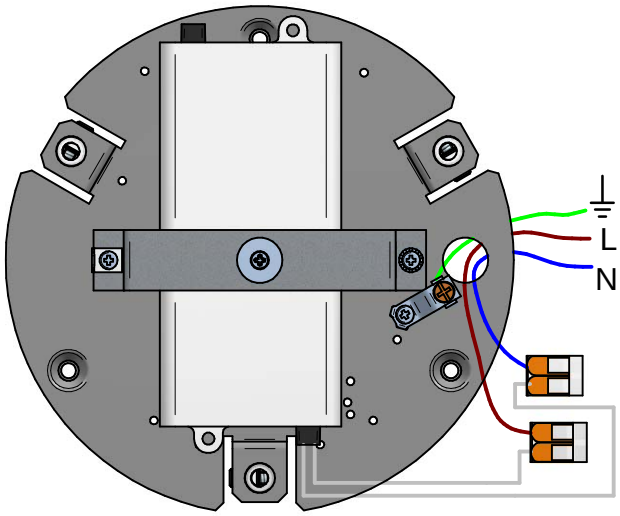

Phase-Cut
KIT0026

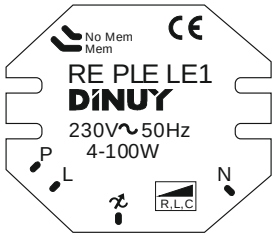

5

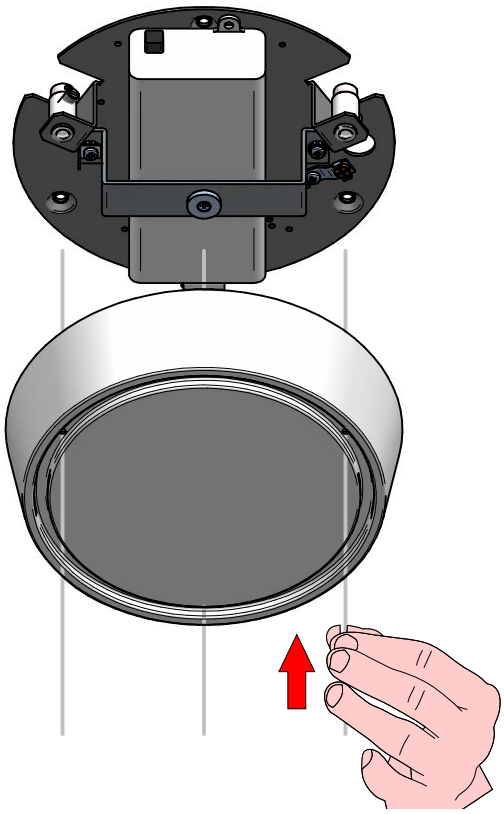

6

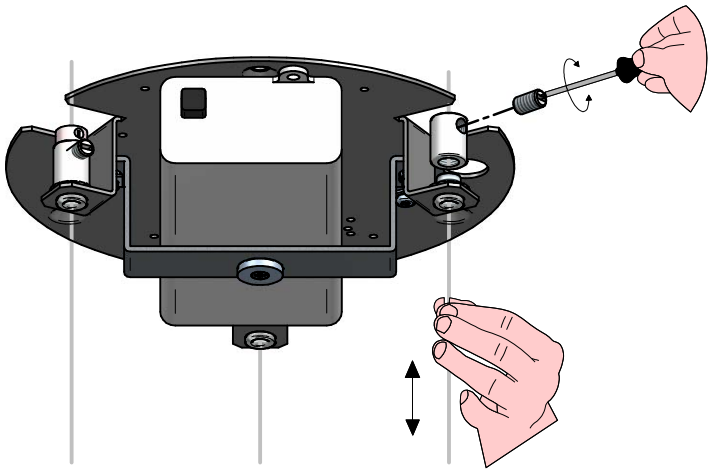

7

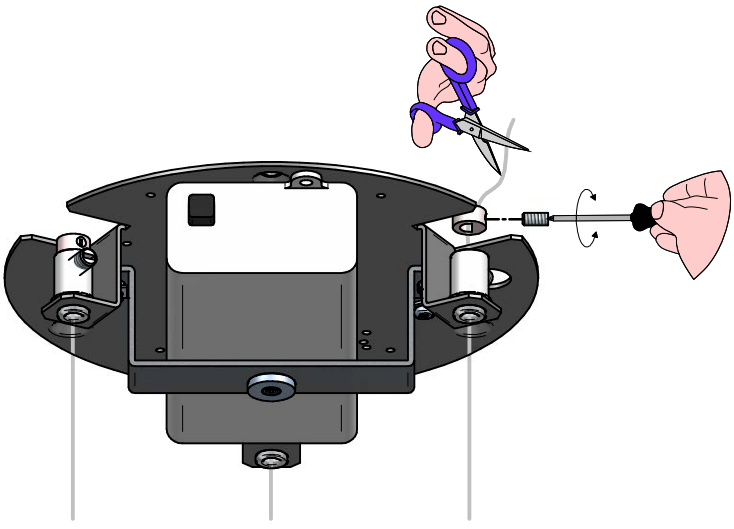

8

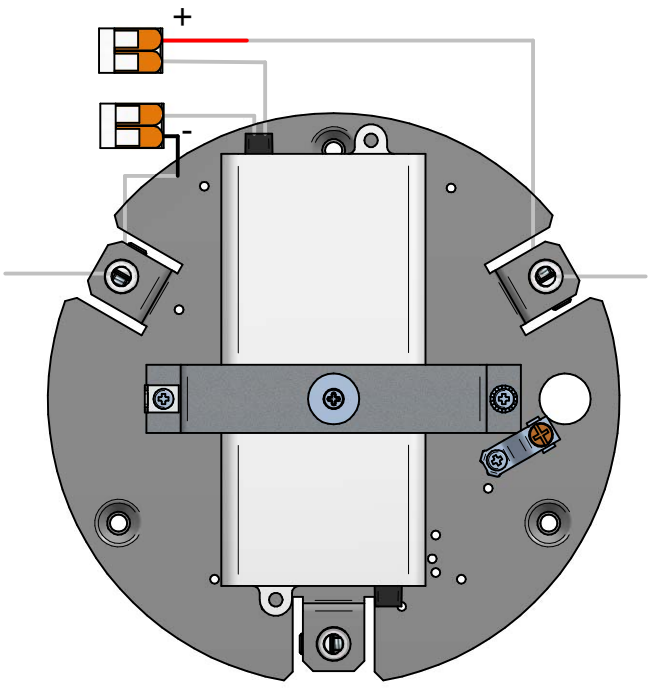

9

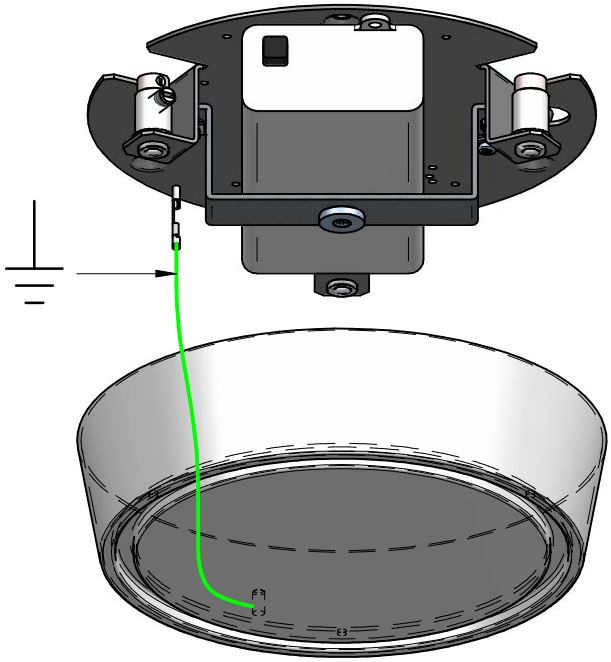

10

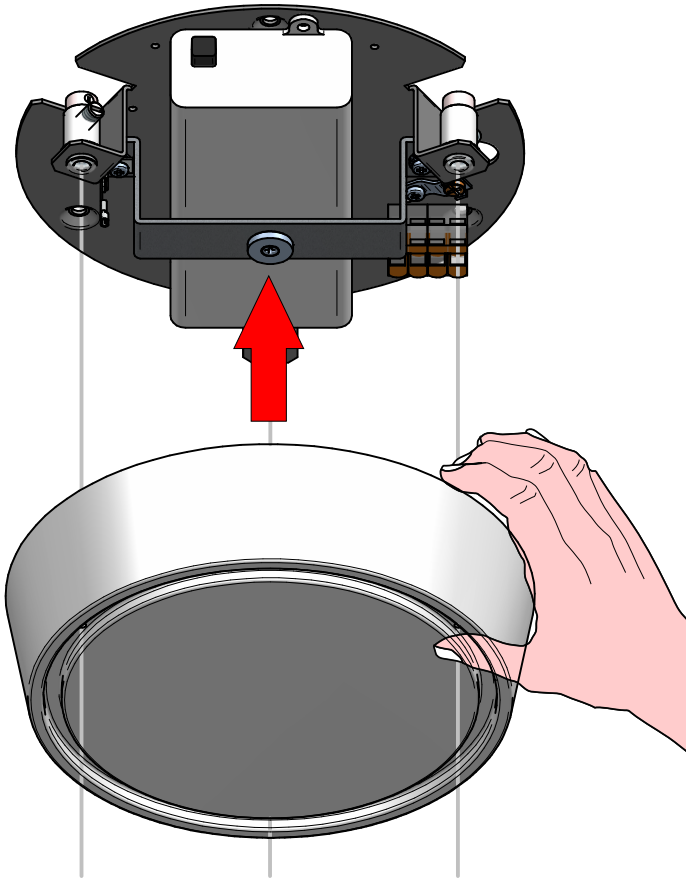

8684
HONEY
rev:4

1

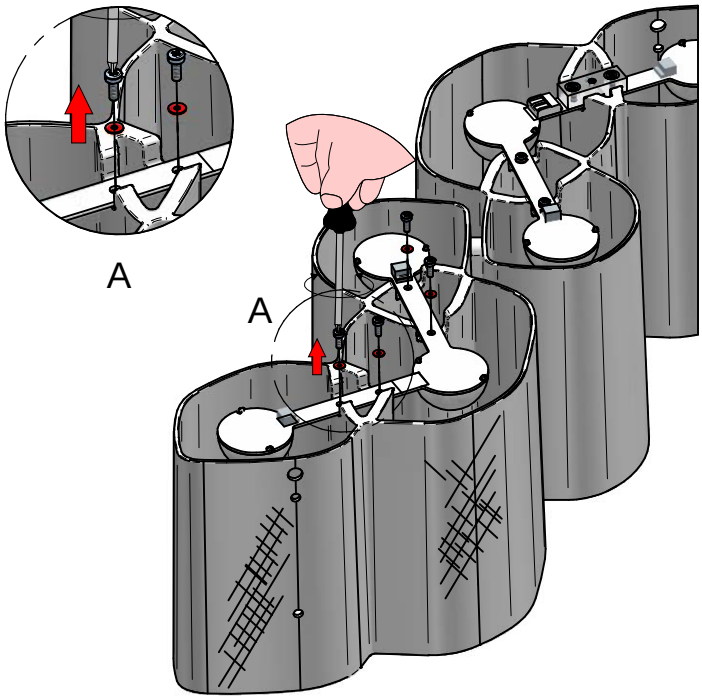

2

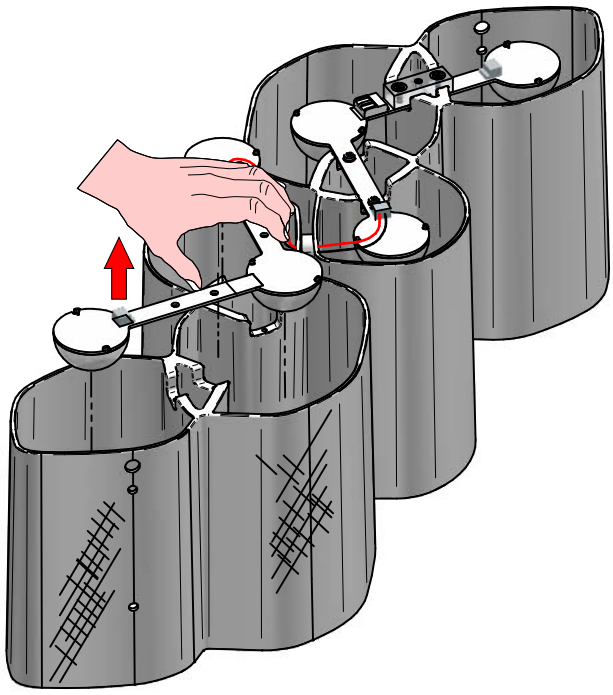

3

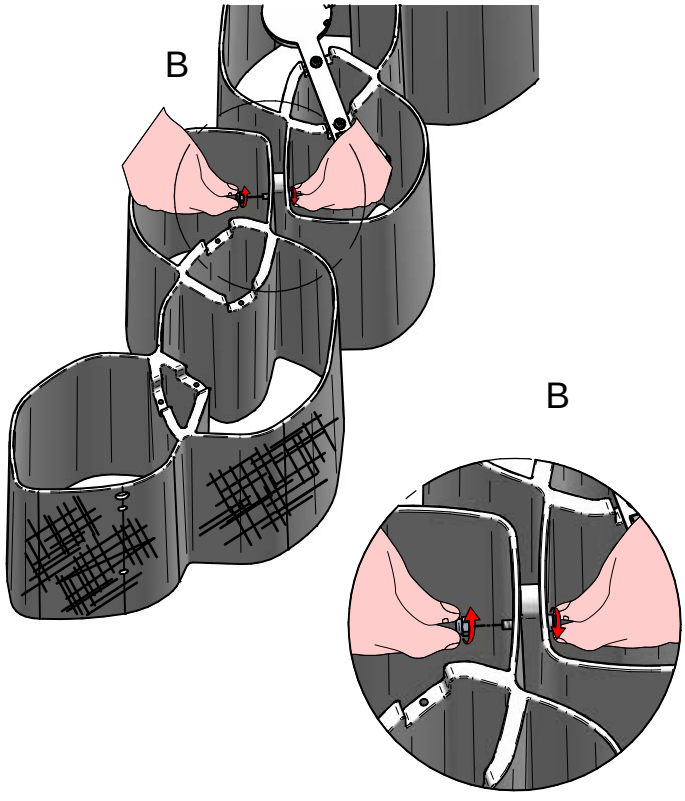

4

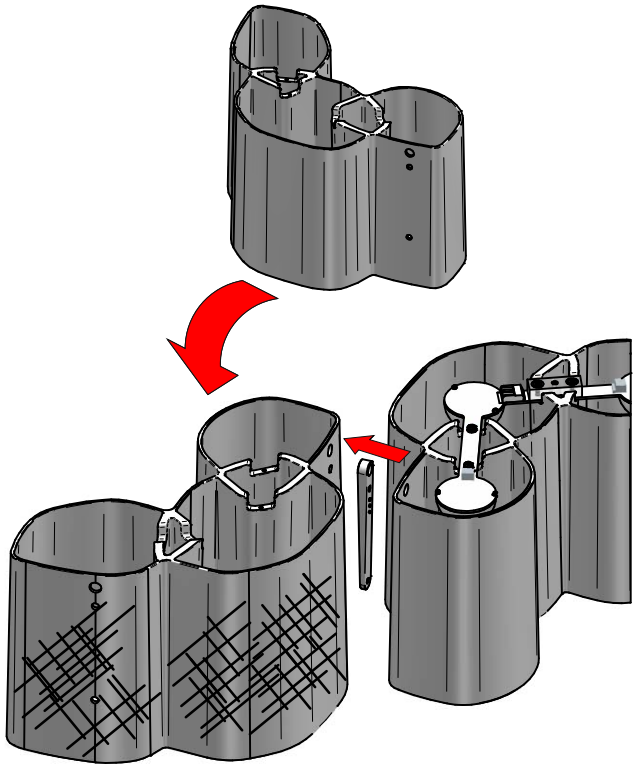

KIT0080 - CASAMBI



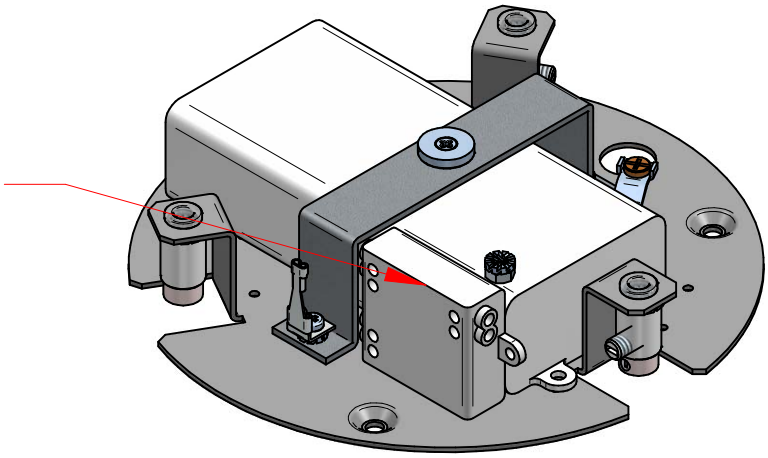

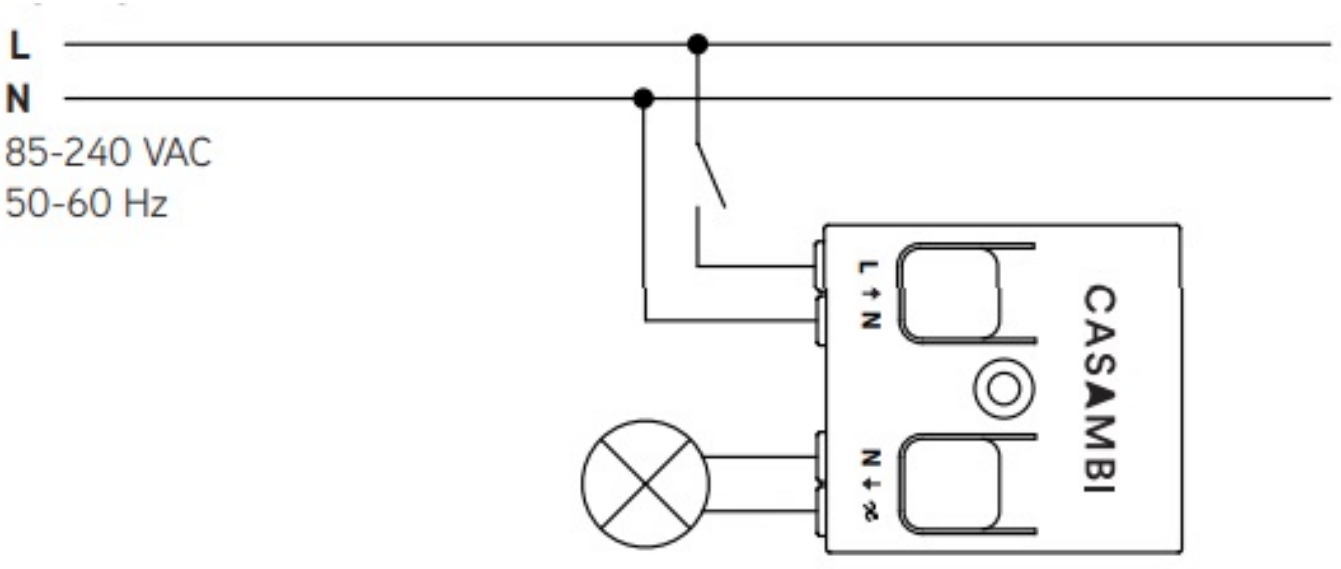



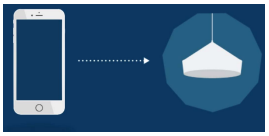







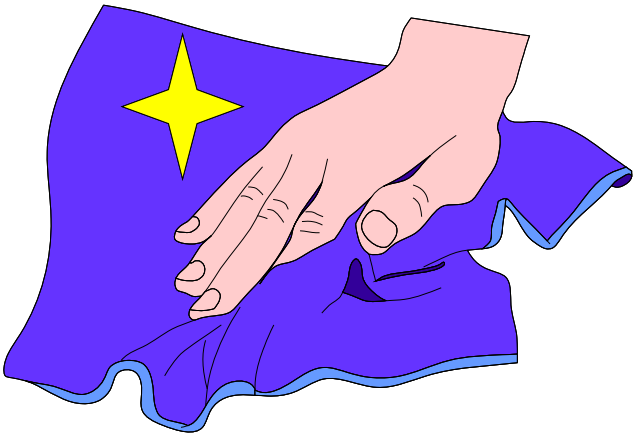



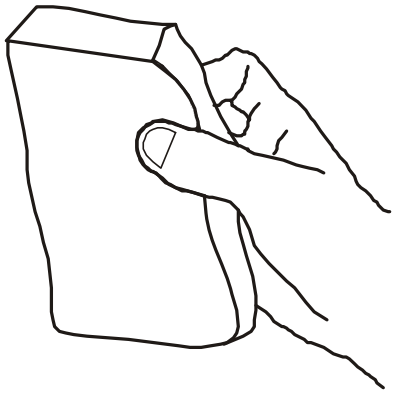

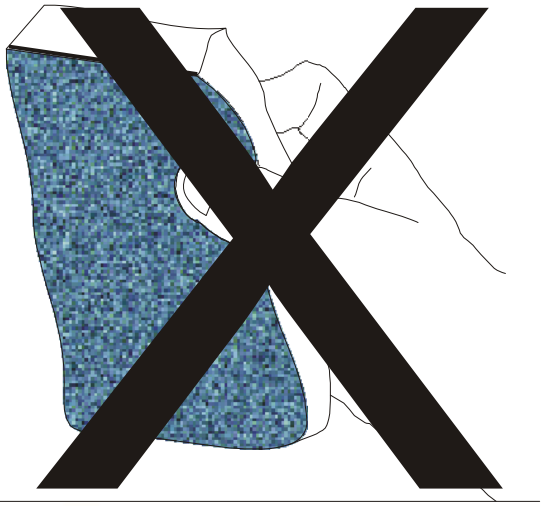

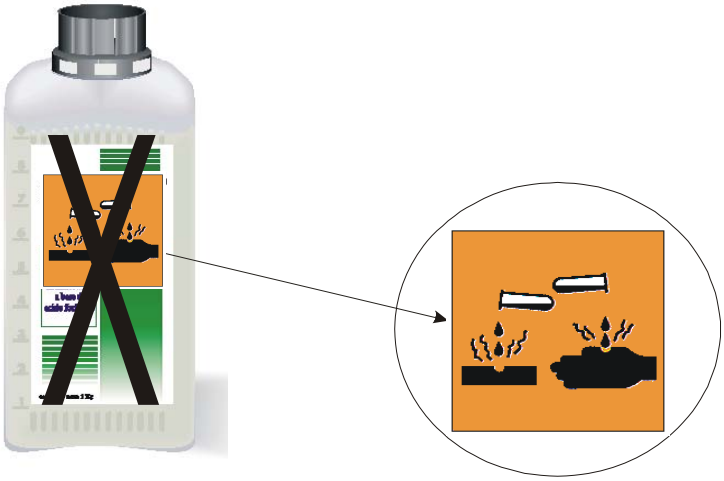

8689
HONEY
rev:0

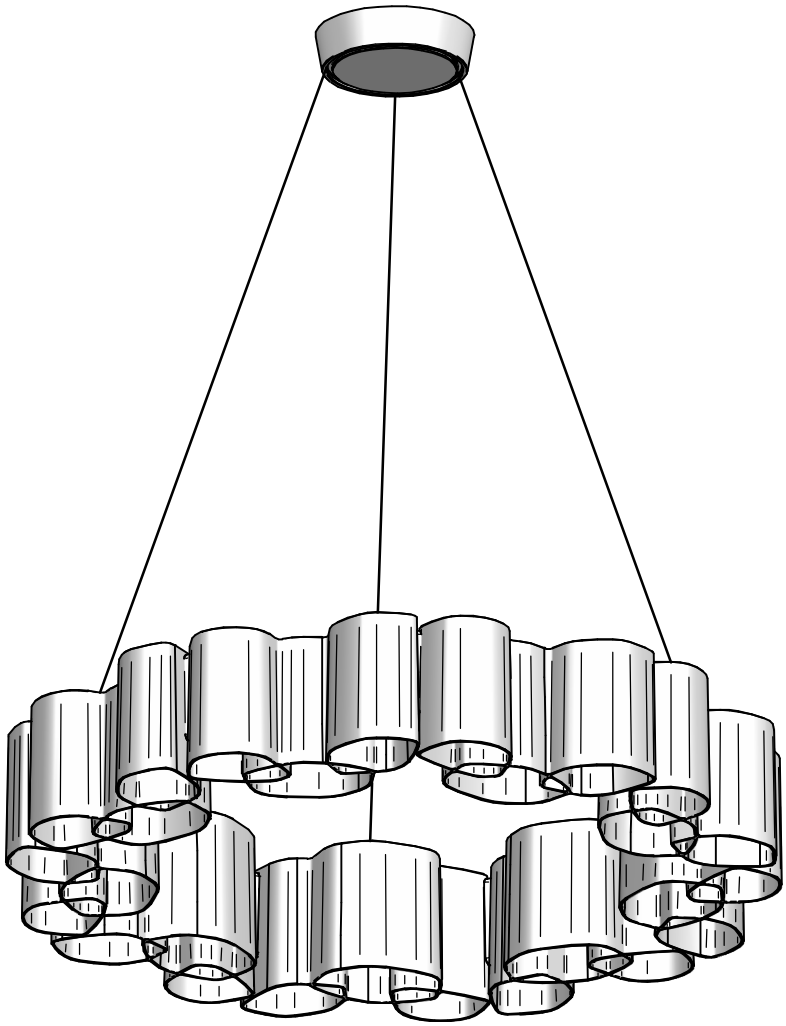

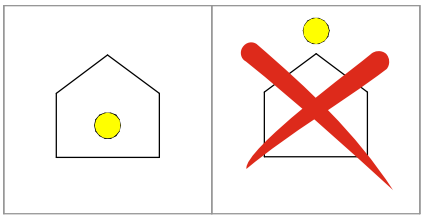

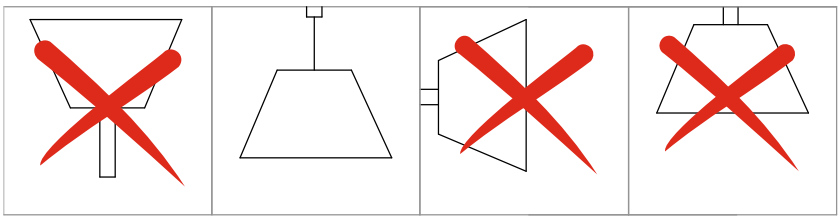

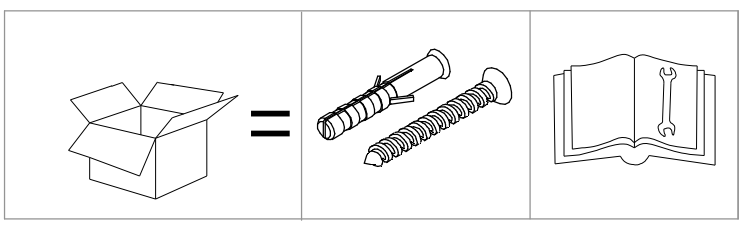

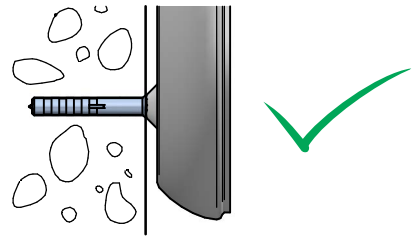

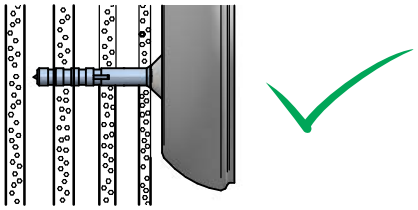

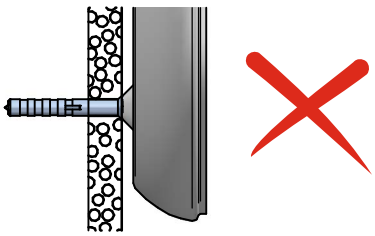

1

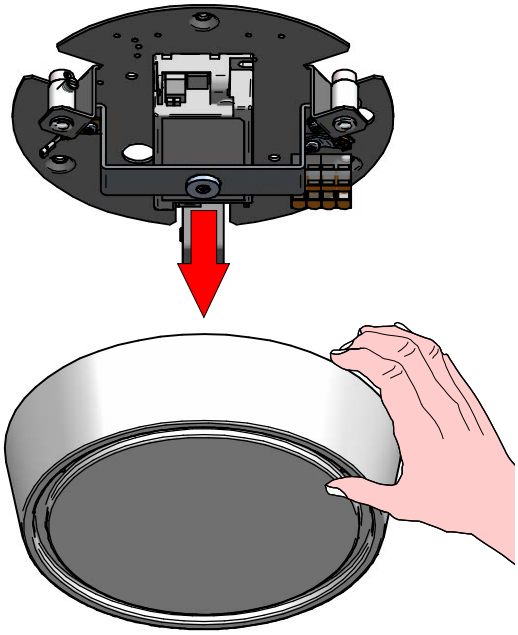

2

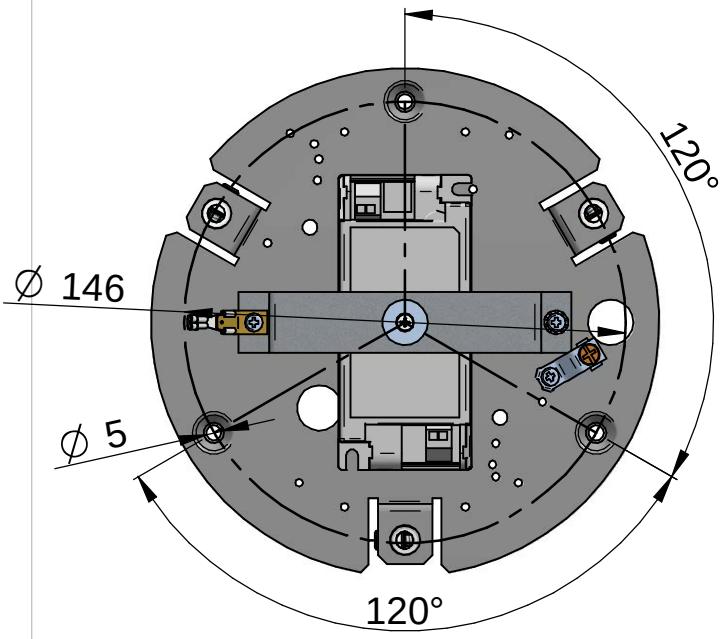

3

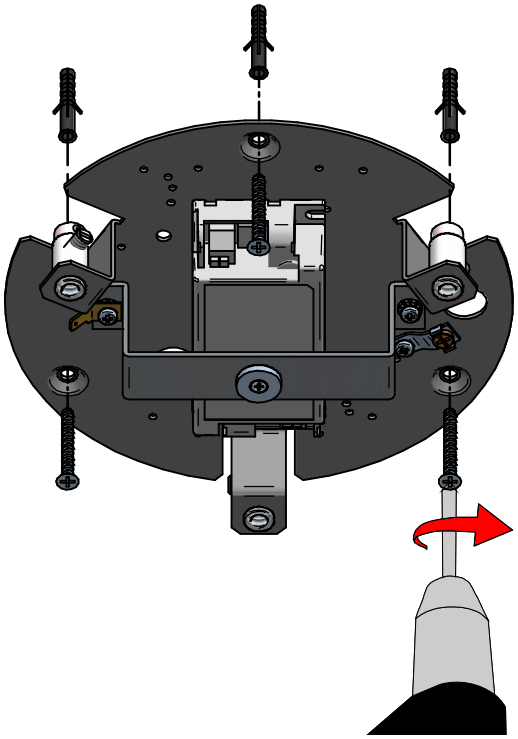

4

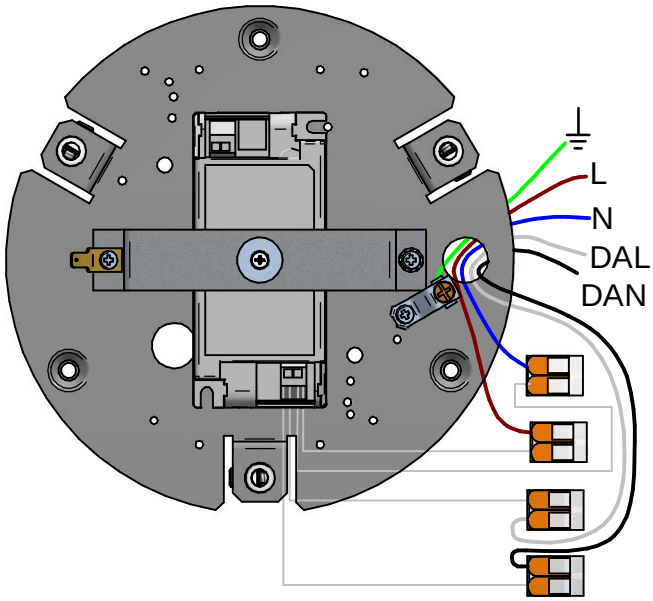

5

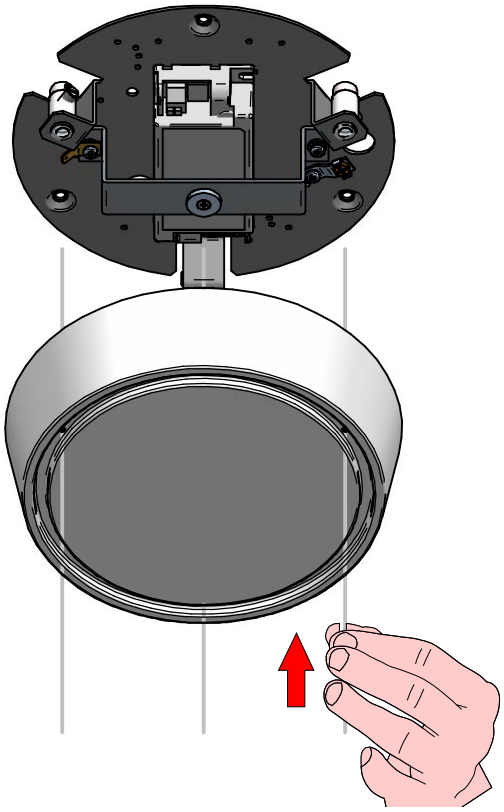

6

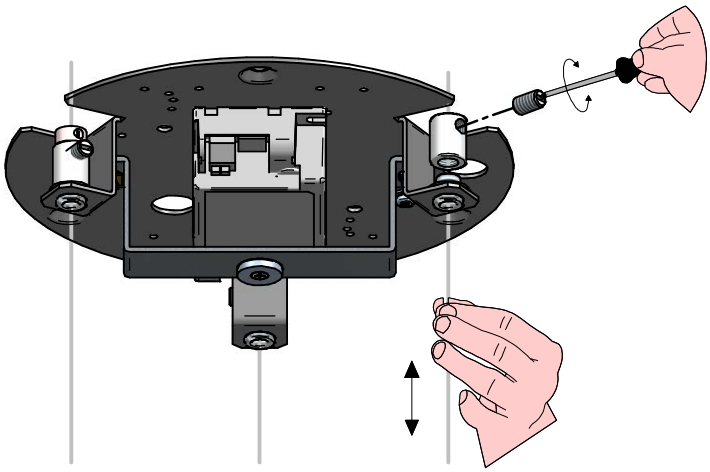

7

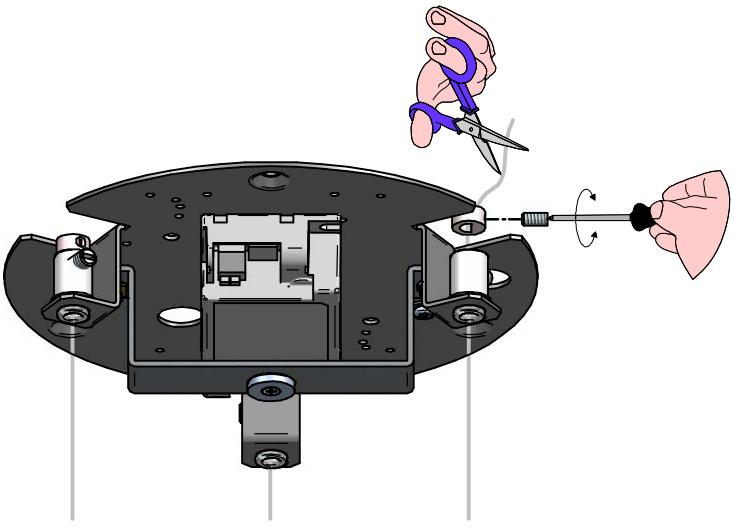

8

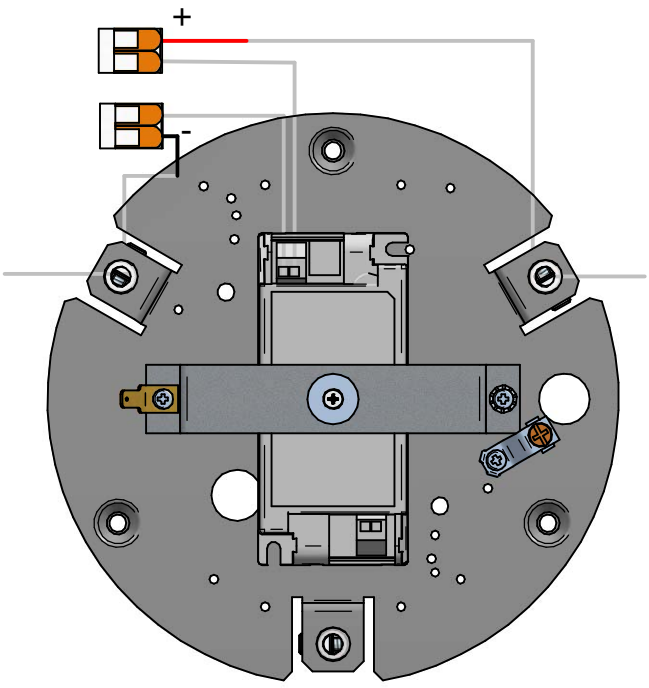

9

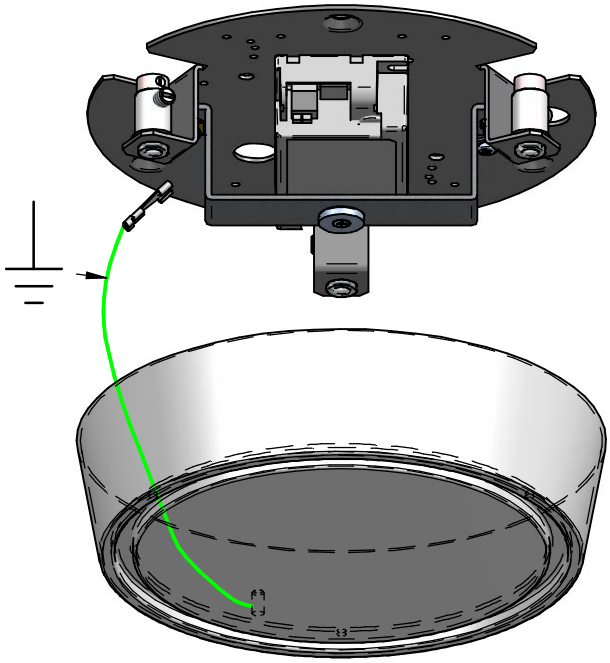

10

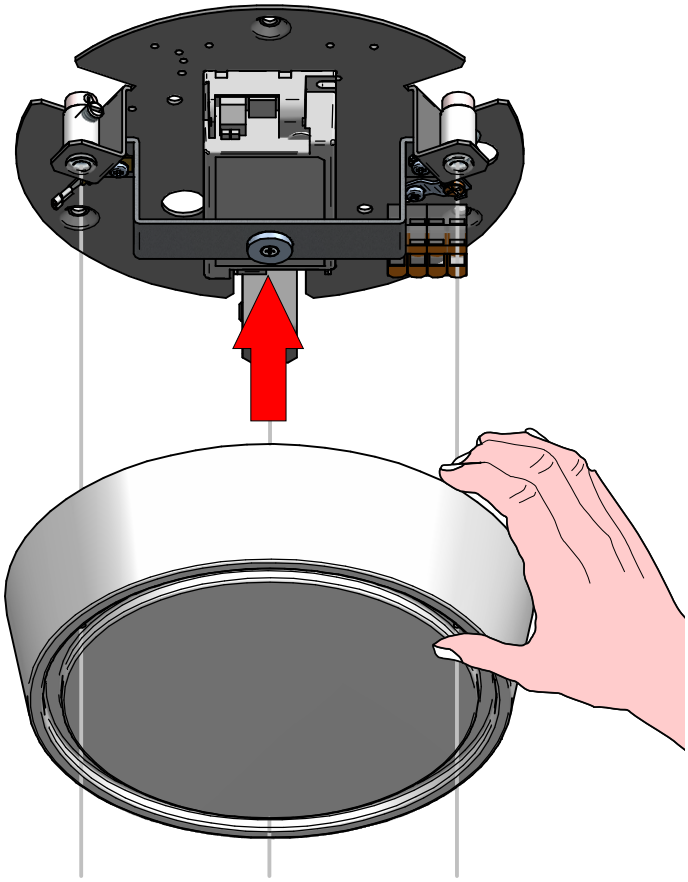

8689
HONEY
rev:0

1

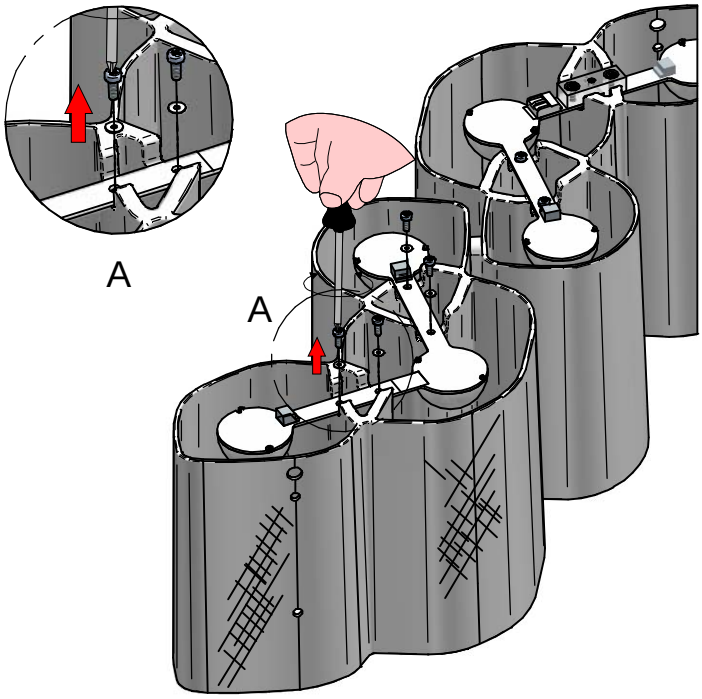

2

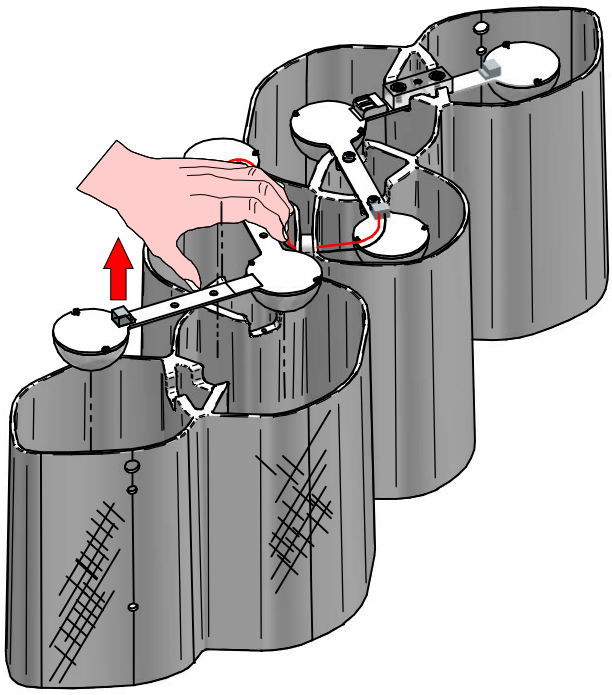

3

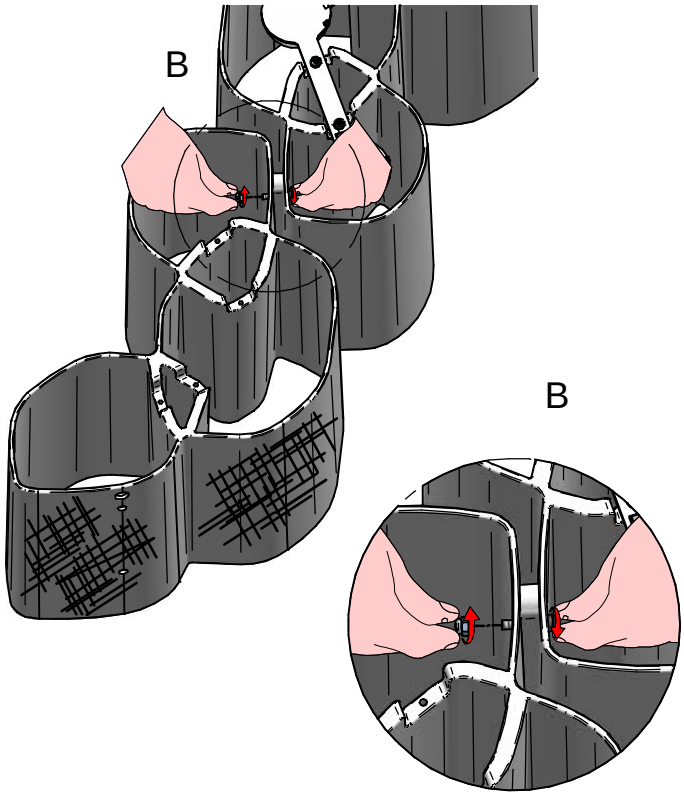

4

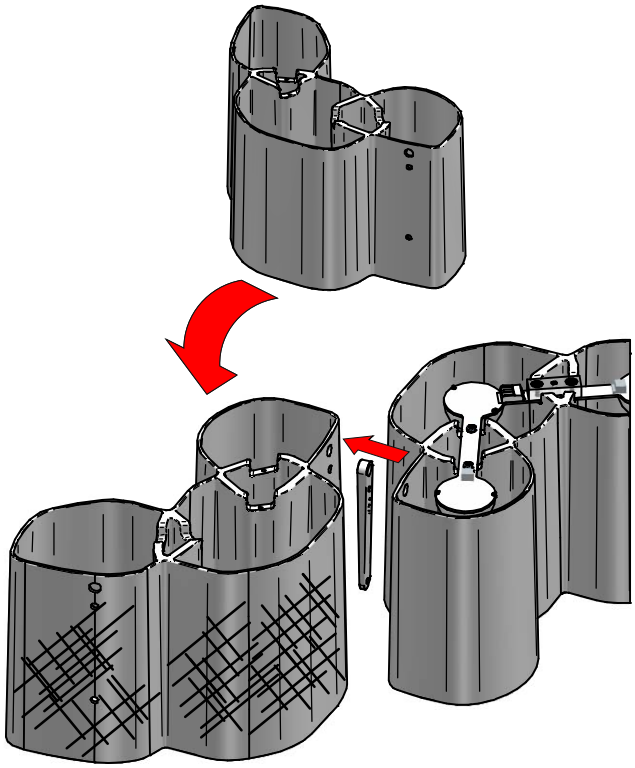

KIT0079 - CASAMBI

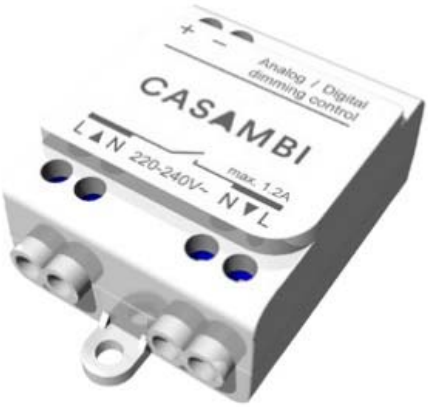

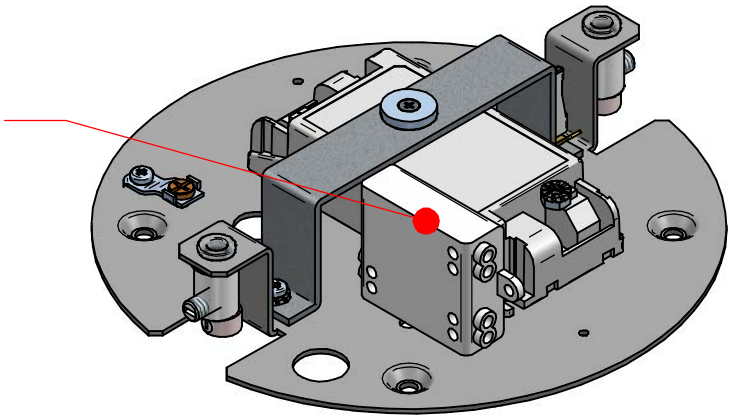

Schema per cablaggio, per driver DALI o 1-10 alimentati direttamente

Wiring diagram, directly powered DALI or 0-10V drivers

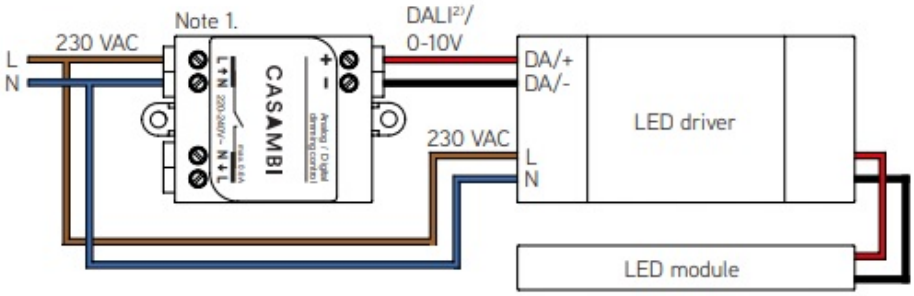

Adatto per driver che possono essere spenti tramite l'App

Suitable for drivers that can be switched off via App

Schema per cablaggio, per driver DALI o 1-10 alimentati da relè esterno

Wiring diagram, DALI or 0-10V drivers powered through external relay

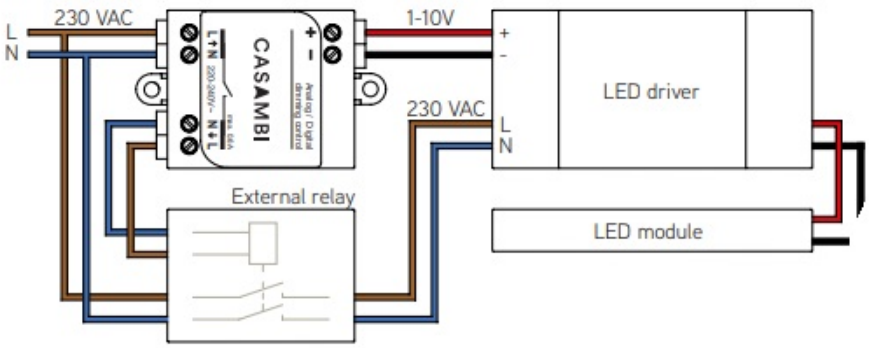

Adatto per driver che non possono essere spenti tramite App

Suitable for drivers that cannot be switched off via App



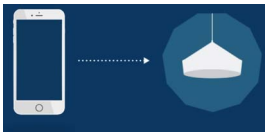



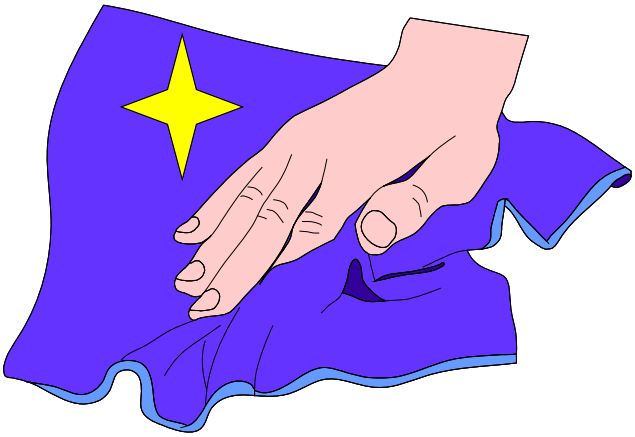



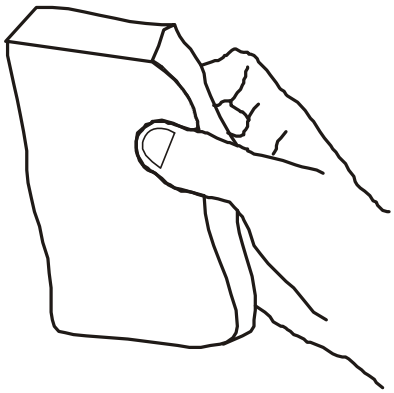

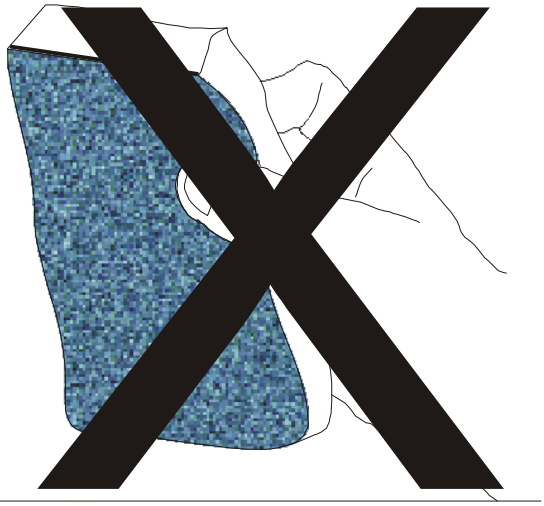



8686
HONEY
rev:5

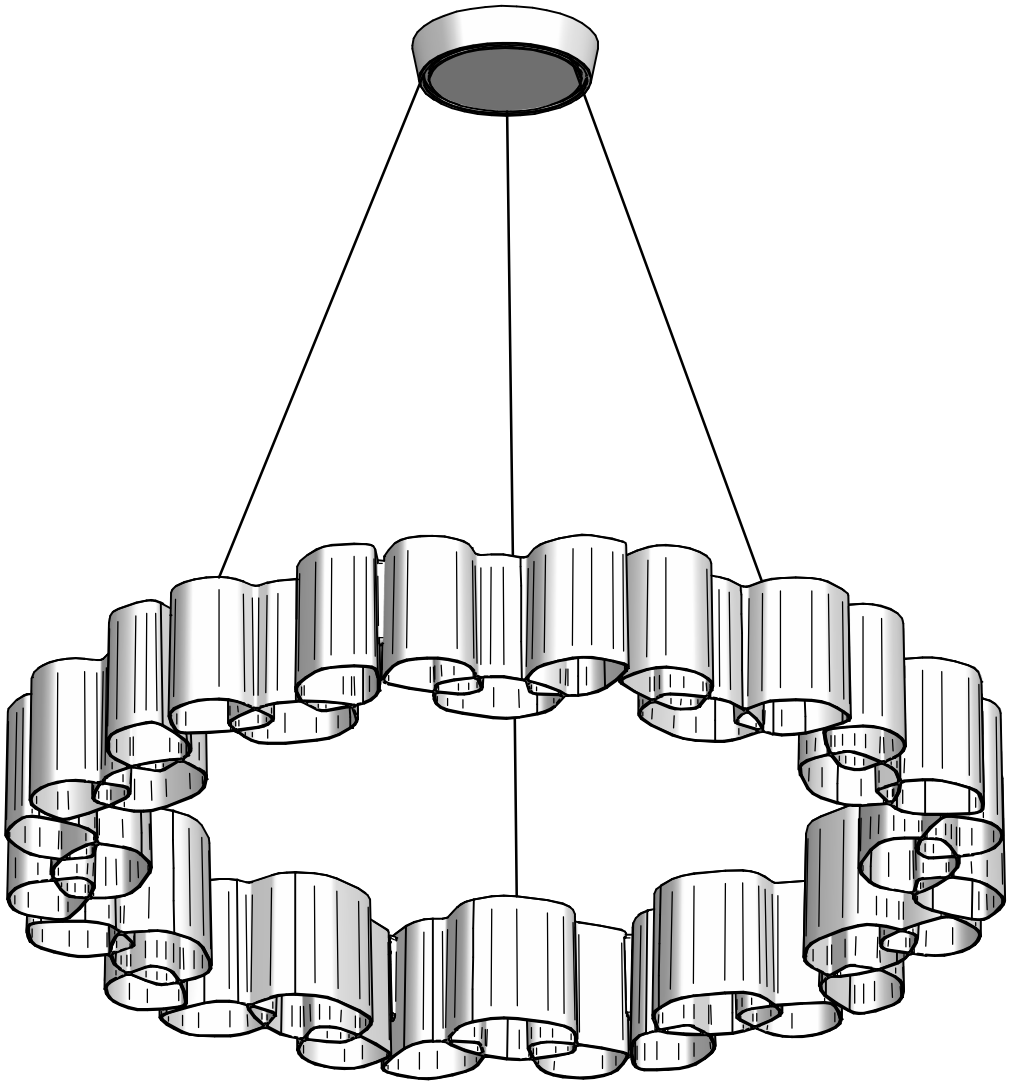

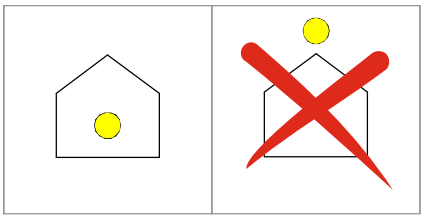

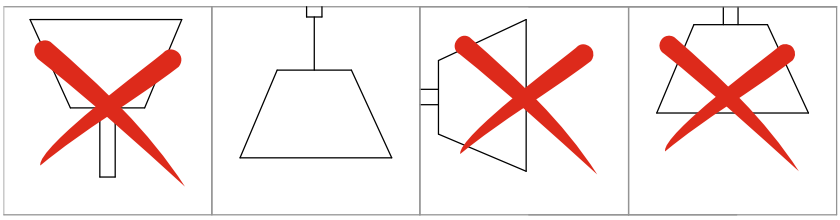

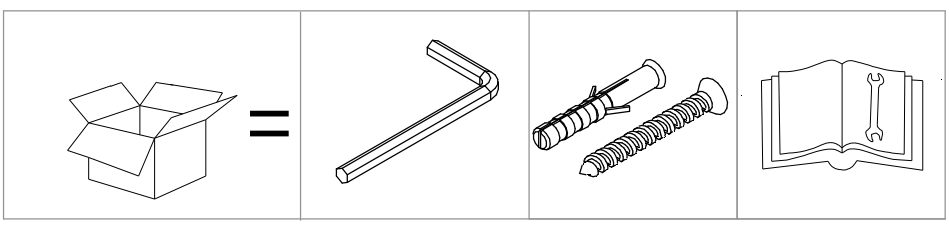

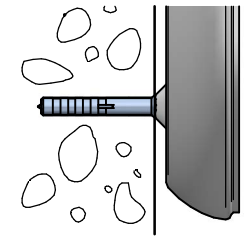

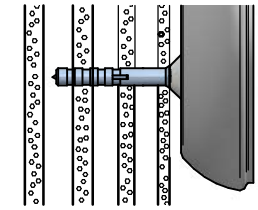

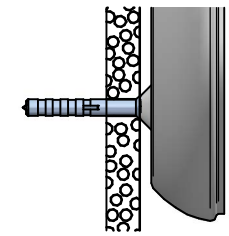

Questo prodotto contiene 12 sorgenti luminose di classe di efficienza energetica F

1

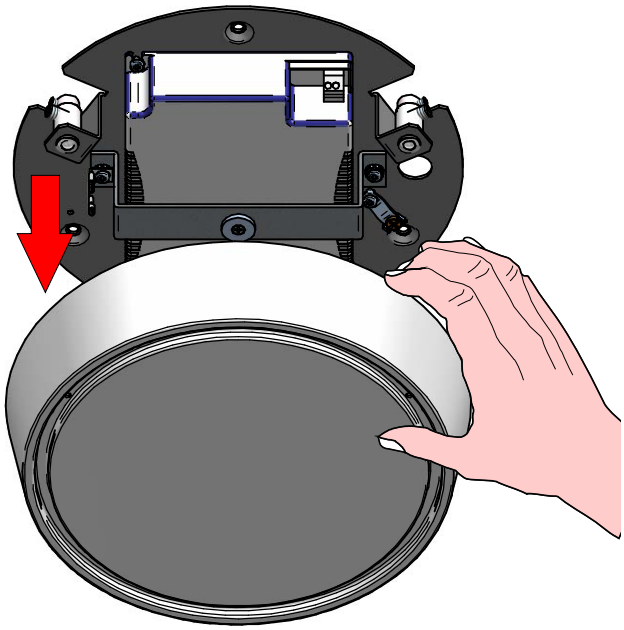

2

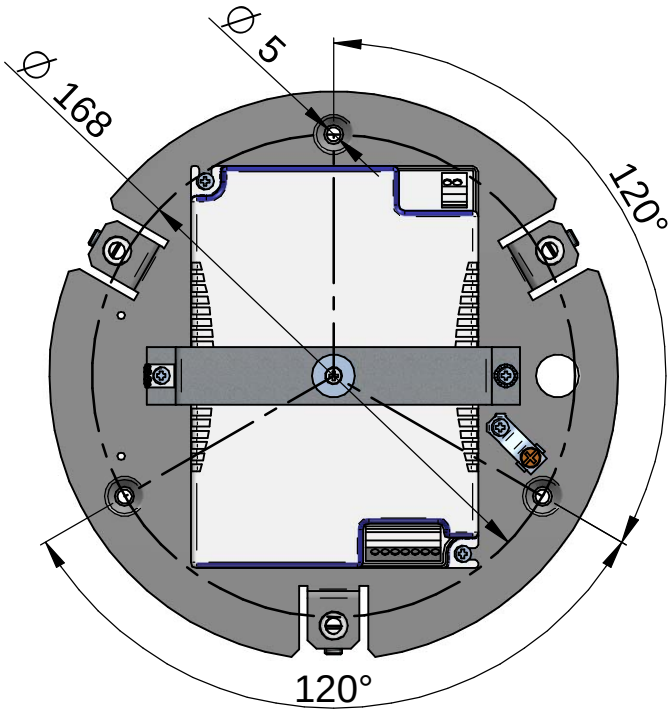

3

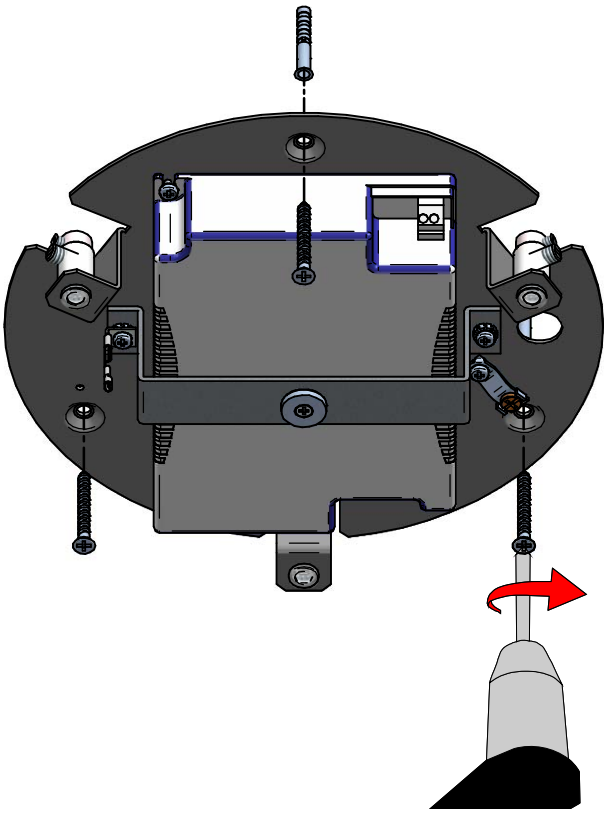

4

DALI

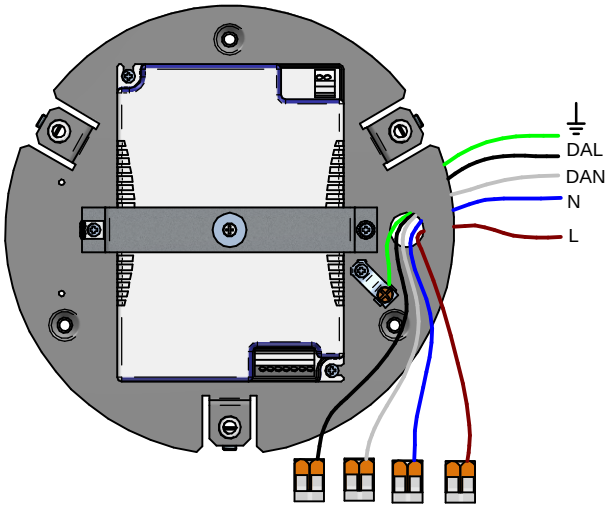

PUSH DIM

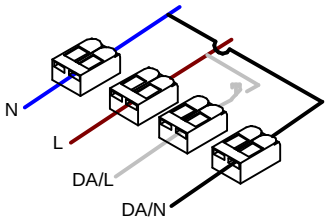

ON/OFF

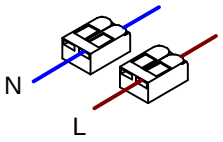

5

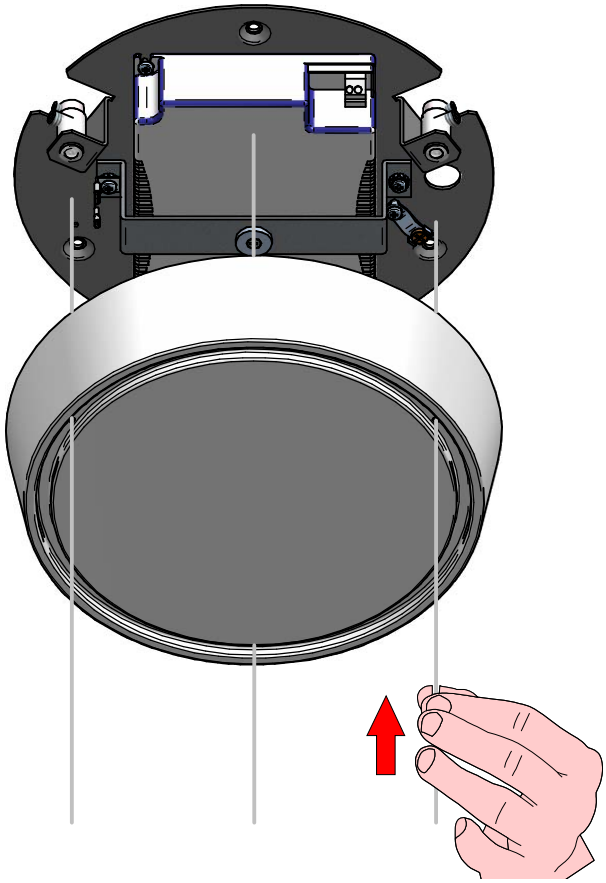

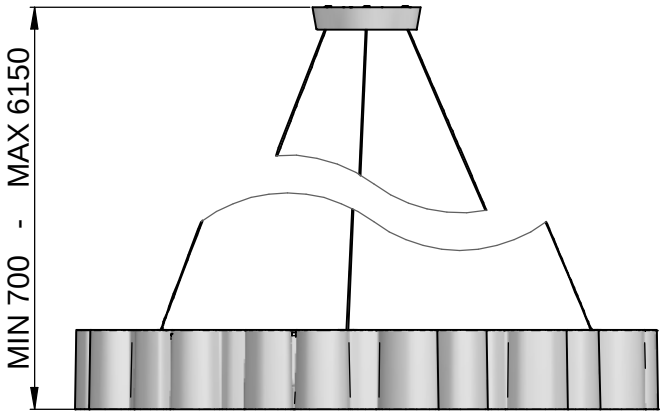

6

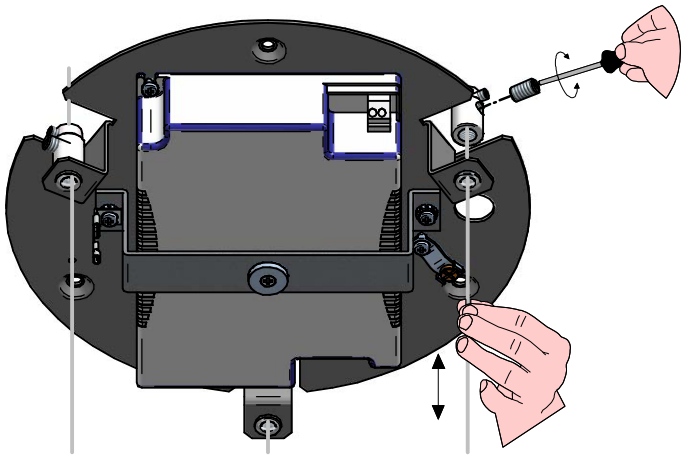

7

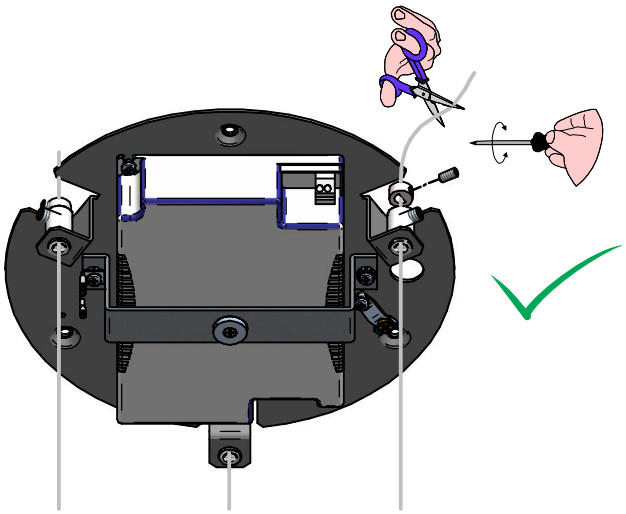

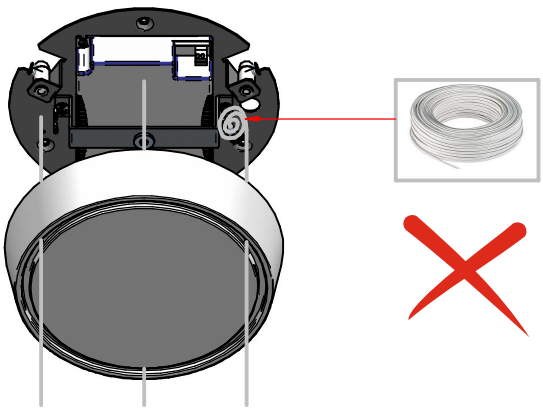

8

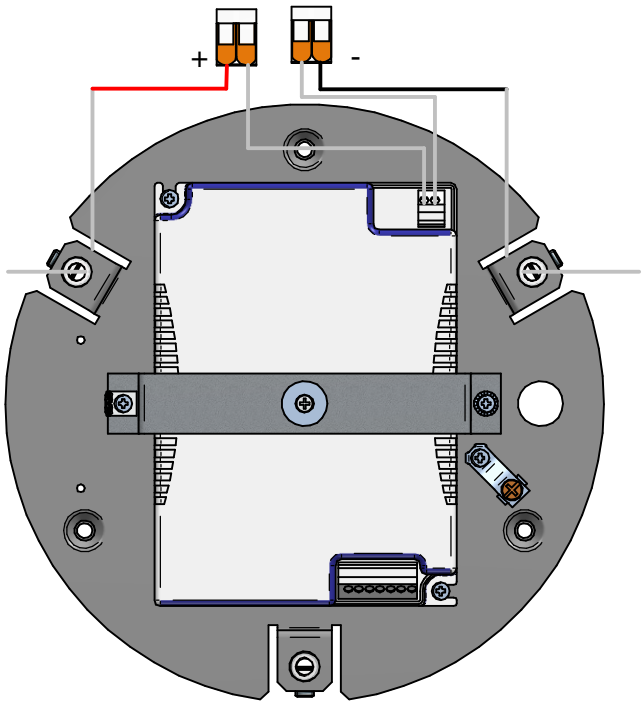

9

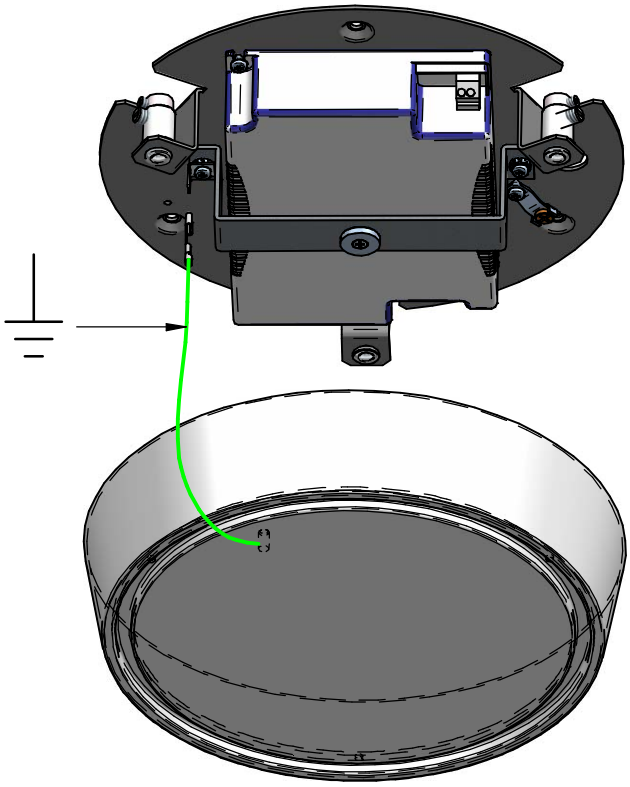

10

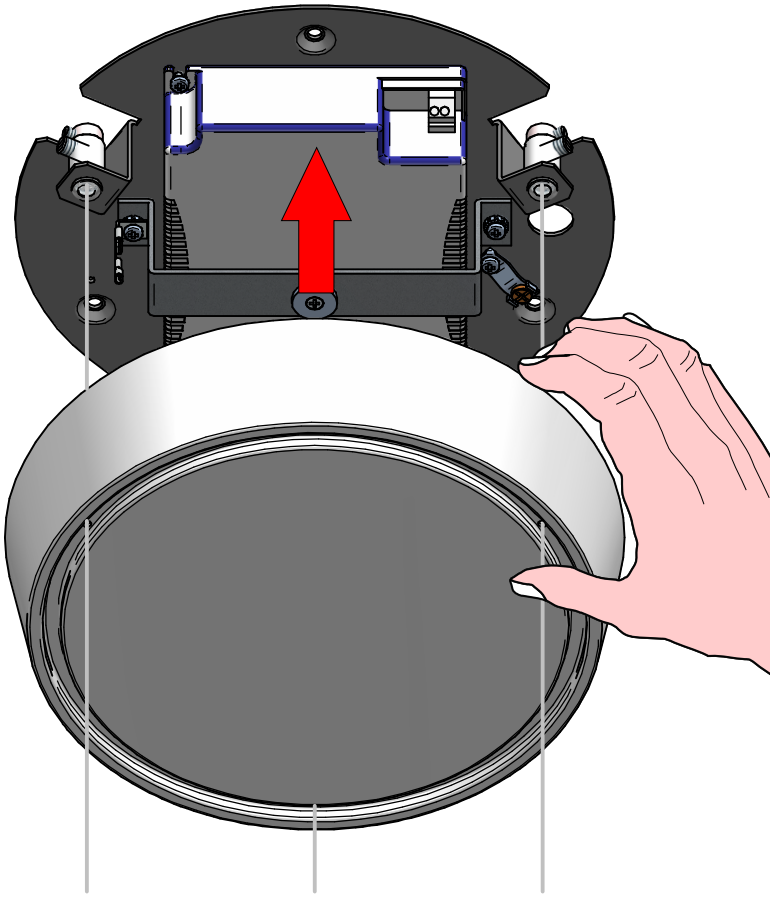

1

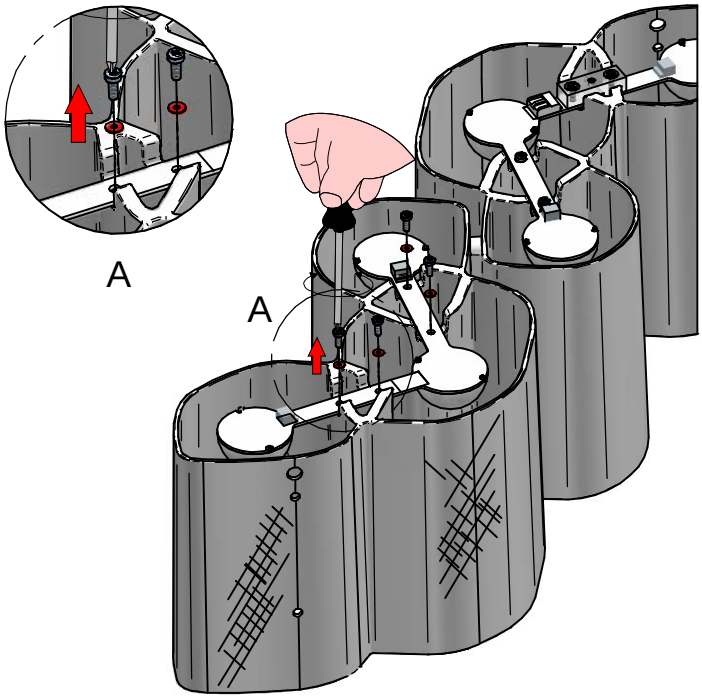

2

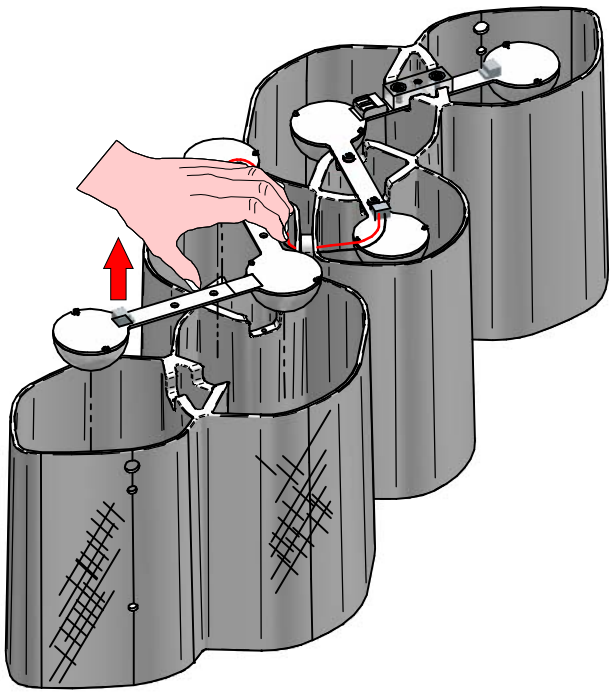

3

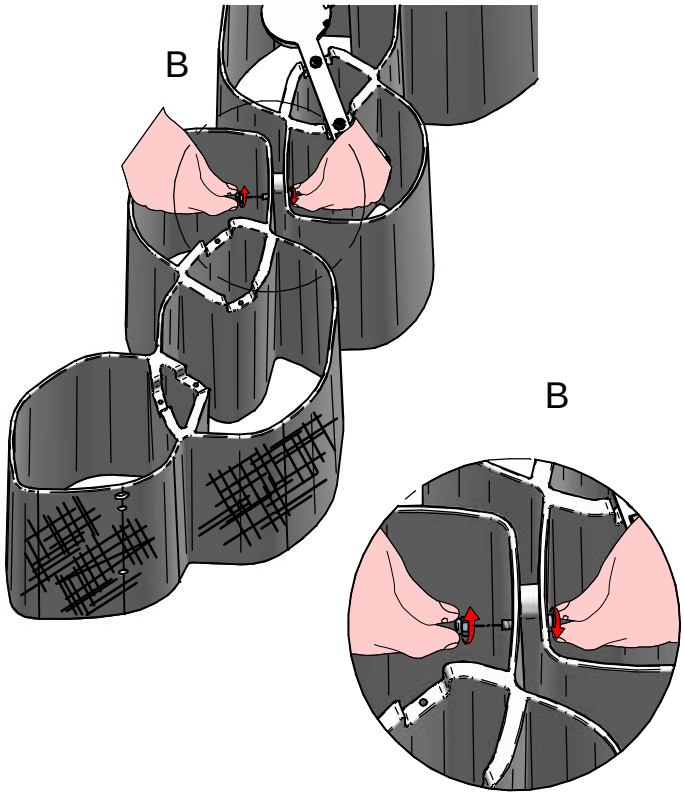

4

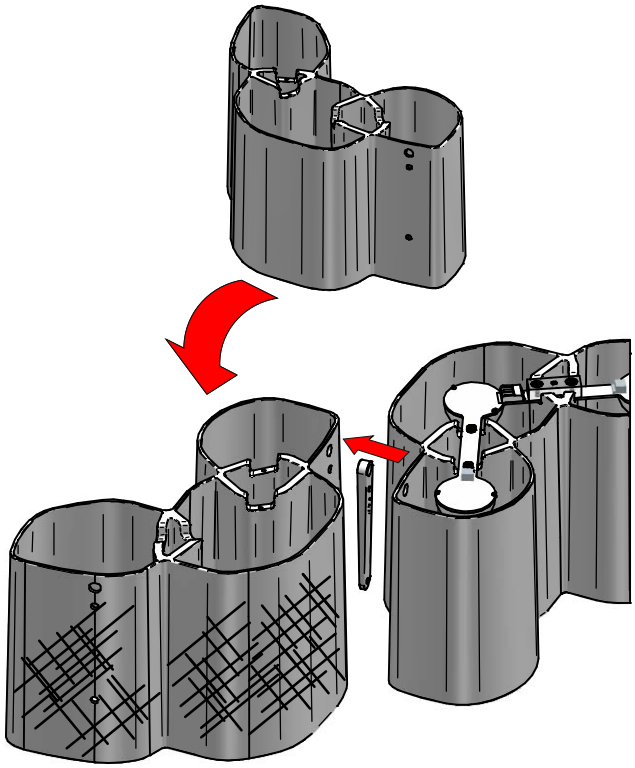

KIT0079 - CASAMBI

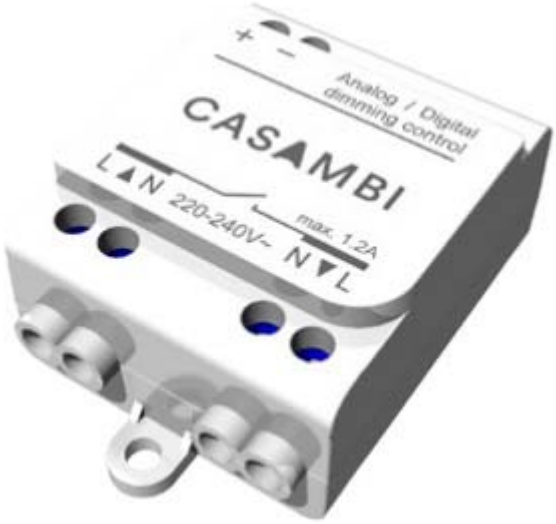

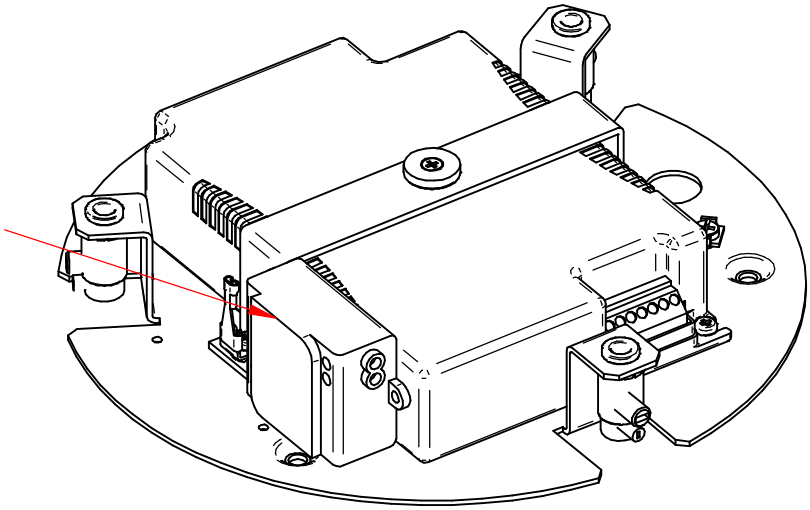

DALI / 1-10V

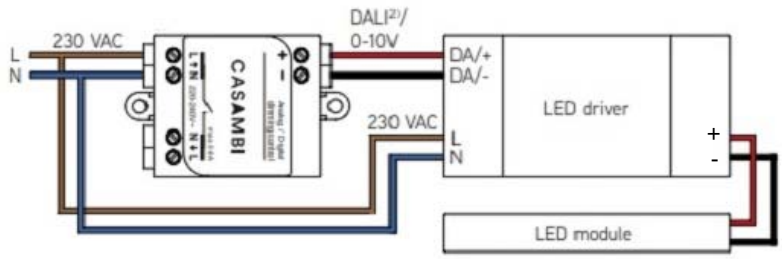



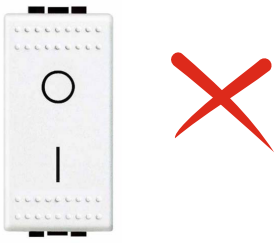

DALI / 1-10V

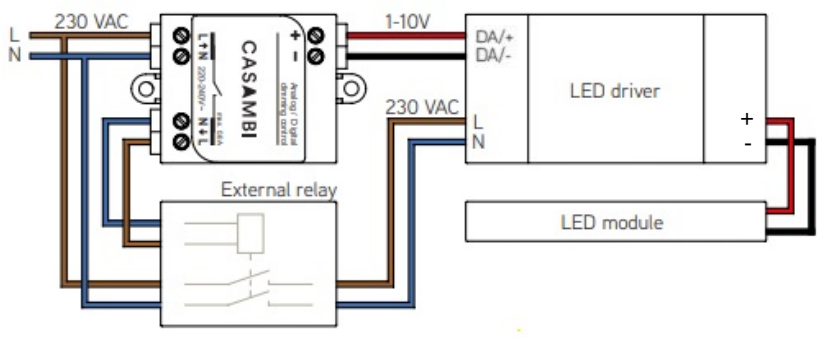



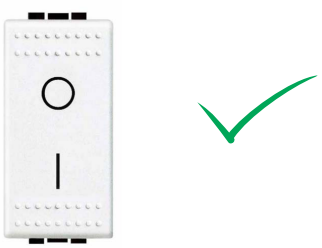

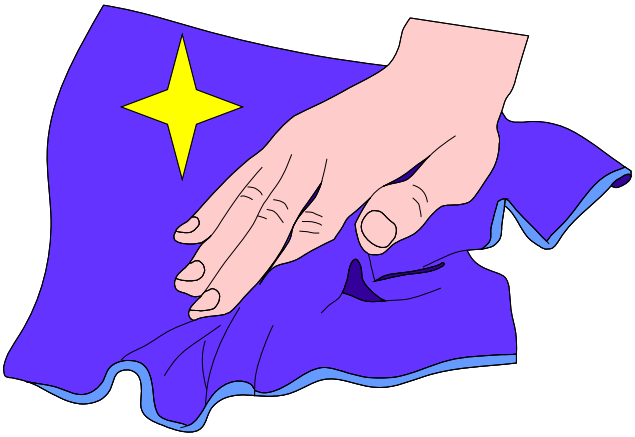



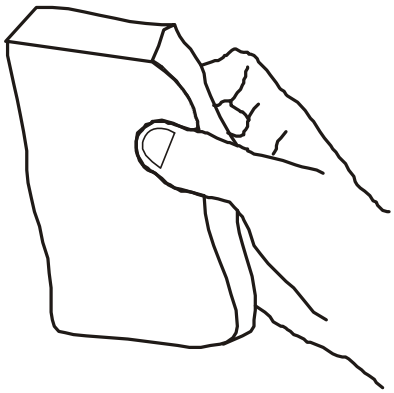

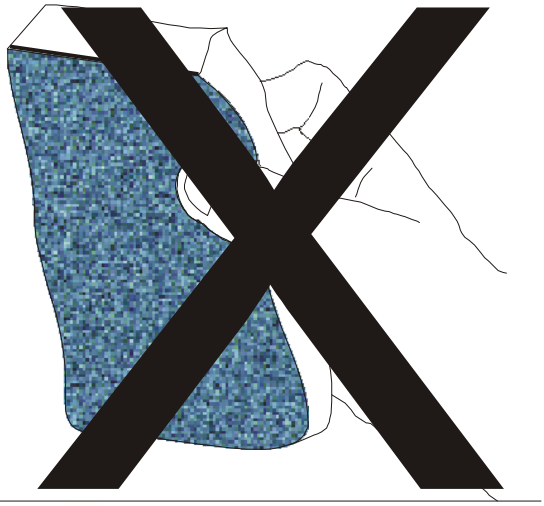



8691
HONEY SOSP 3
rev:0

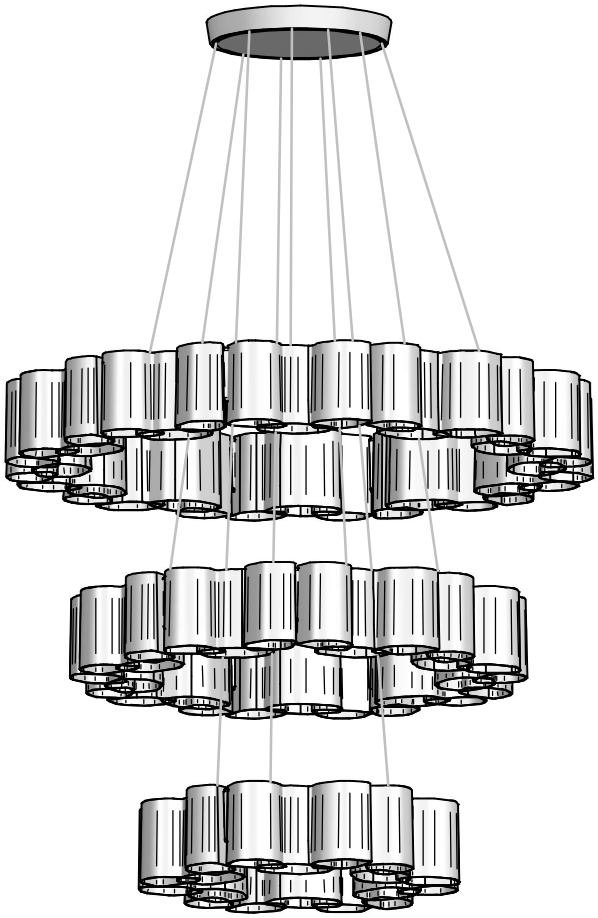

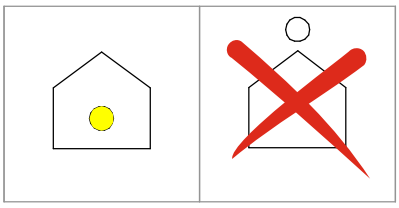

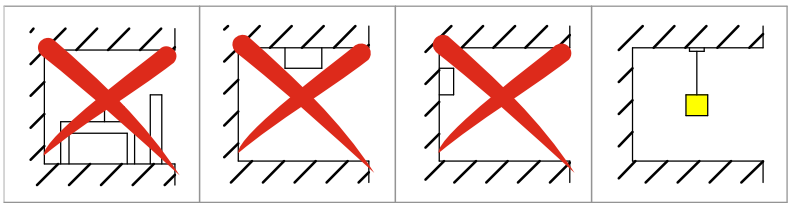

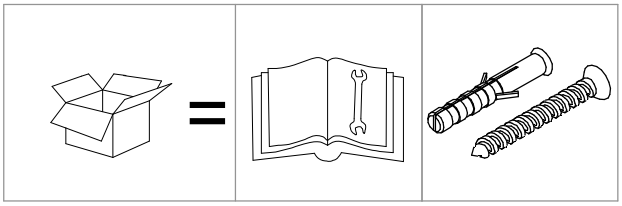

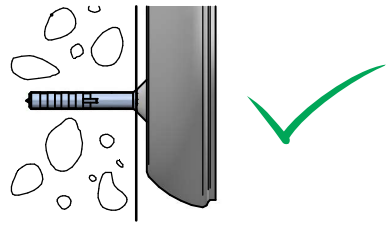

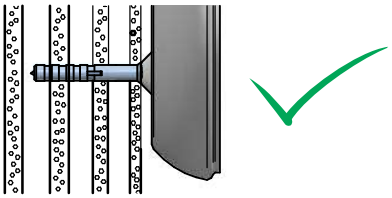

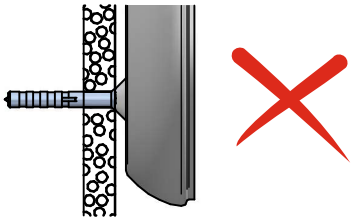

ATTENZIONE
PER L'INSTALLAZIONE E UTILIZZO DELL'APPARECCHIO
ATTENERSI ALLE ISTRUZIONI DI SEGUITO.
QUALSIASI VARIANTE DEVE ESSERE CONCORDATA
CON L'AZIENDA PER NON PERDERE LA GARANZIA

1

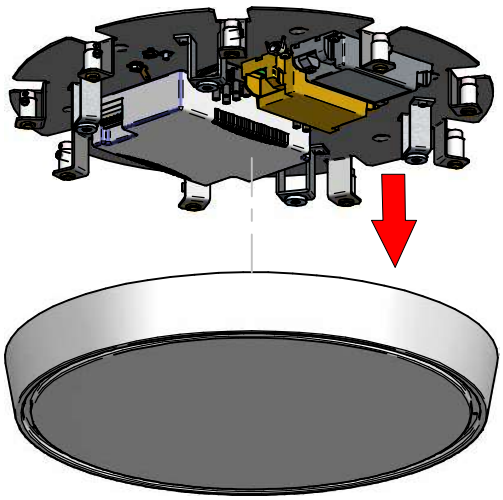

2

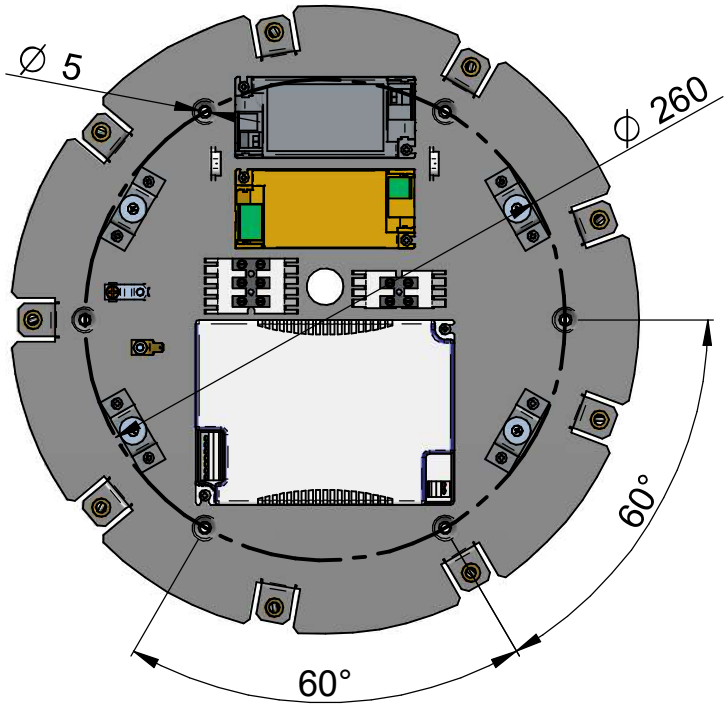

3

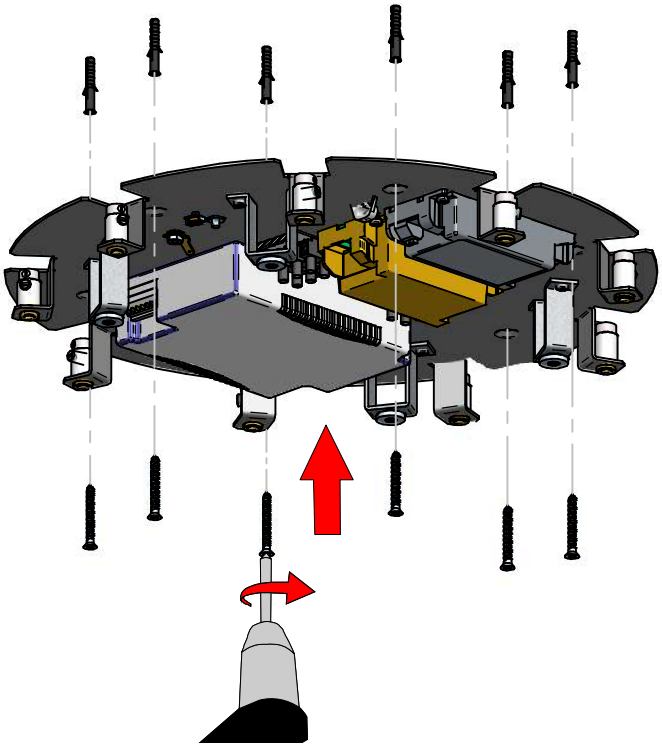

4

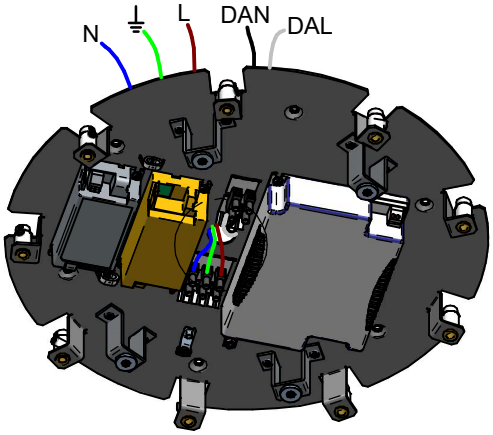

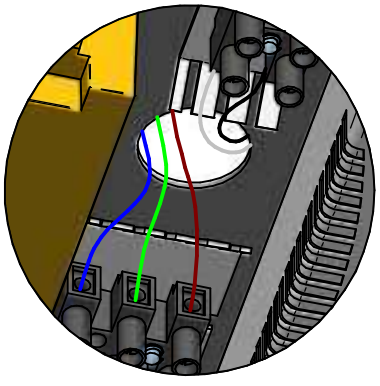

5

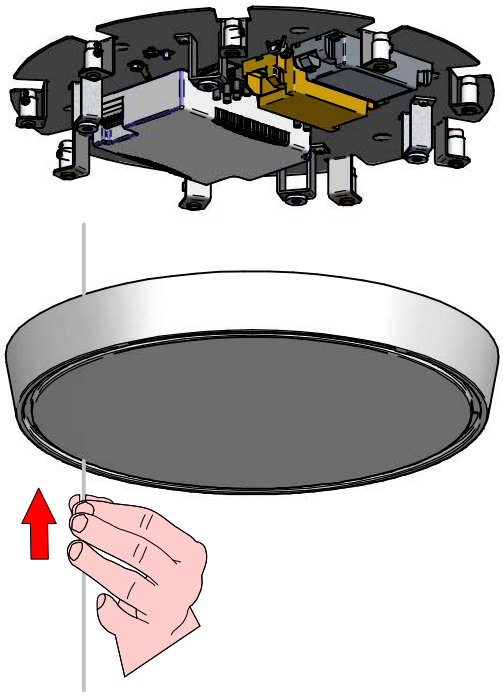

6

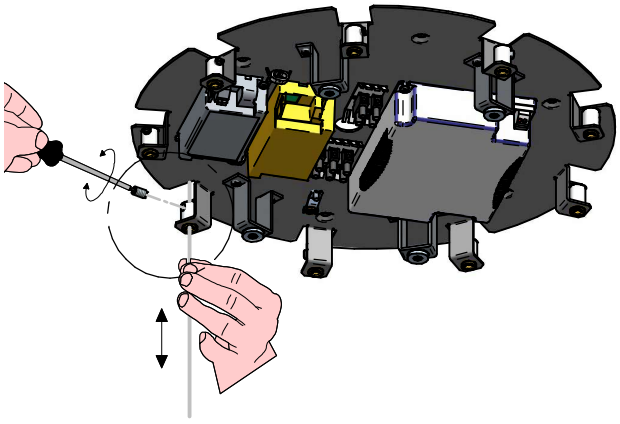

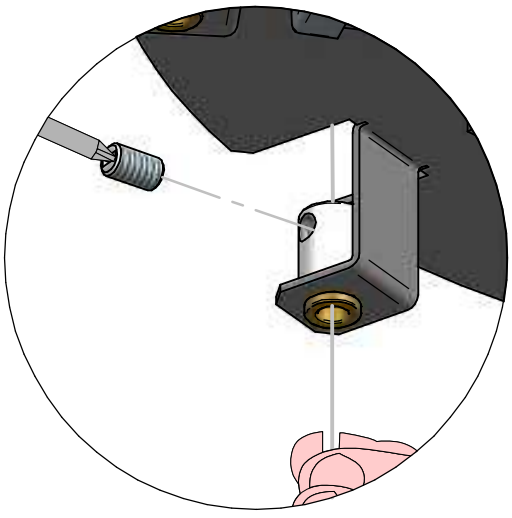

7

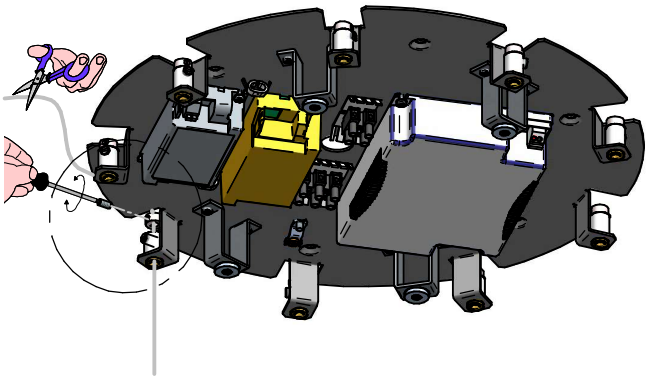

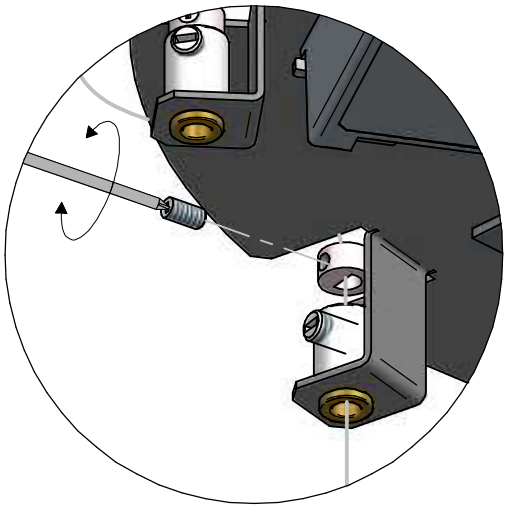

Corrente: 2100mA

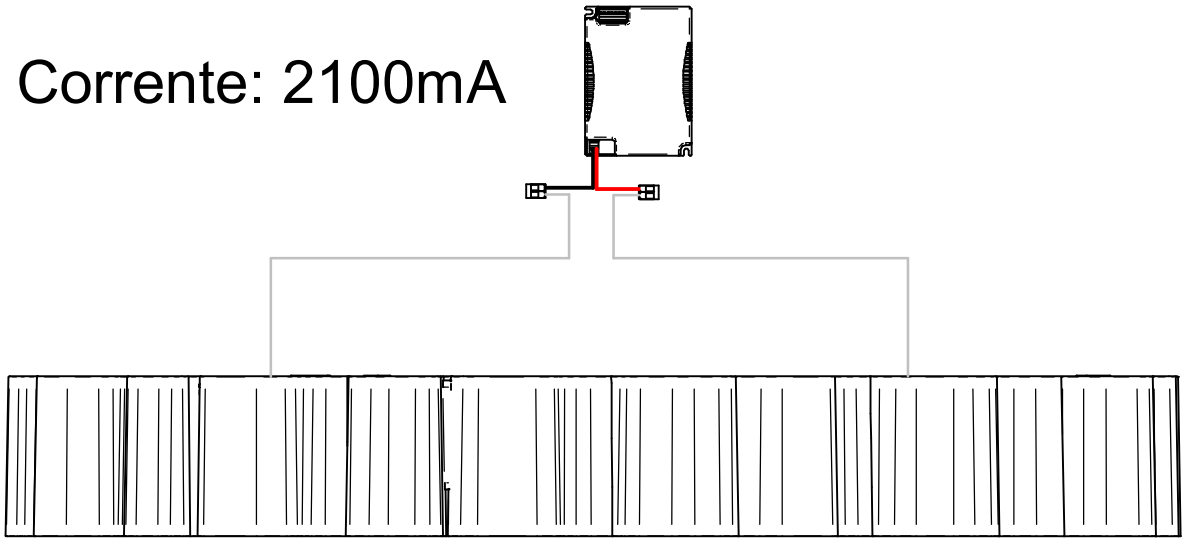

Corrente: 1050mA

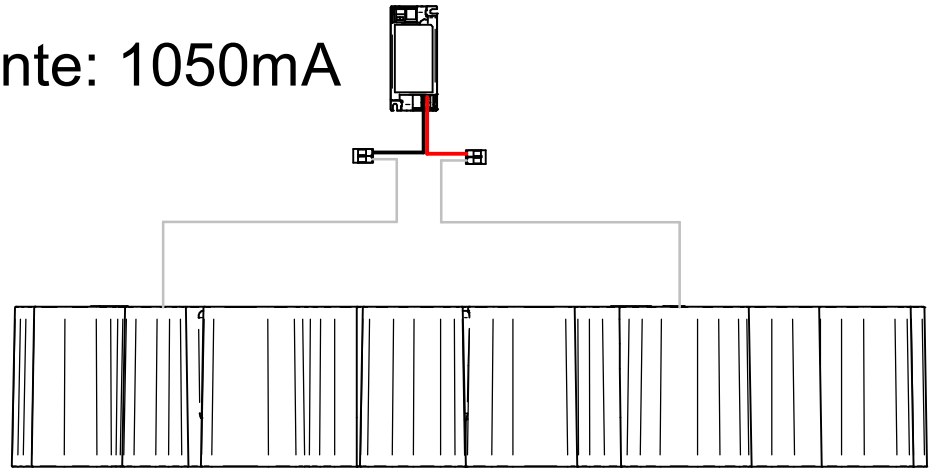

Corrente: 700mA

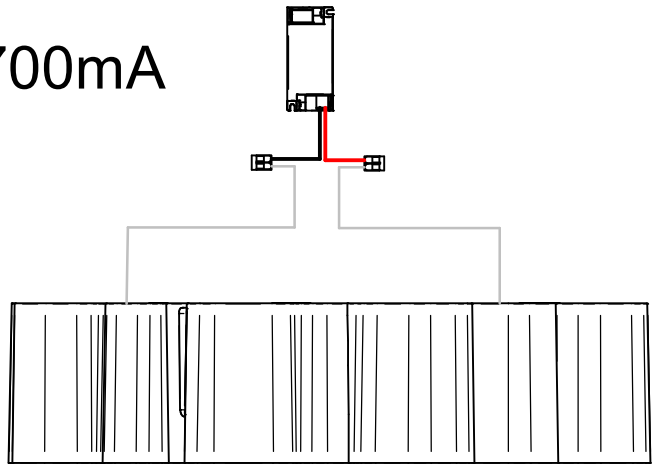

8

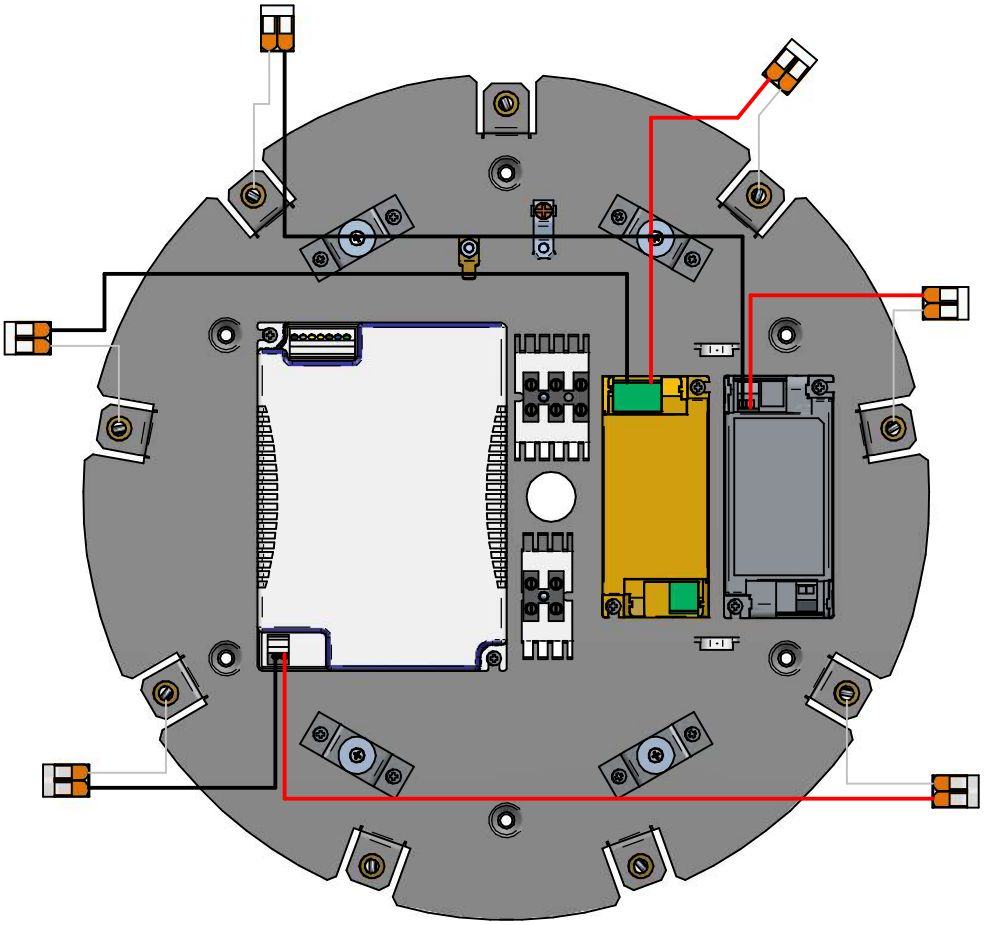

9

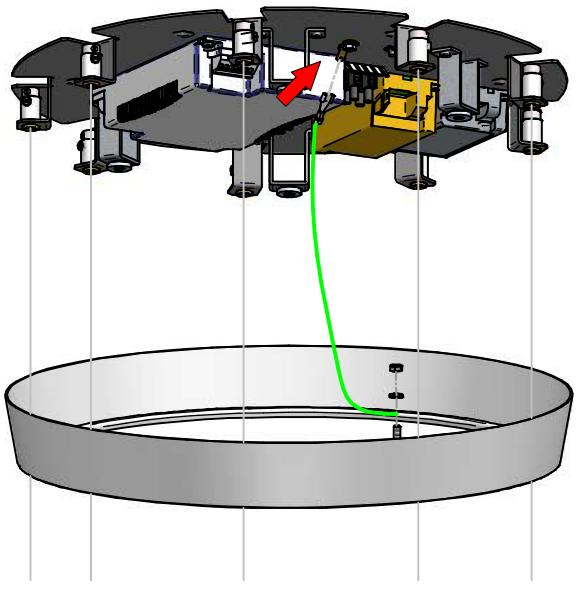

10

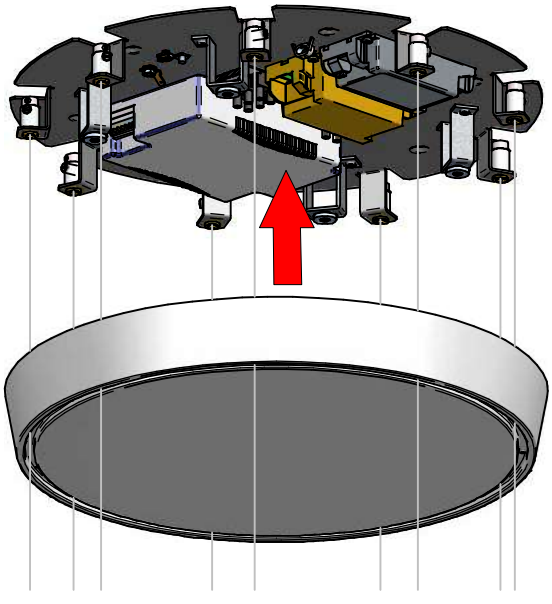

8691
HONEY SOSP 3
rev:0

1

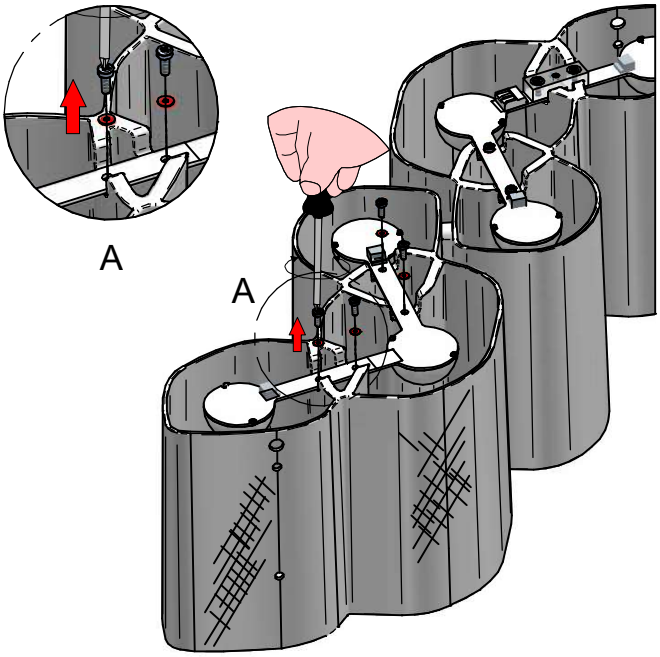

2

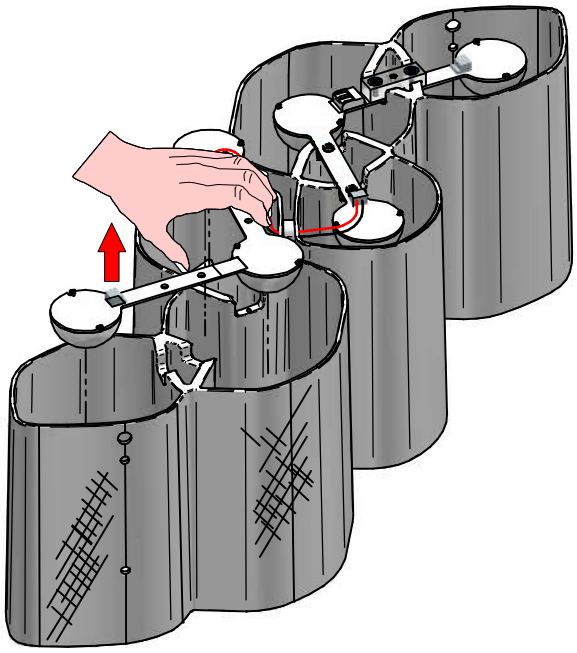

3

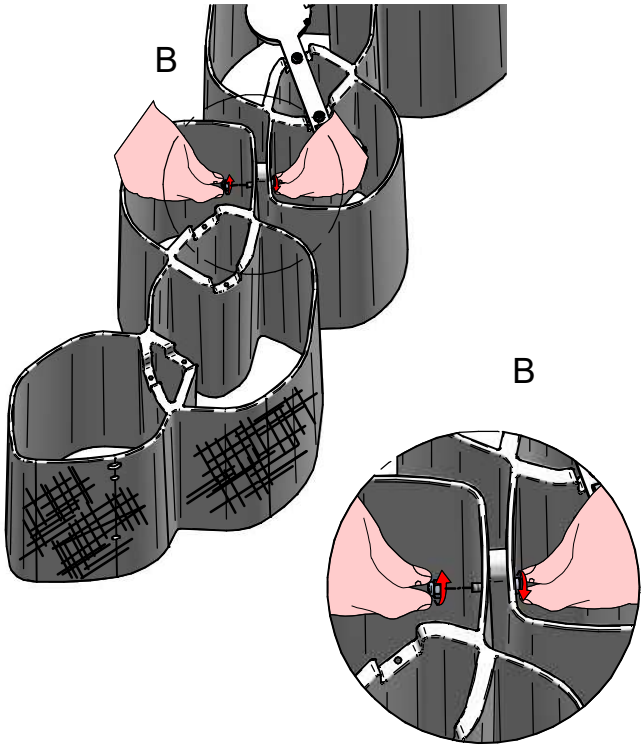

4

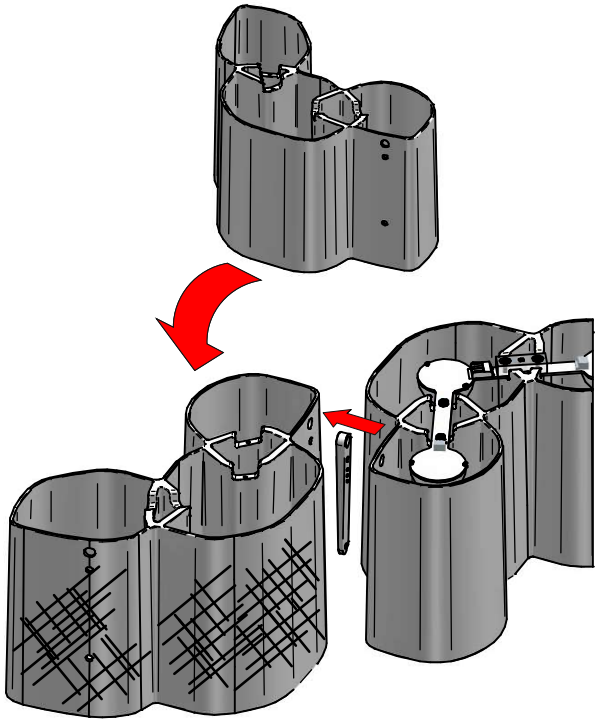

ISTRUZIONI PER IL LAVAGGIO DELL'APPARECCHIO D'ILLUMINAZIONE
LUMINAIRE CARE INSTRUCTIONS
ISTRUCCIONES PARA LIMPIAR LA LUMINARA
INSTRUCTIONS POUR LE LAVAGE DE L'APPAREIL D'ECLAIRAGE
ANLEITUNG ZUR REINIGUNG DES BELEUCHTUNGSGERATS

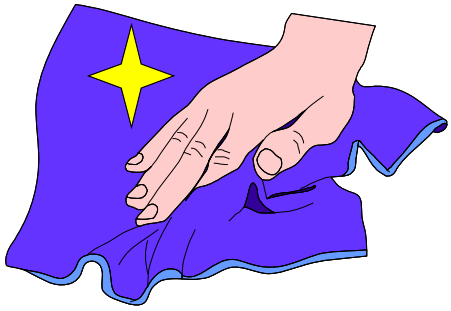



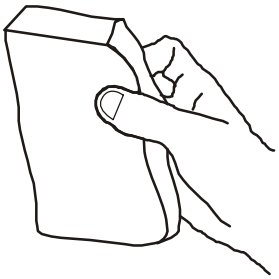

IT - ATTENZIONE!!!

Lavare la superficie della lampada
con panno umido, utilizzando solo acqua
e sapone neutro.

EN - WARNING!!!

Wipe clean with a cloth damped in
water with neutral detergent.

ES - ATENCION!!!

Limpie la superficie de la làmpara con
un pano humedecido con agua y jabon
neutro.

FR - ATTENTION!!!

Laver la surface de la lampe
a l'aide d'un chiffon humide et en utilisant
seulement de l'eau et du savon neutre.

DE - ACHTUNG!!!

Die Lampenoberfläche mit einem
feuchten lappen reinigen. De lappen mit
wasser und neutralseife befeuchten.

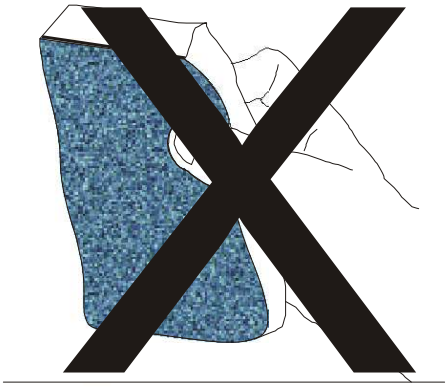



IT - ATTENZIONE!!!

Non utilizzare panni abrasivi
e/o solventi.

EN - WARNING!!!

Avoiding the use of chemical
solvents and/or abrasive cloths.

ES - ATENCION!!!

No utilizar panos abrasivos
y solventes.

FR - ATTENTION!!!

Ne pas utiliser de chiffons
abrasifs ou de dissolvants.

DE - ACHTUNG!!!

Abschleifende tuche und/oder
losungmittel nicht benutzen.