FGI000909
PAPYLIA SOSPENSIONE
rev:

linea light

STILNOVO

CZ021CWDMDI
CZ021CPZMDI
CZ021CMSMDI

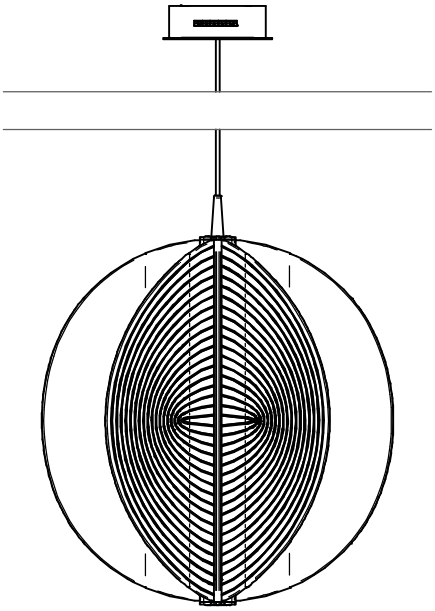

CZ022CWDMDI
CZ022CPZMDI
CZ022CMSMDI

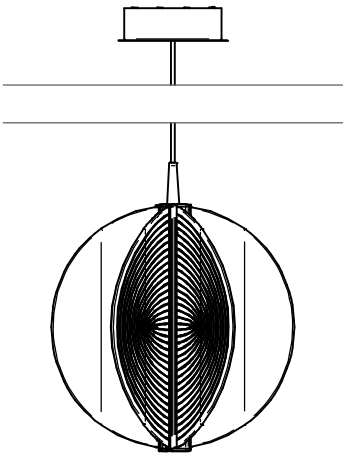

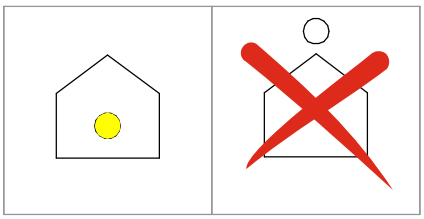

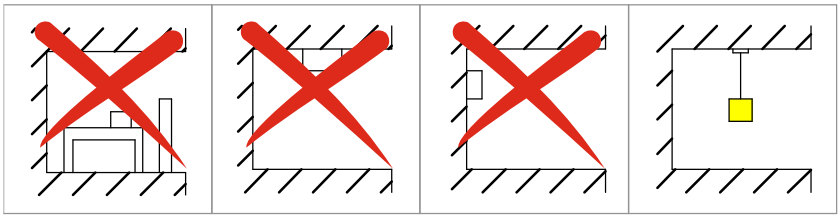

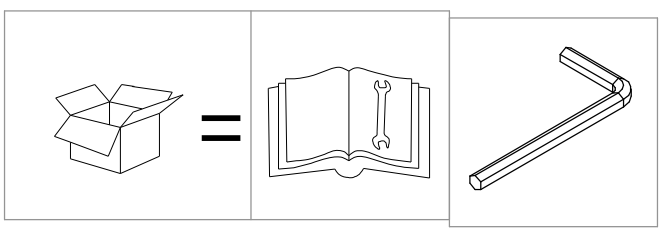

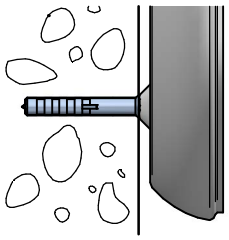

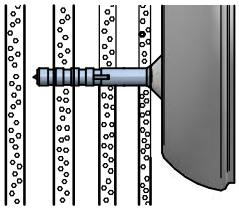

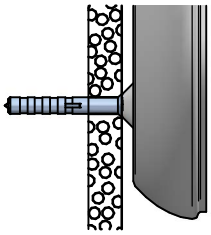

ATTENZIONE
PER L'INSTALLAZIONE E UTILIZZO DELL'APPARECCHIO
ATTENERSI ALLE ISTRUZIONI DI SEGUITO.
QUALSIASI VARIANTE DEVE ESSERE CONCORDATA
CON L'AZIENDA PER NON PERDERE LA GARANZIA

FGI000909
PAPYLIA SOSPENSIONE
rev:

linea light

STILNOVO

1

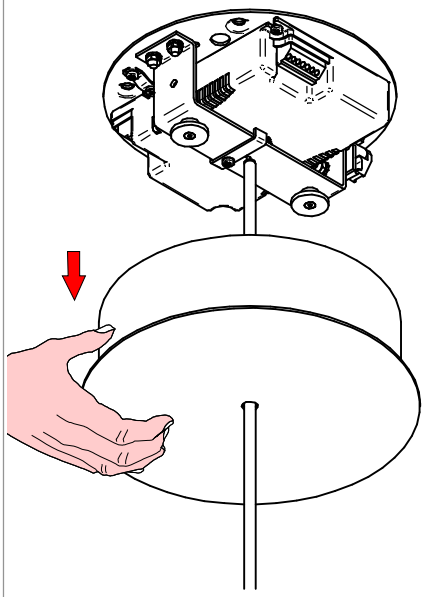

2

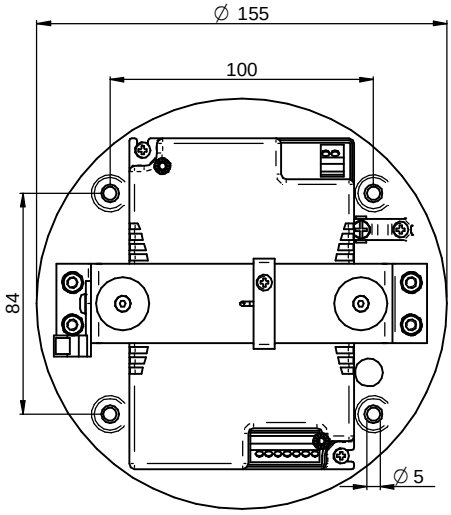

3

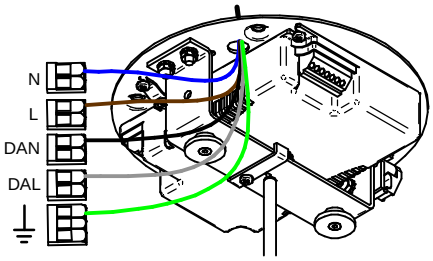

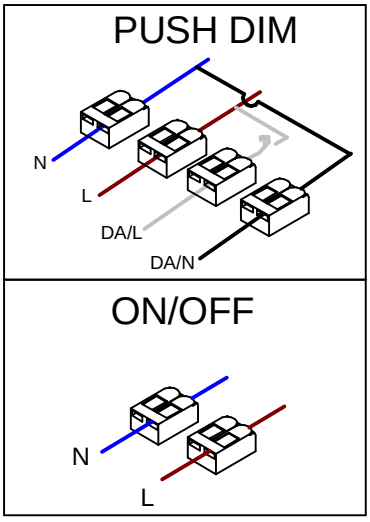

4

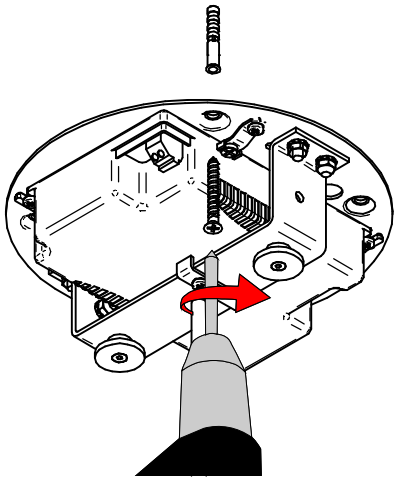

5

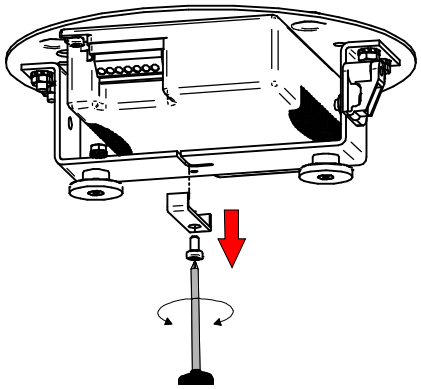

6

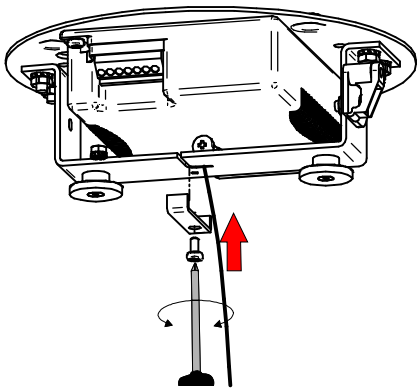

FGI000909
PAPYLIA SOSPENSIONE
rev:

linea light

STILNOVO

7

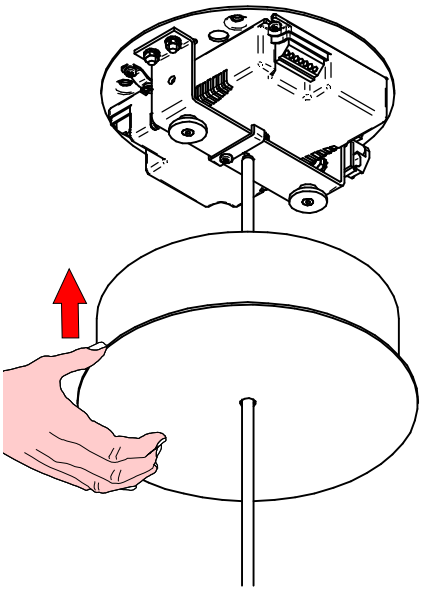

8

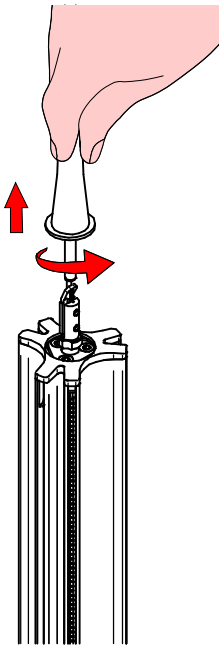

9

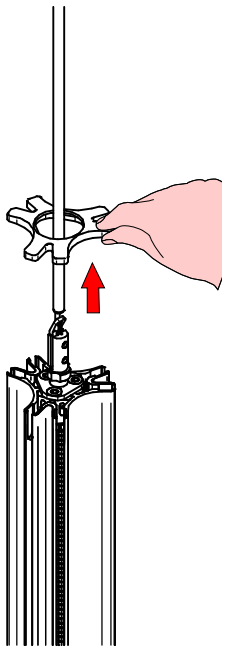

10

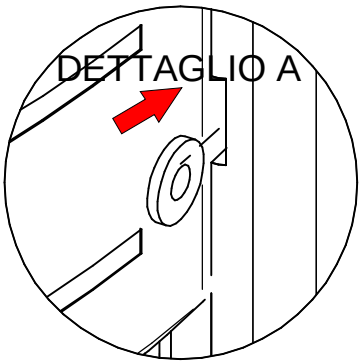

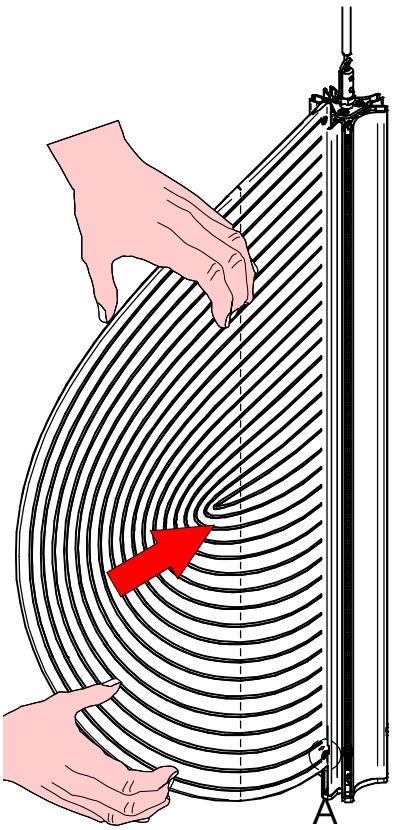

11

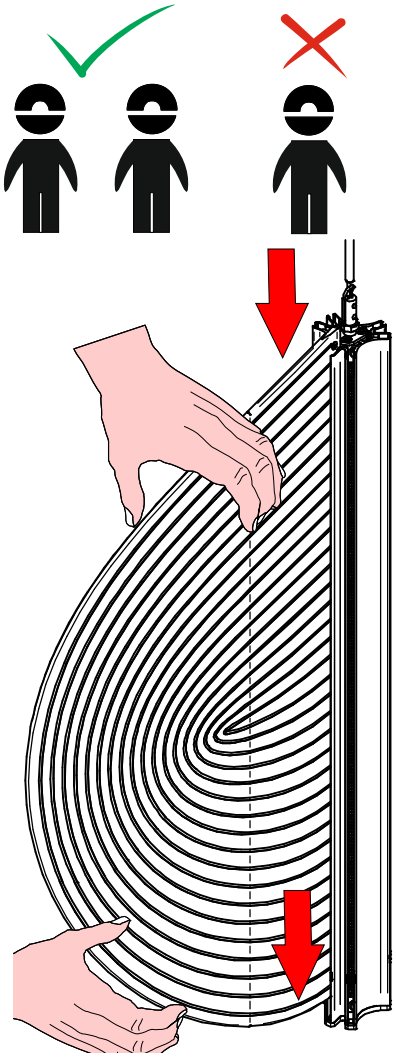

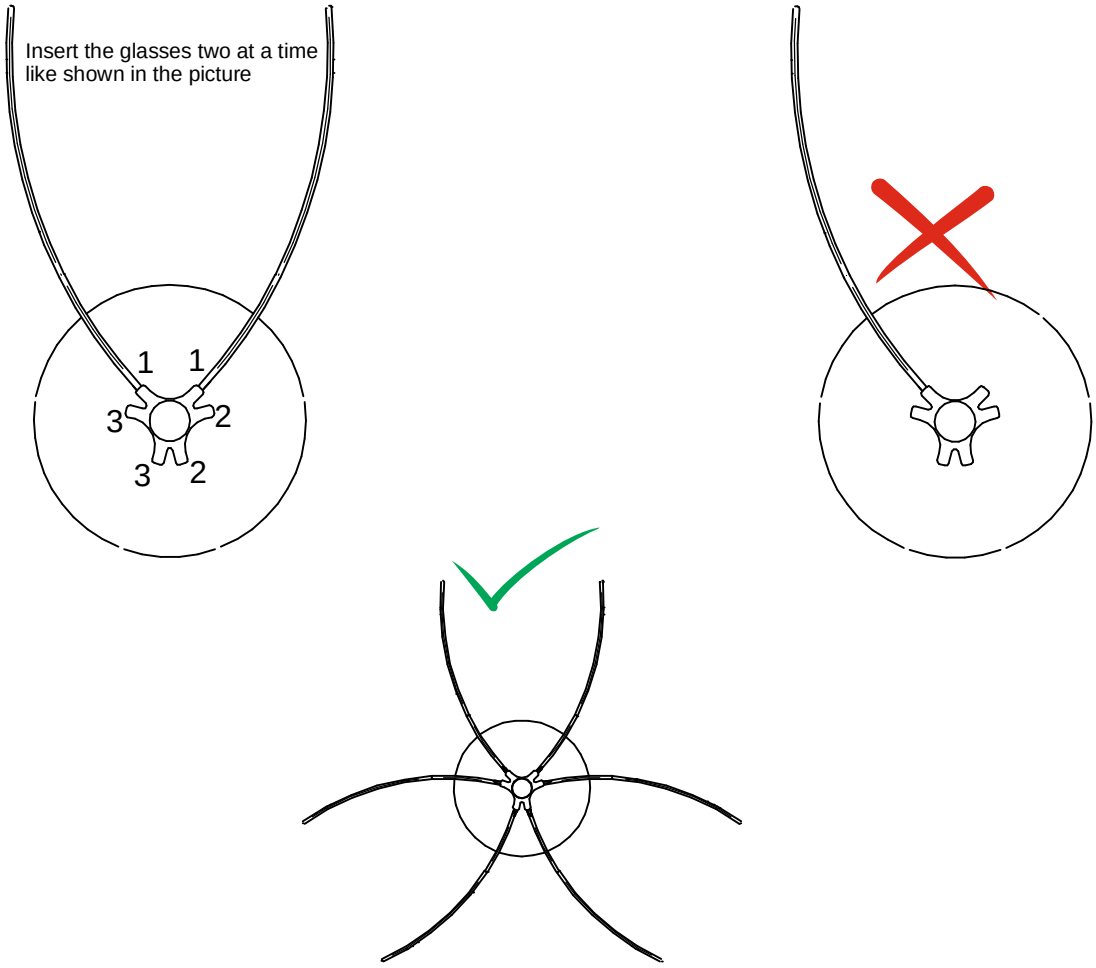
Insert the glasses two at a time
like shown in the picture
1
1
3
2
3
2

12

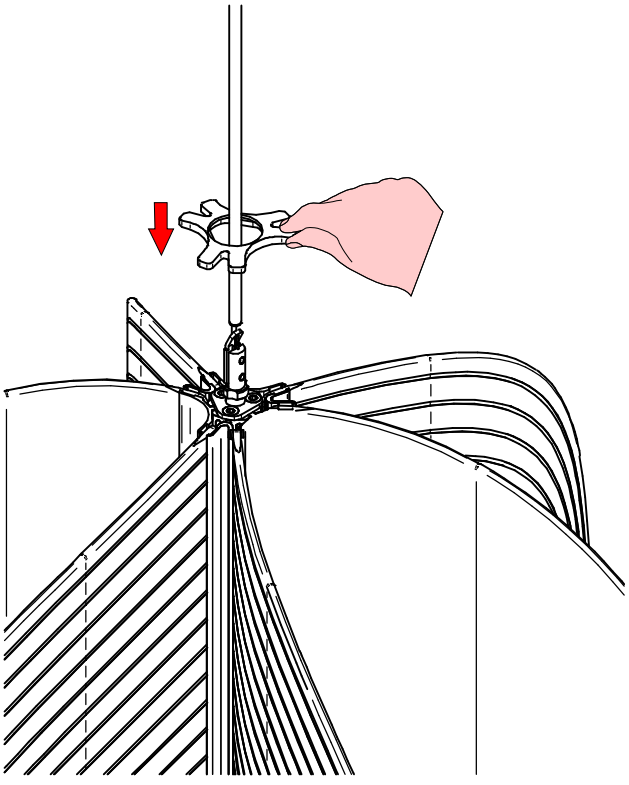

13

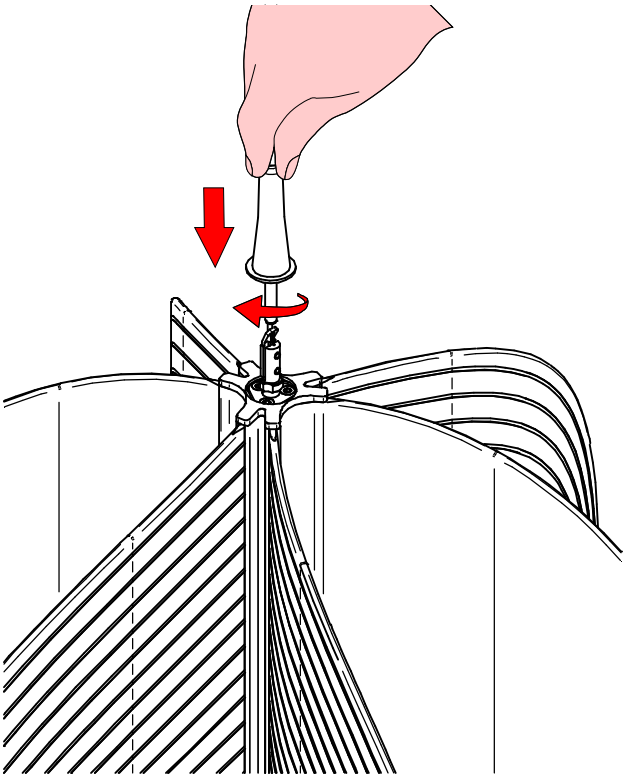

ISTRUZIONI PER IL LAVAGGIO DELL'APPARECCHIO D'ILLUMINAZIONE
LUMINAIRE CARE INSTRUCTIONS
ISTRUCCIONES PARA LIMPIAR LA LUMINARA
INSTRUCTIONS POUR LE LAVAGE DE L'APPAREIL D'ECLAIRAGE
ANLEITUNG ZUR REINIGUNG DES BELEUCHTUNGSGERATS

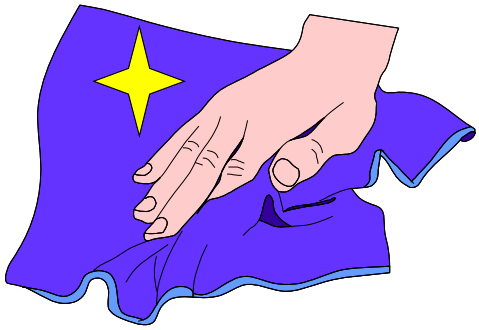



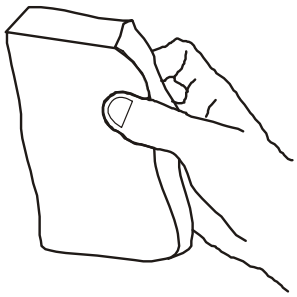

IT - ATTENZIONE!!!

Lavare la superficie della lampada
con panno umido, utilizzando solo acqua
e sapone neutro.

EN - WARNING!!!

Wipe clean with a cloth damped in
water with neutral detergent.

ES - ATENCION!!!

Limpie la superficie de la làmpara con
un pano humedecido con agua y jabon
neutro.

FR - ATTENTION!!!

Laver la surface de la lampe
a l'aide d'un chiffon humide et en utilisant
seulement de l'eau et du savon neutre.

DE - ACHTUNG!!!

Die Lampenoberfläche mit einem
feuchten lappen reinigen. De lappen mit
wasser und neutralseife befeuchten.

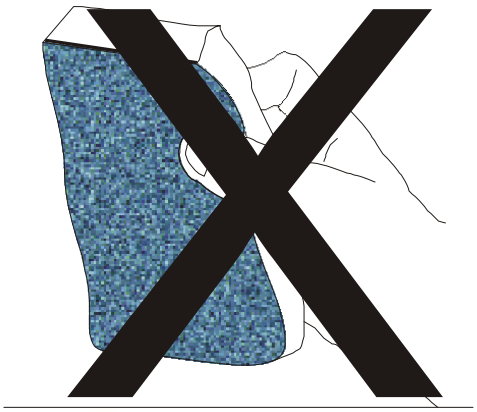



IT - ATTENZIONE!!!

Non utilizzare panni abrasivi
e/o solventi.

EN - WARNING!!!

Avoiding the use of chemical
solvents and/or abrasive cloths.

ES - ATENCION!!!

No utilizar panos abrasivos
y solventes.

FR - ATTENTION!!!

Ne pas utiliser de chiffons
abrasifs ou de dissolvants.

DE - ACHTUNG!!!

Abschleifende tuche und/oder
losungmittel nicht benutzen.