TREPIU SOSP
rev:00

9305
9306
9307
9308



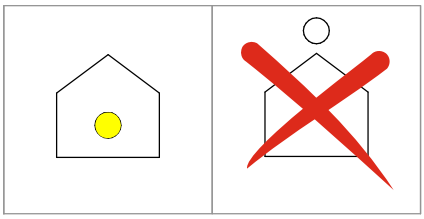

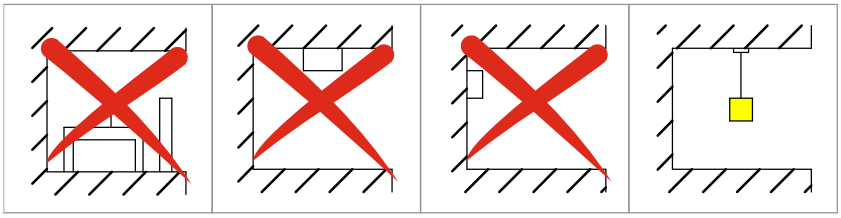

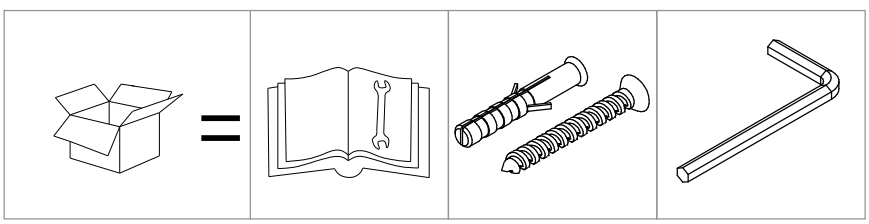

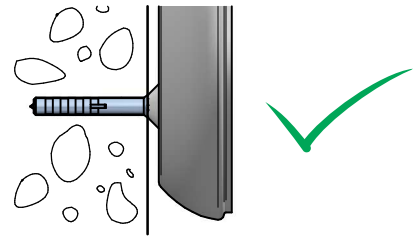

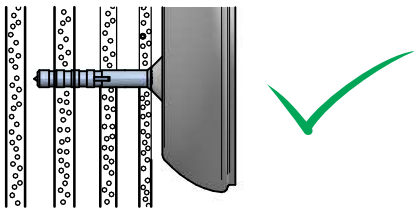

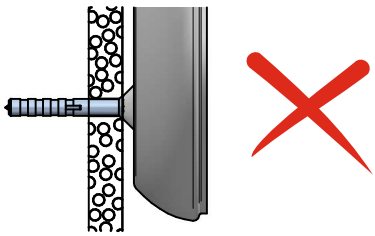

1



2

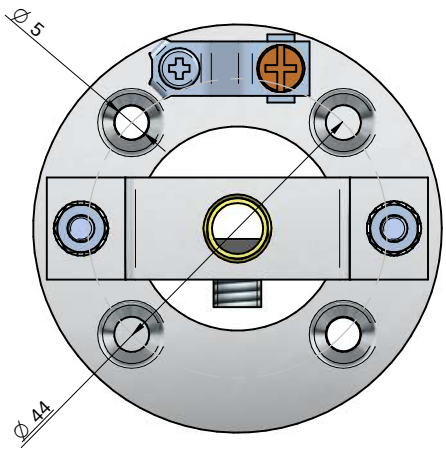


3

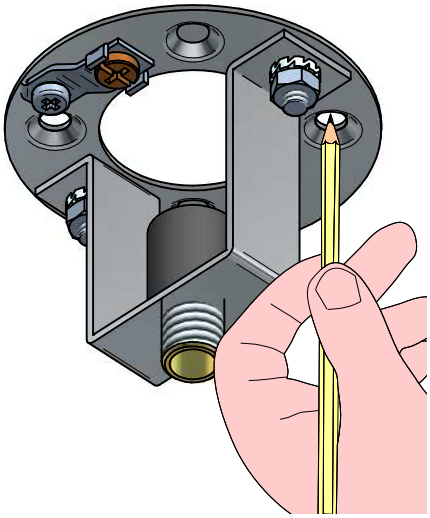

4

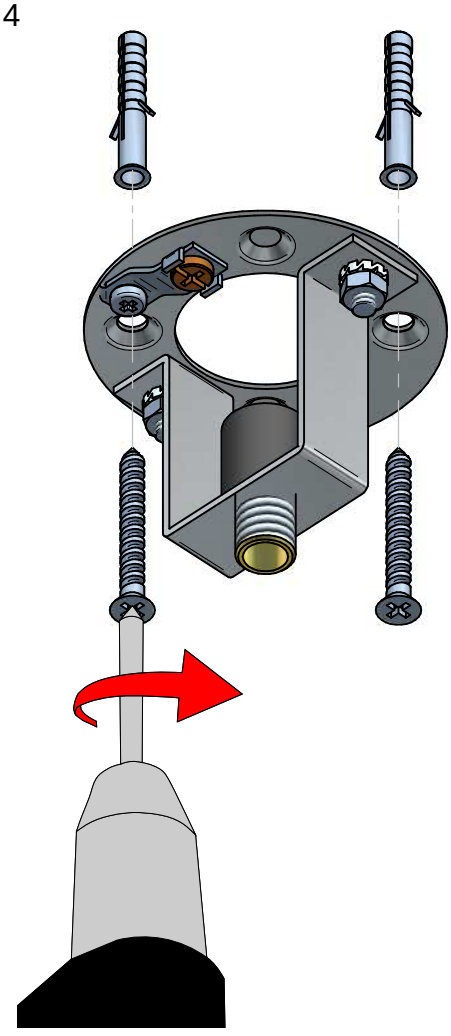

5

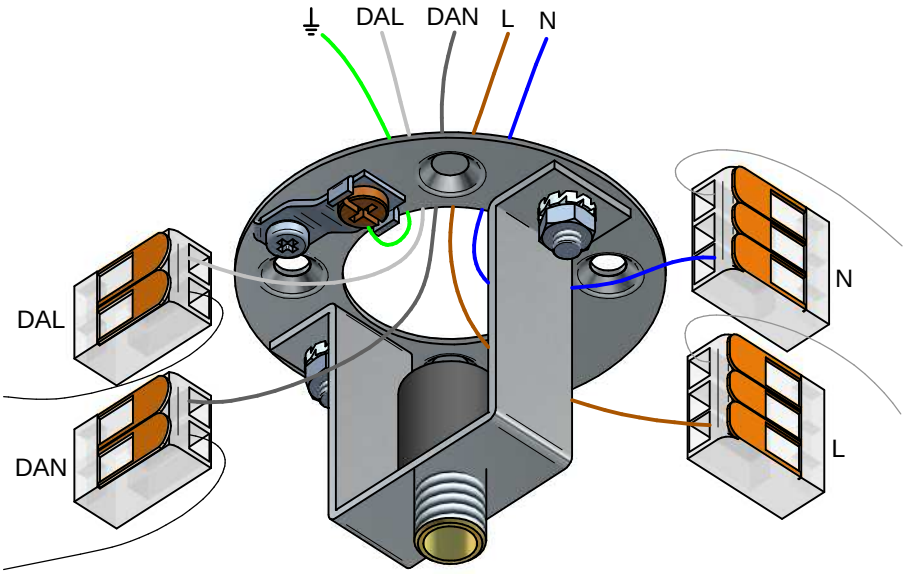

6

ON/OFF

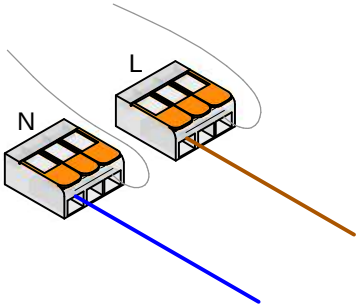


PUSH DIM

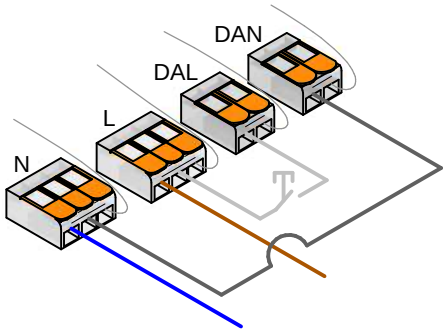


7





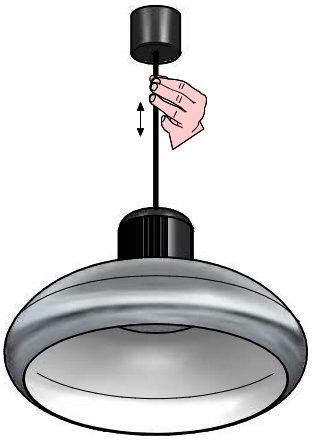



1

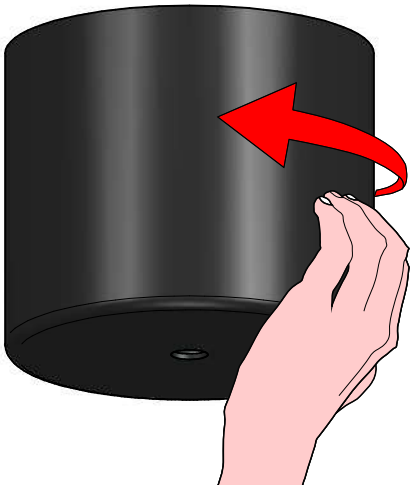

2

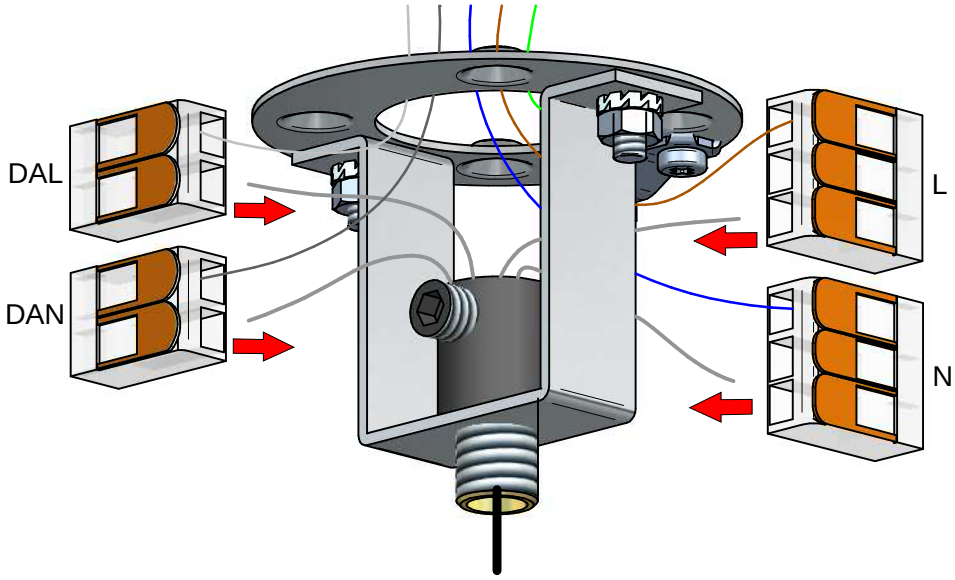

3

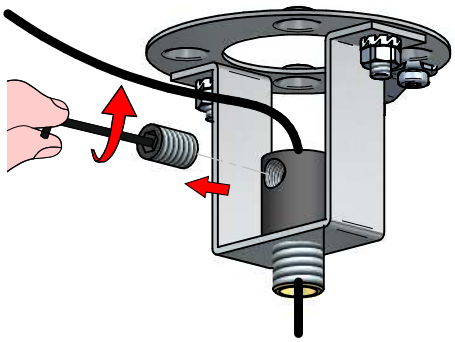

4

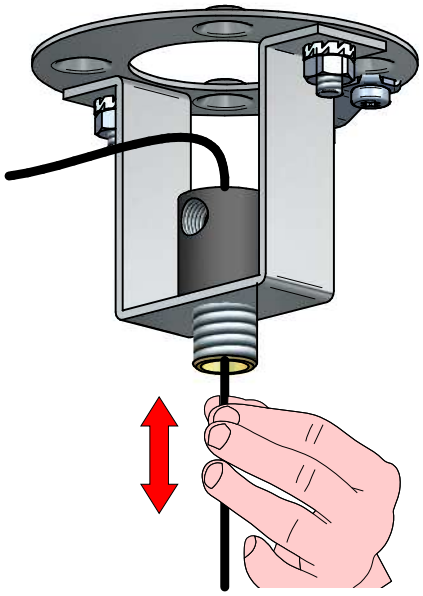

5

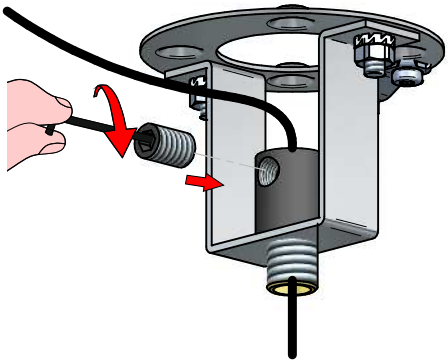

6

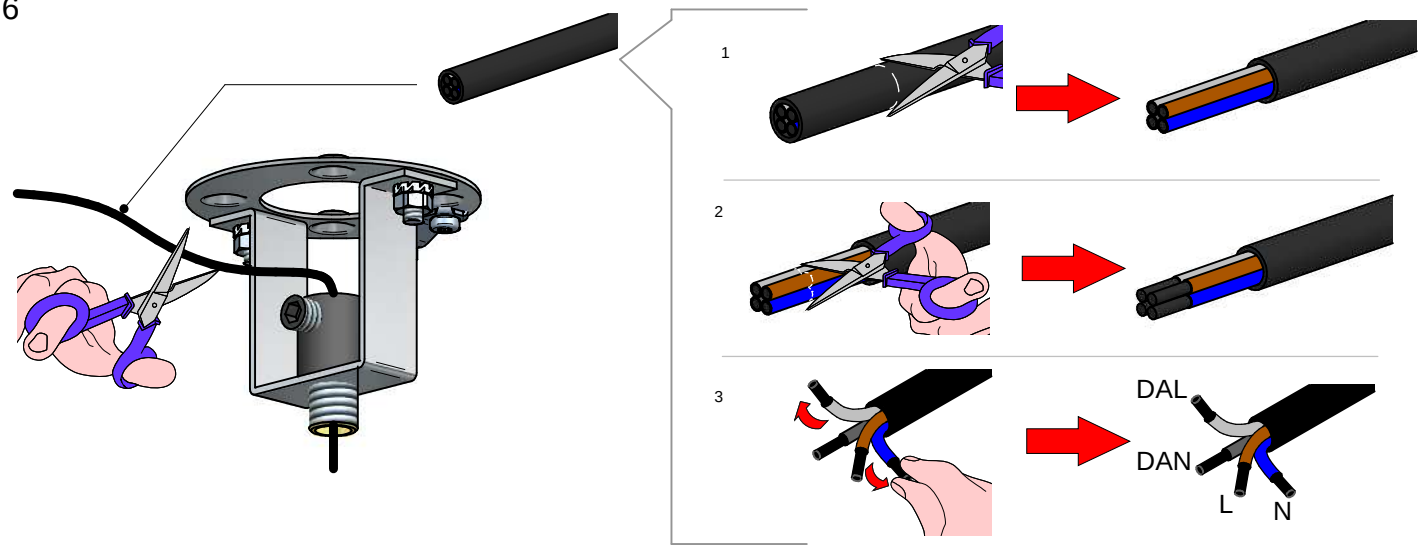


7

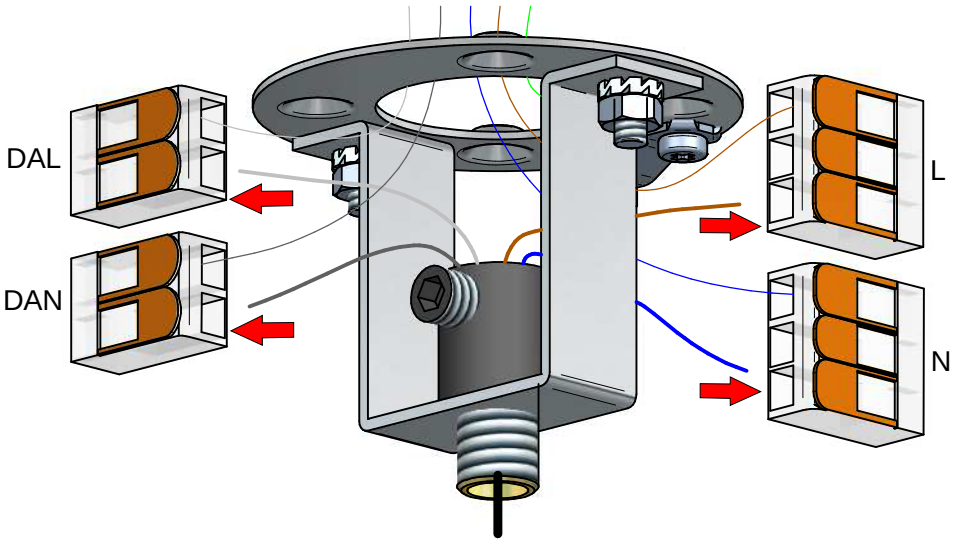


8

