FGI00778
FRONDA PLAFONIERA
rev:

DALI

- CZ041CBBMDI
- CZ041CBBMDW
- CZ041CWHMDI
- CZ041CWHMDW
- CZ041CMTMDI
- CZ041CMTMDW

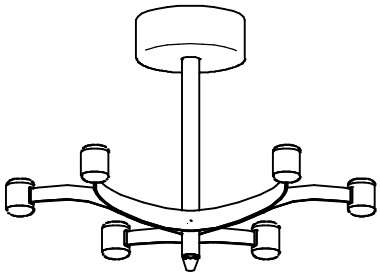

- CZ042CBBMDI
- CZ042CBBMDW
- CZ042CWHMDI
- CZ042CWHMDW
- CZ042CMTMDI
- CZ042CMTMDW

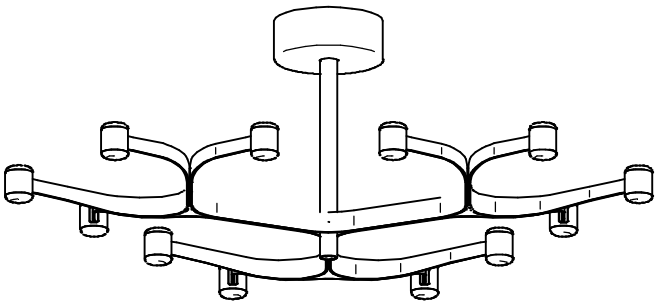

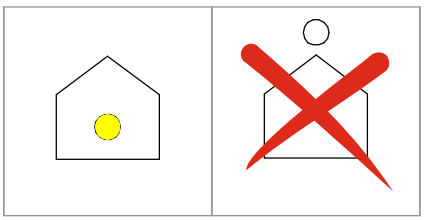

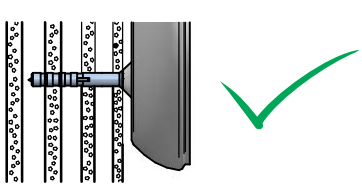

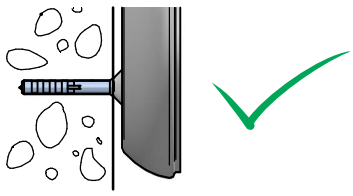

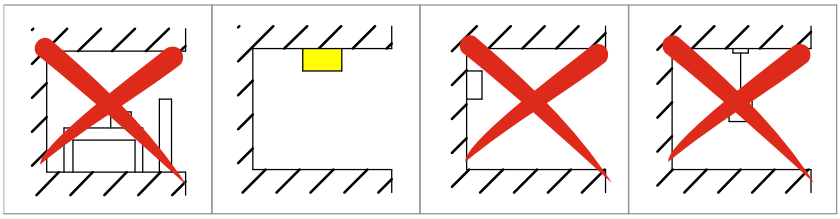

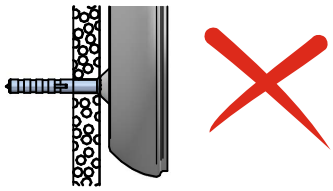

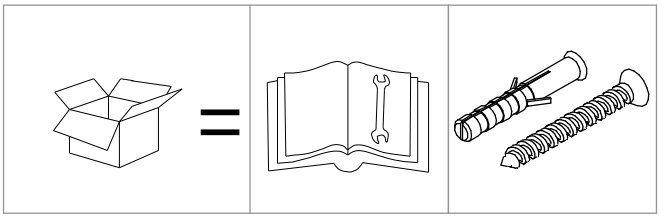

ATTENZIONE
PER L'INSTALLAZIONE E UTILIZZO DELL'APPARECCHIO ATTENERSI ALLE ISTRUZIONI DI SEGUITO.
QUALSIASI VARIANTE DEVE ESSERE CONCORDATA CON L'AZIENDA PER NON PERDERE LA GARANZIA

FGI00778
FRONDA PLAFONIERA
rev:

linea light

STILNOVO

1

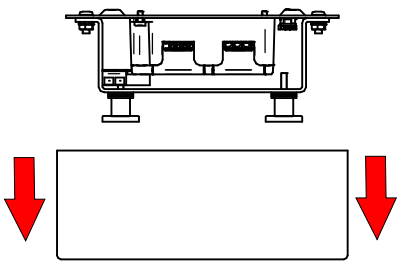

2

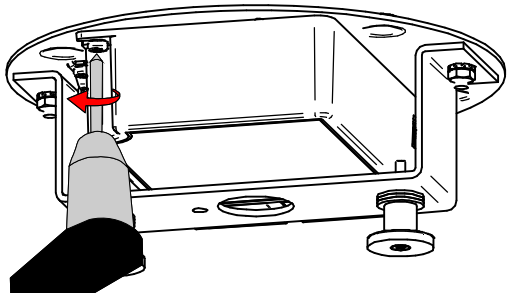

3

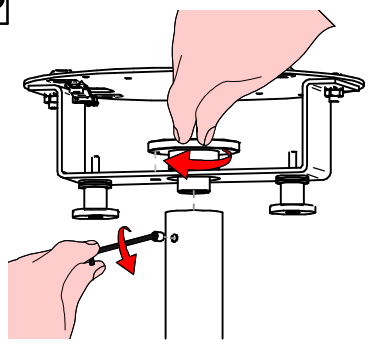

4

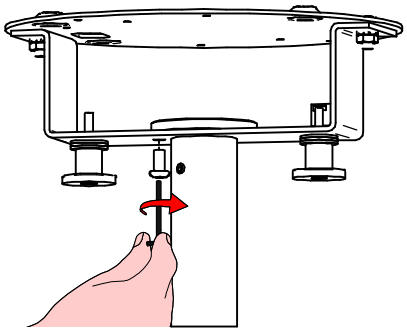

5

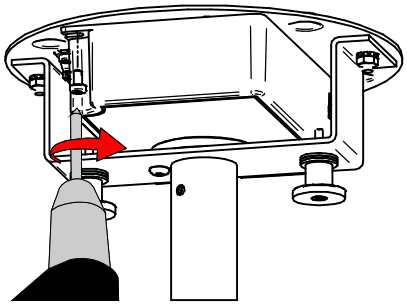

6

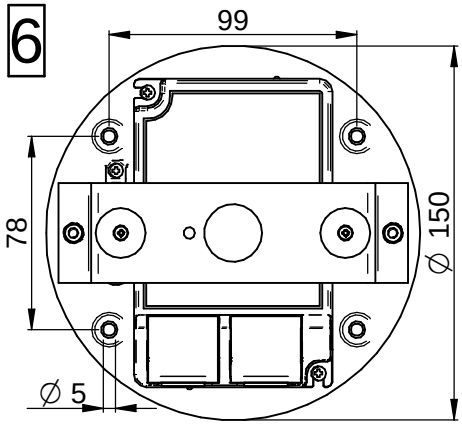

7

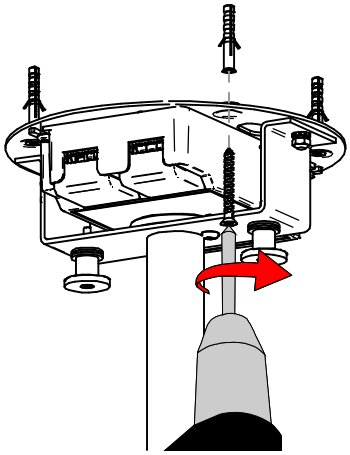

8

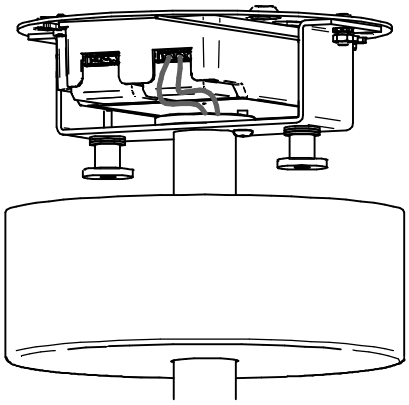

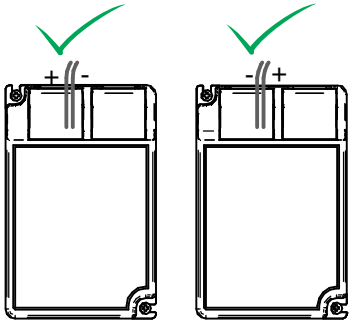

9

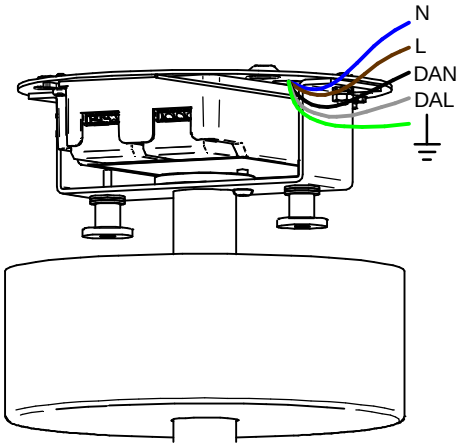

PUSH DIM

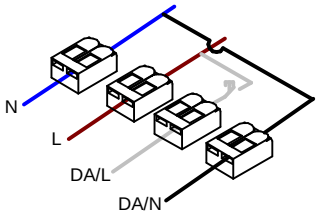

ON/OFF

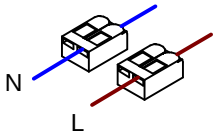

10

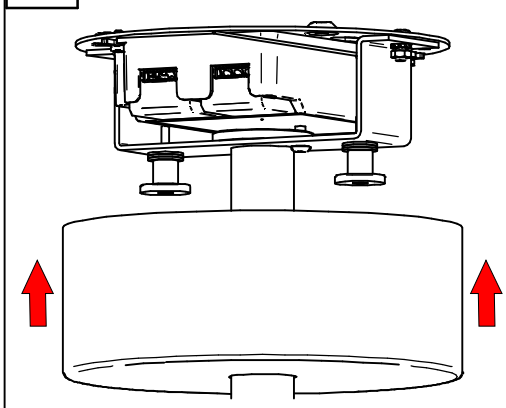

ISTRUZIONI PER IL LAVAGGIO DELL'APPARECCHIO D'ILLUMINAZIONE
LUMINAIRE CARE INSTRUCTIONS
ISTRUCCIONES PARA LIMPIAR LA LUMINARA
INSTRUCTIONS POUR LE LAVAGE DE L'APPAREIL D'ECLAIRAGE
ANLEITUNG ZUR REINIGUNG DES BELEUCHTUNGSGERATS

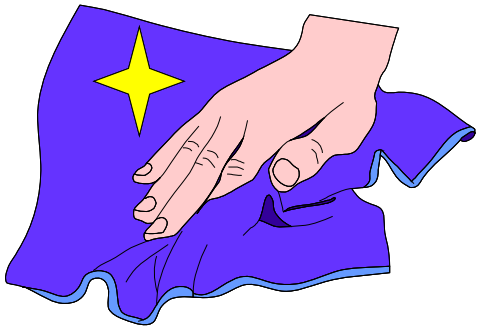



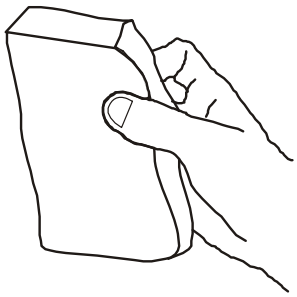

IT - ATTENZIONE!!!

Lavare la superficie della lampada
con panno umido, utilizzando solo acqua
e sapone neutro.

EN - WARNING!!!

Wipe clean with a cloth damped in
water with neutral detergent.

ES - ATENCION!!!

Limpie la superficie de la làmpara con
un pano humedecido con agua y jabon
neutro.

FR - ATTENTION!!!

Laver la surface de la lampe
a l'aide d'un chiffon humide et en utilisant
seulement de l'eau et du savon neutre.

DE - ACHTUNG!!!

Die Lampenoberfläche mit einem
feuchten lappen reinigen. De lappen mit
wasser und neutralseife befeuchten.

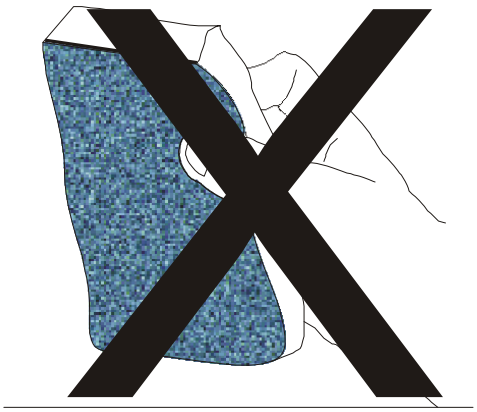



IT - ATTENZIONE!!!

Non utilizzare panni abrasivi
e/o solventi.

EN - WARNING!!!

Avoiding the use of chemical
solvents and/or abrasive cloths.

ES - ATENCION!!!

No utilizar panos abrasivos
y solventes.

FR - ATTENTION!!!

Ne pas utiliser de chiffons
abrasifs ou de dissolvants.

DE - ACHTUNG!!!

Abschleifende tuche und/oder
losungmittel nicht benutzen.