8530
REFLEXIO
rev: 2

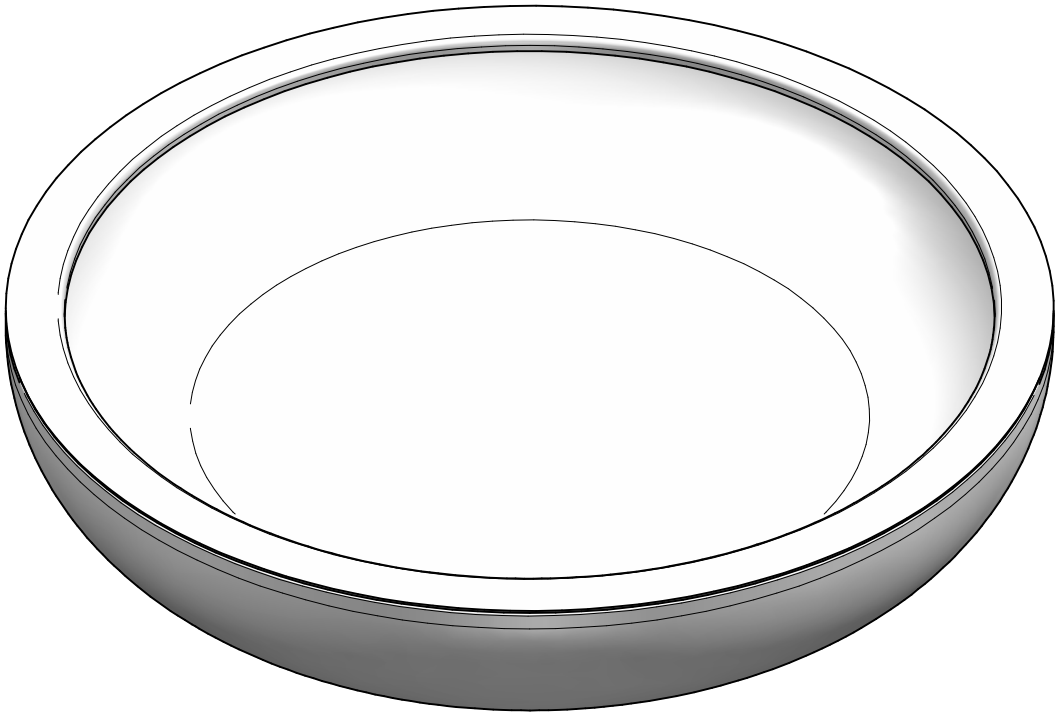

☐ 8530

☐ 8530M

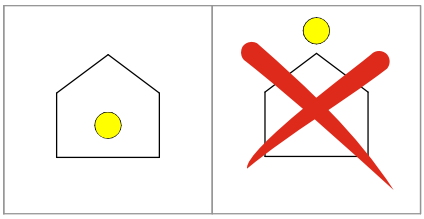

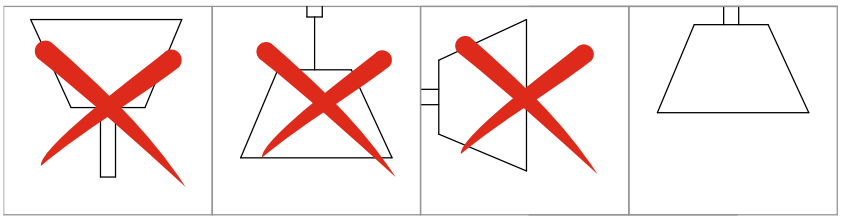

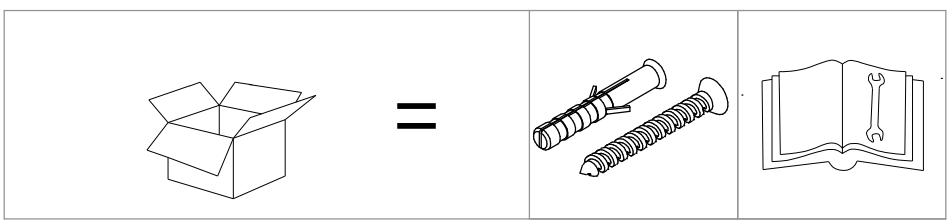

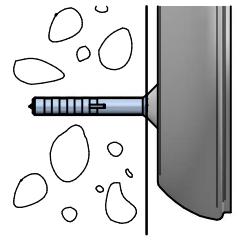

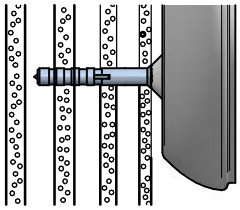

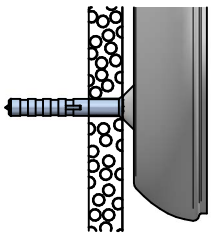

1

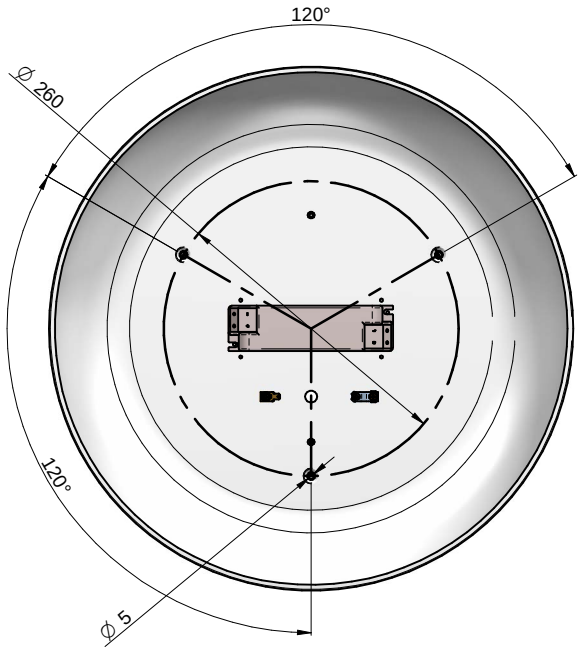

2

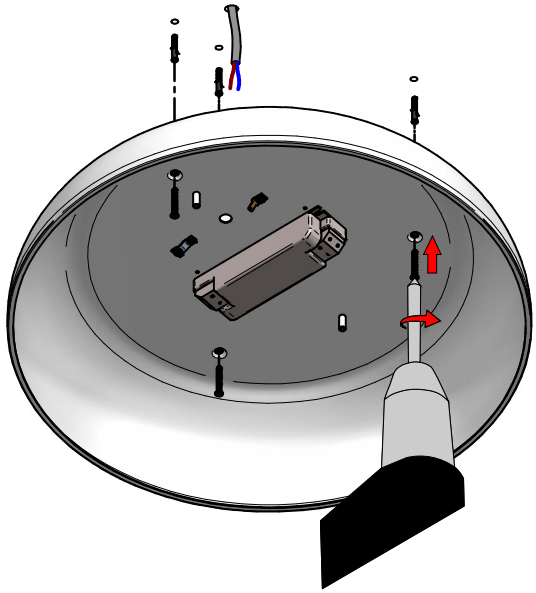

3

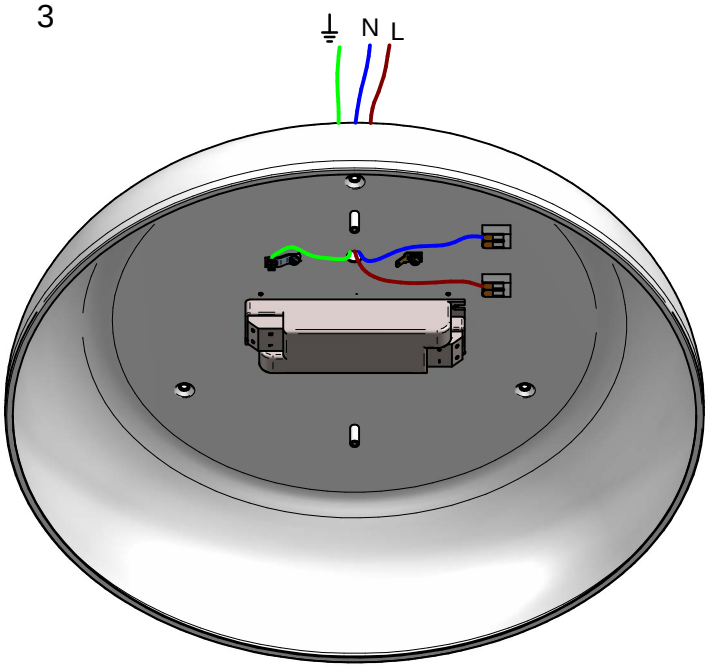

4

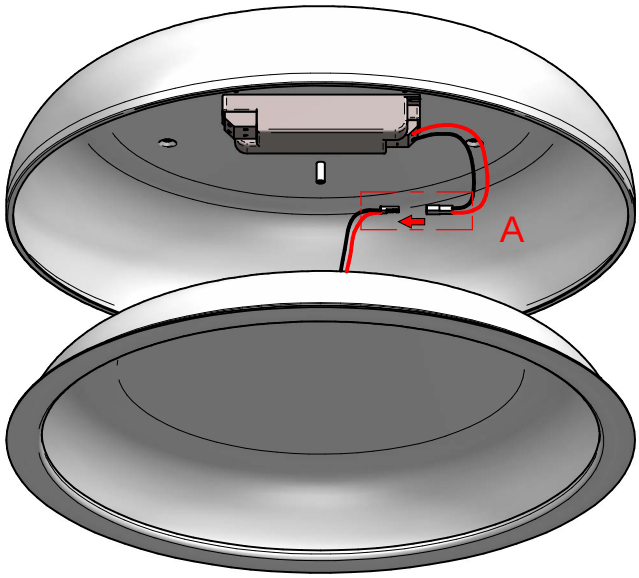

Phase-Cut
KIT0026

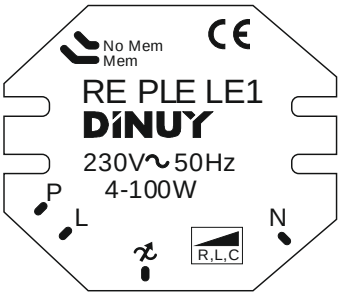

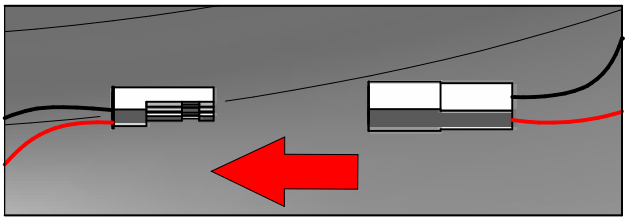

DETTAGLIO A

5

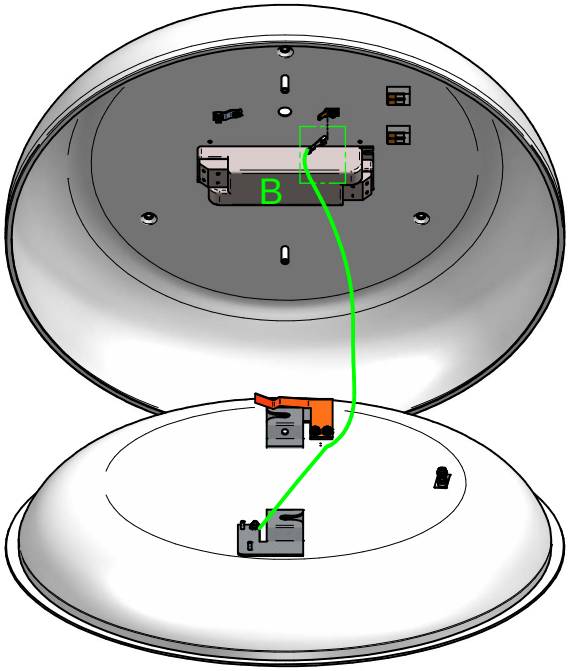

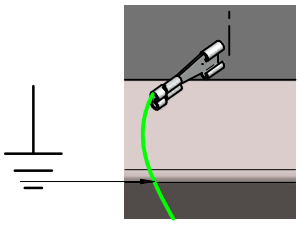

DETTAGLIO B

6

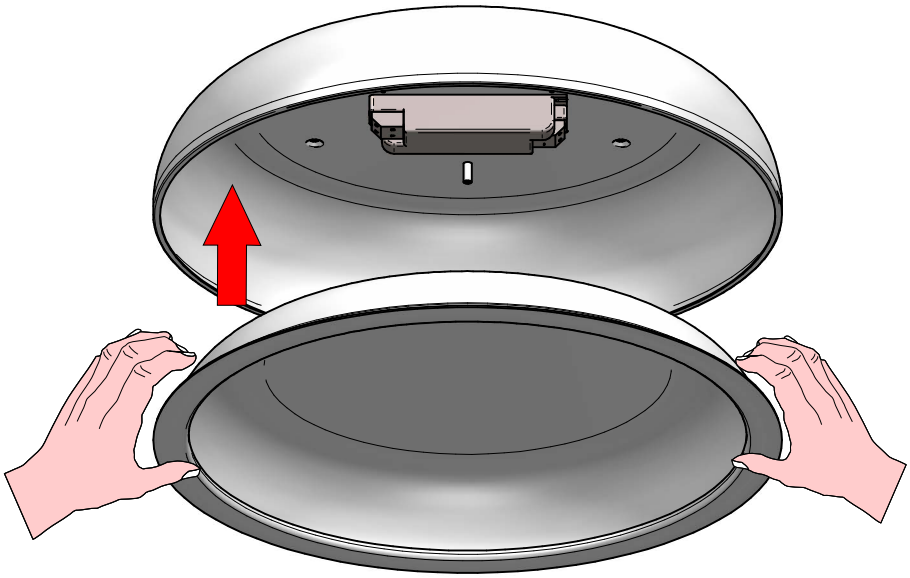

7

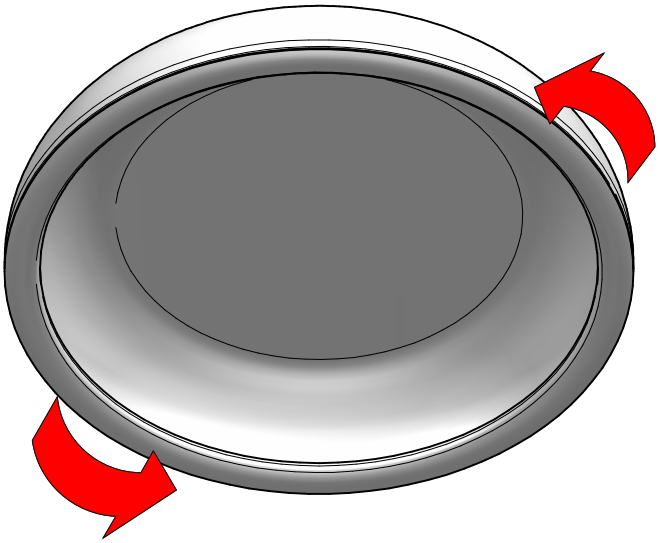

KIT0080 - CASAMBI



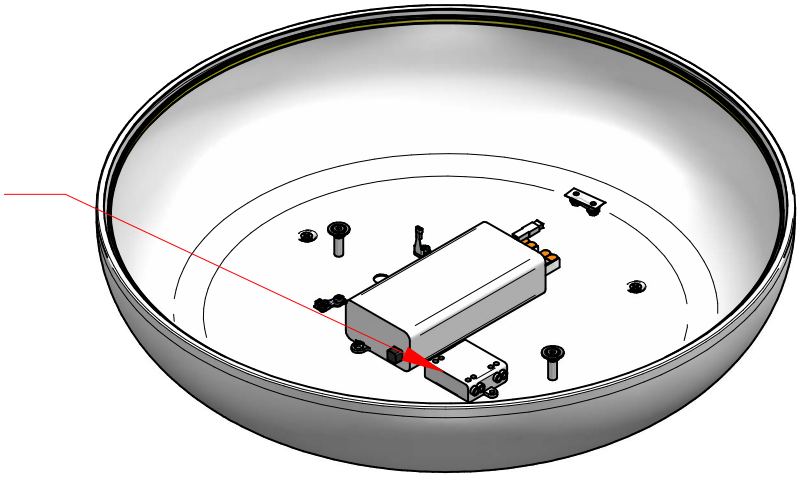

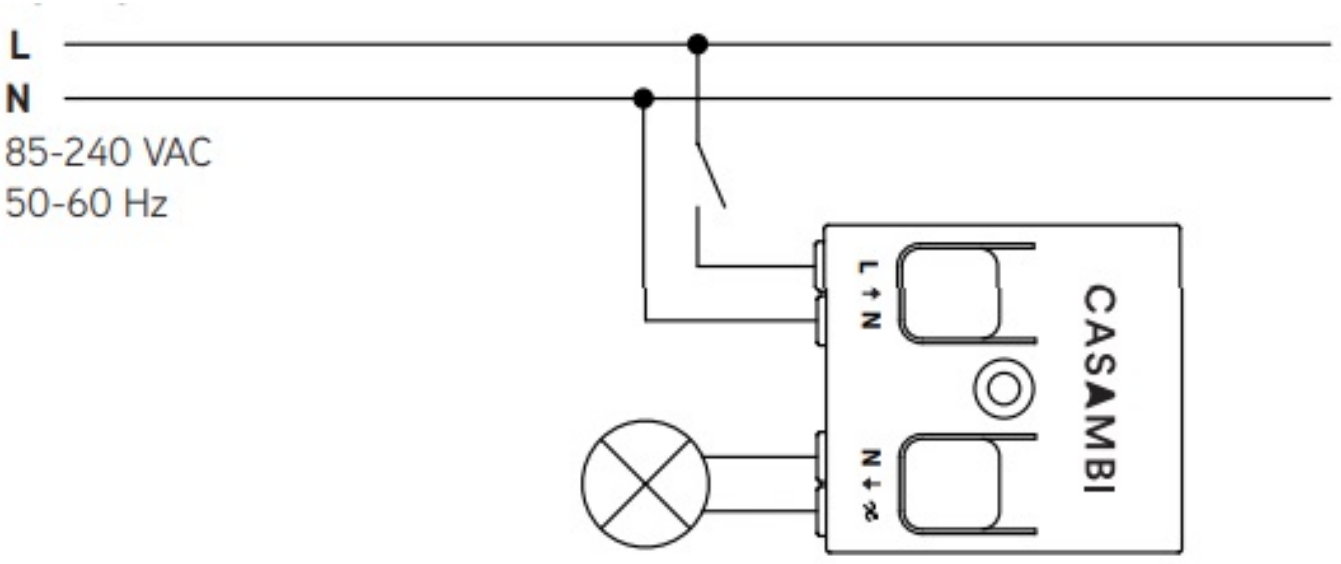



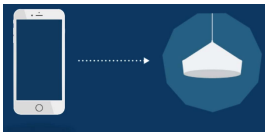



8531
REFLEXIO
rev: 2



8531

8531M

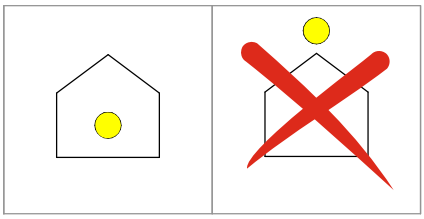

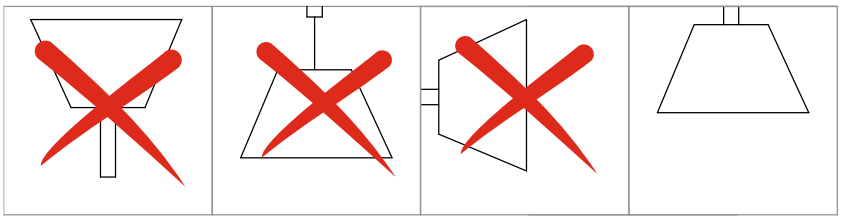

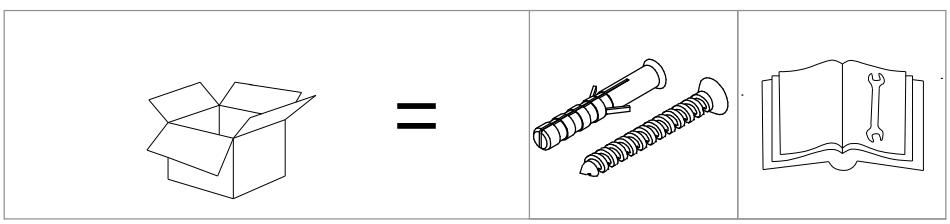

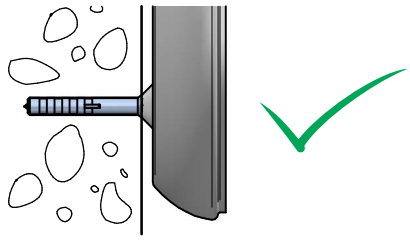

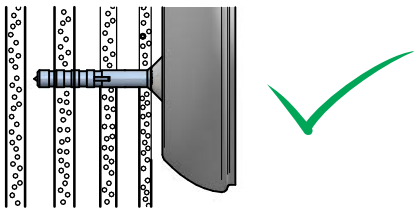

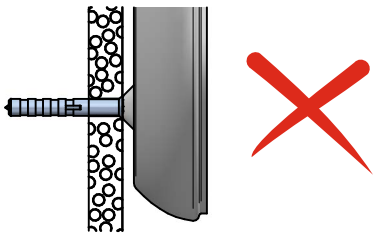

1

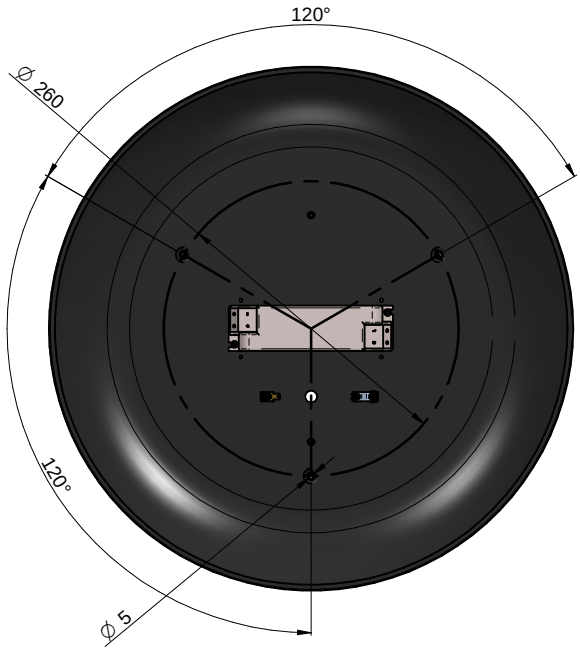

2

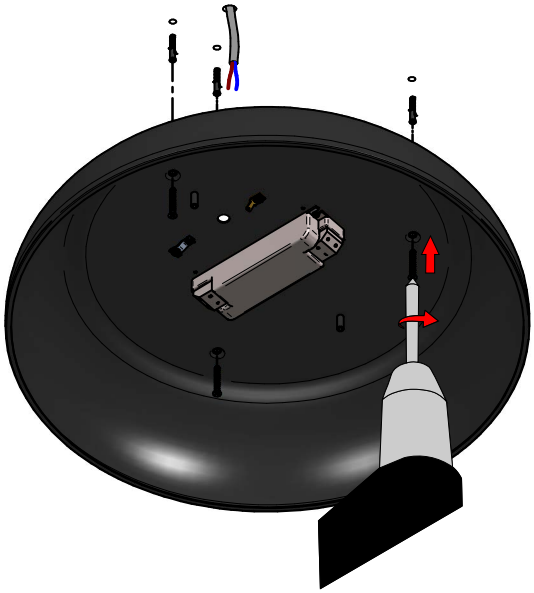

3

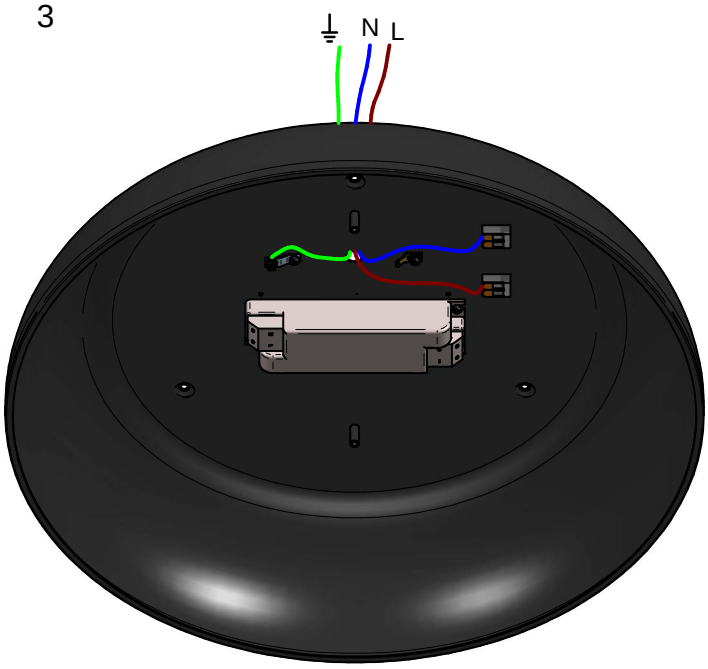

4

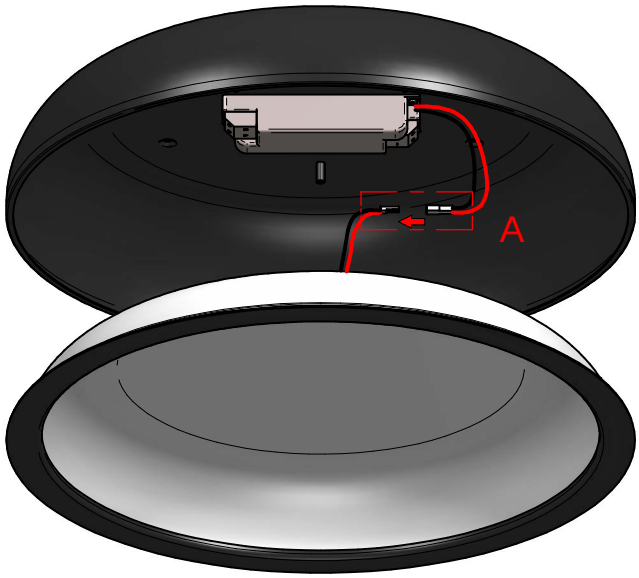

Phase-Cut
KIT0026

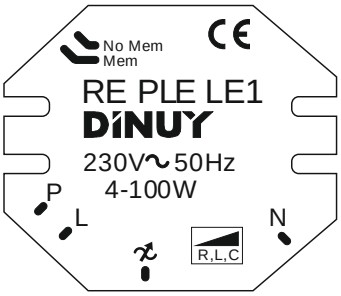

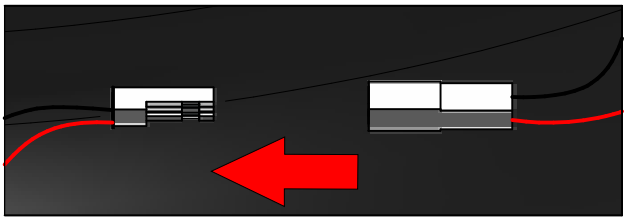

DETTAGLIO A

5

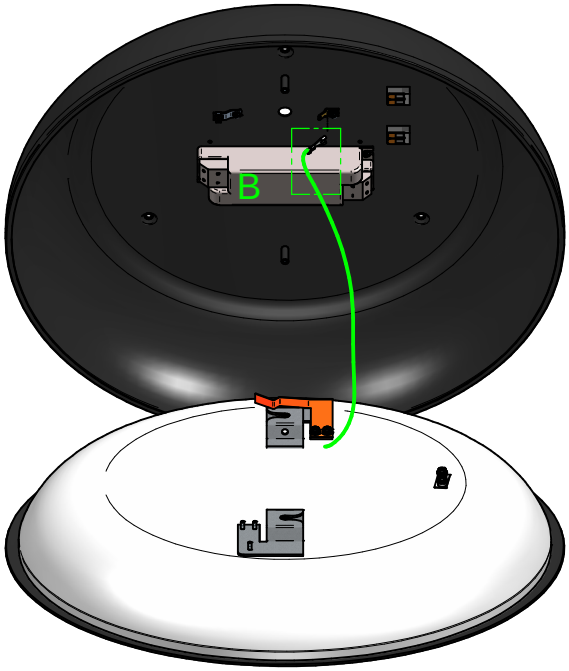

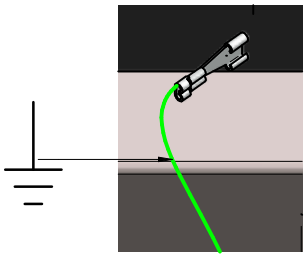

DETTAGLIO B

6

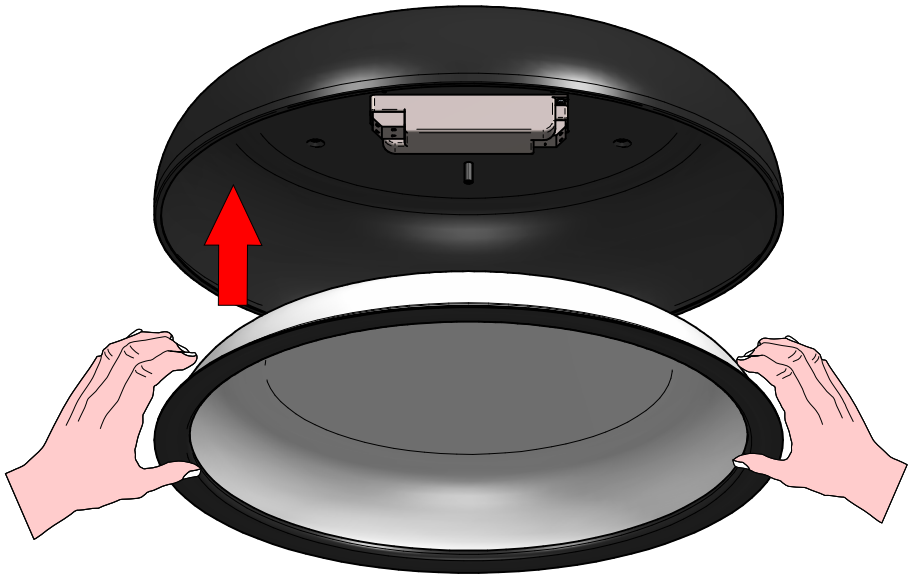

7

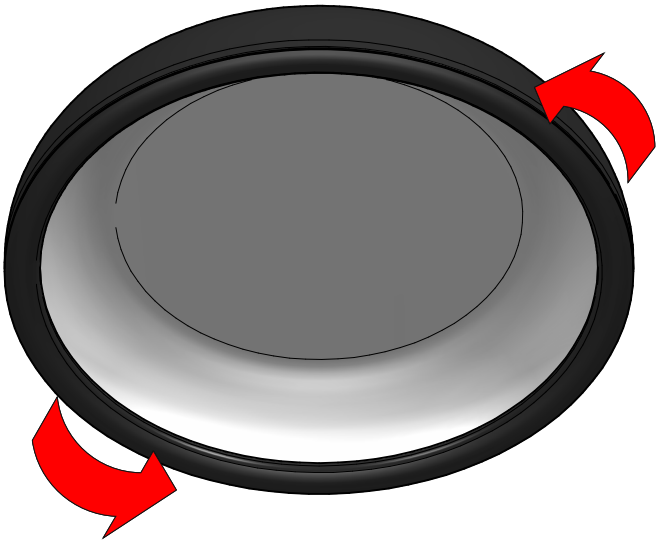

KIT0080 - CASAMBI



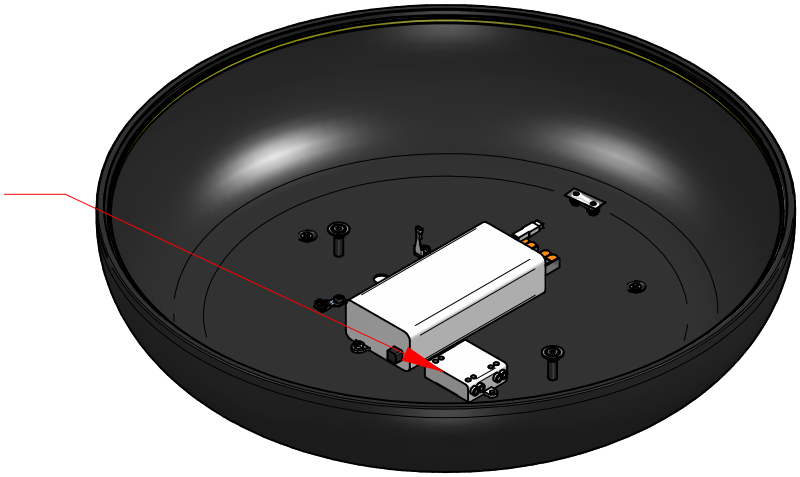

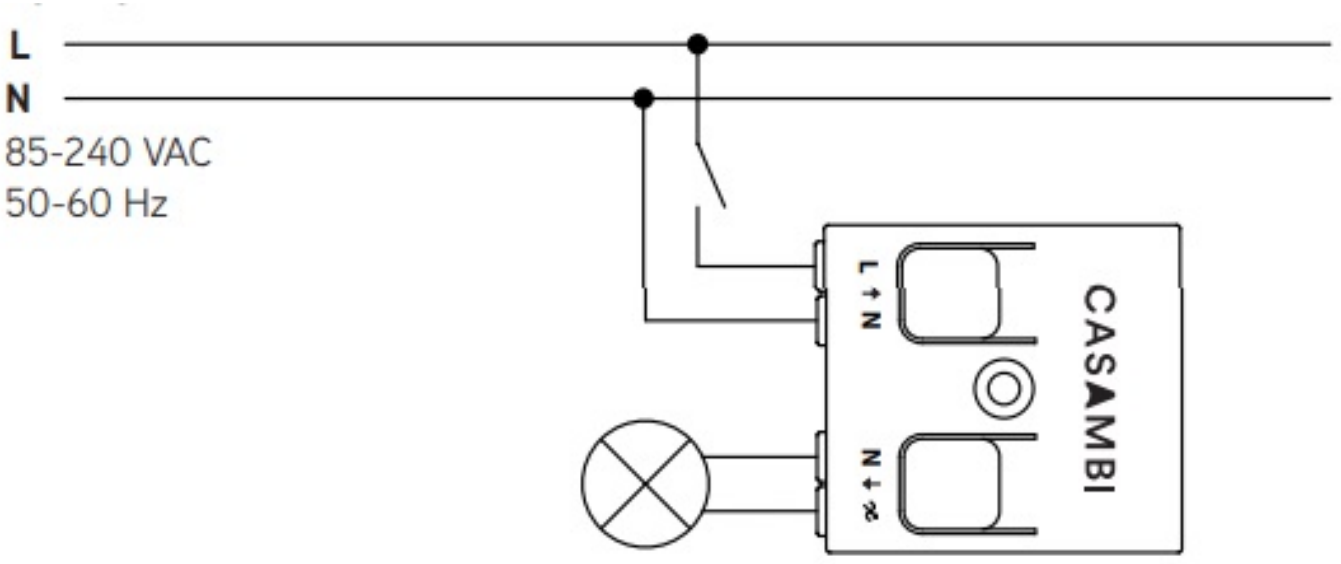



8532
REFLEXIO
rev: 3

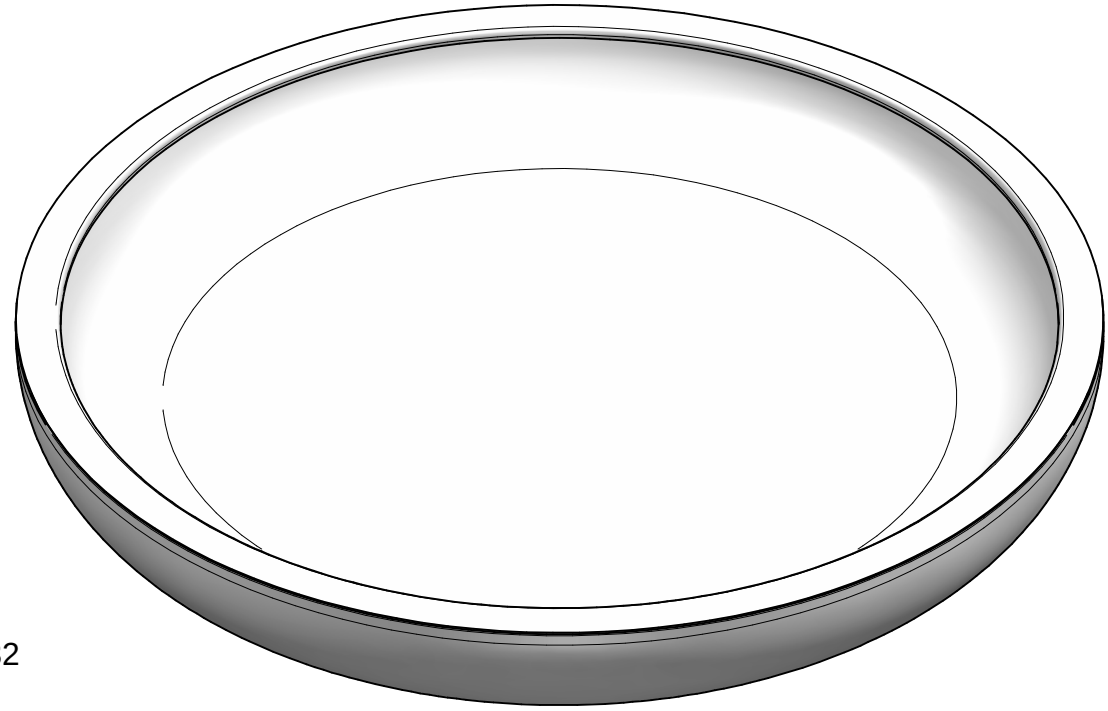

☐ 8532

☐ 8532M

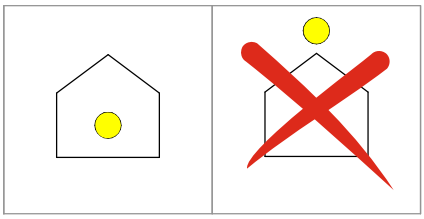

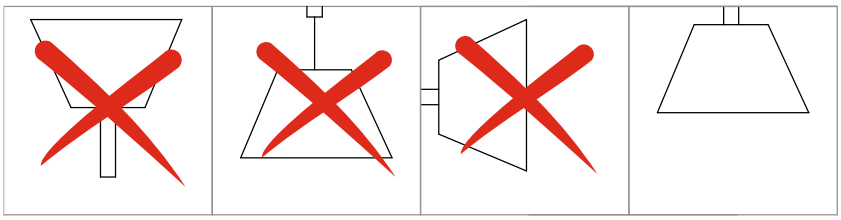

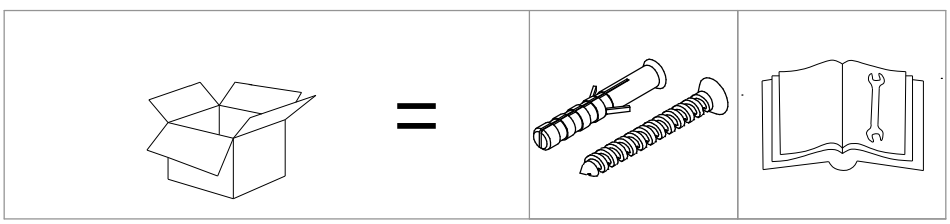

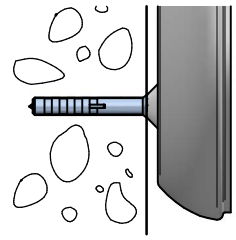

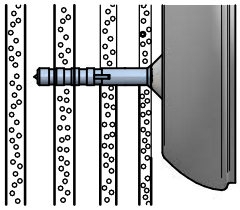

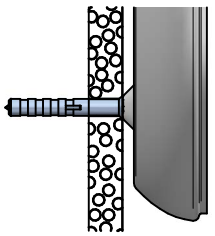

1

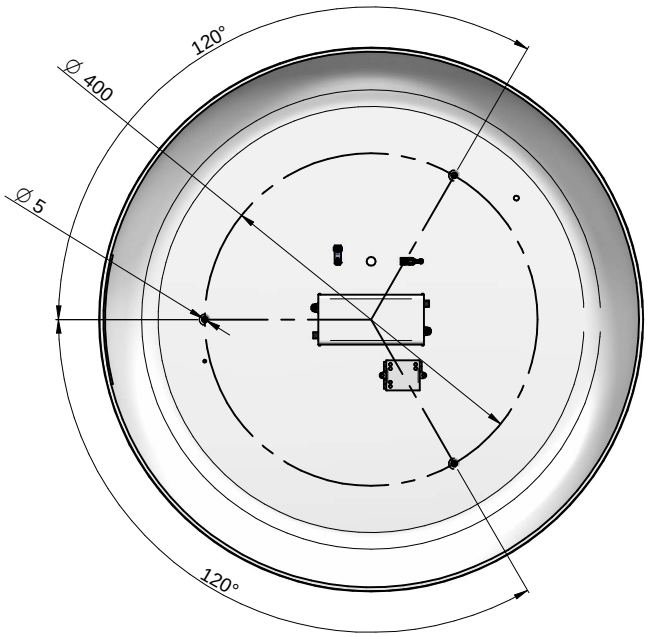

2

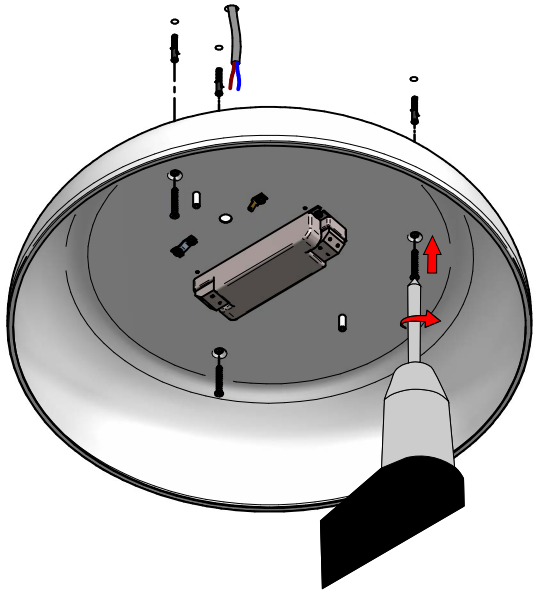

3

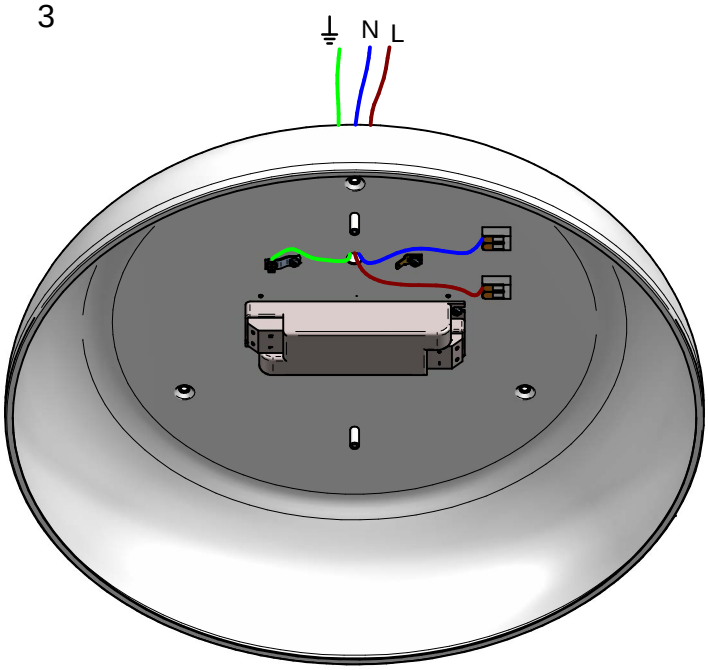

4

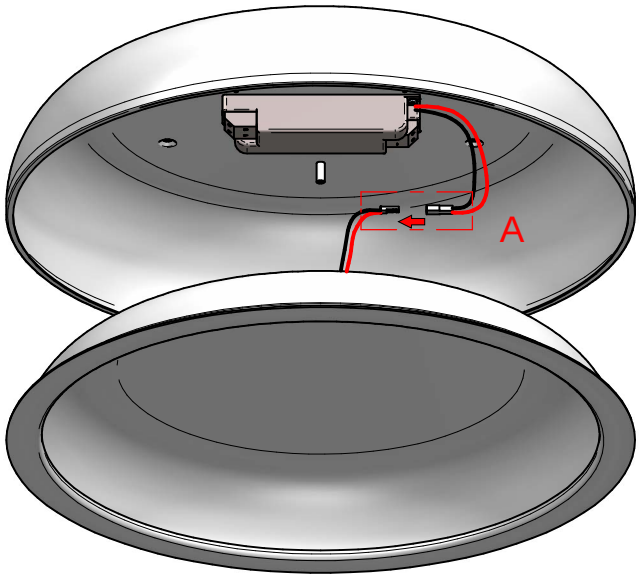

Phase-Cut
KIT0026

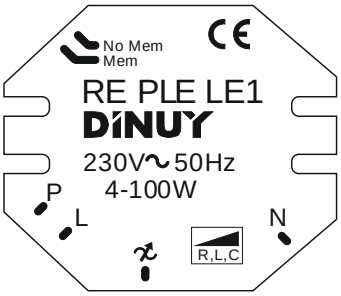

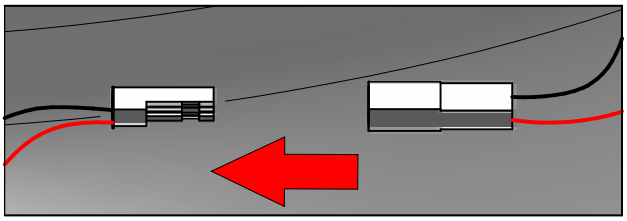

DETTAGLIO A

4

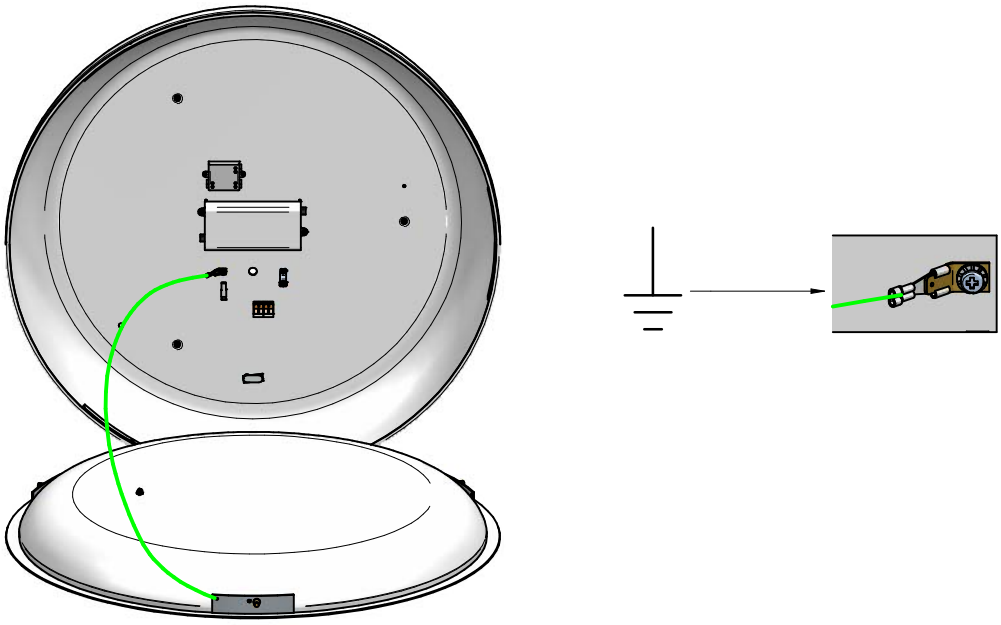

5

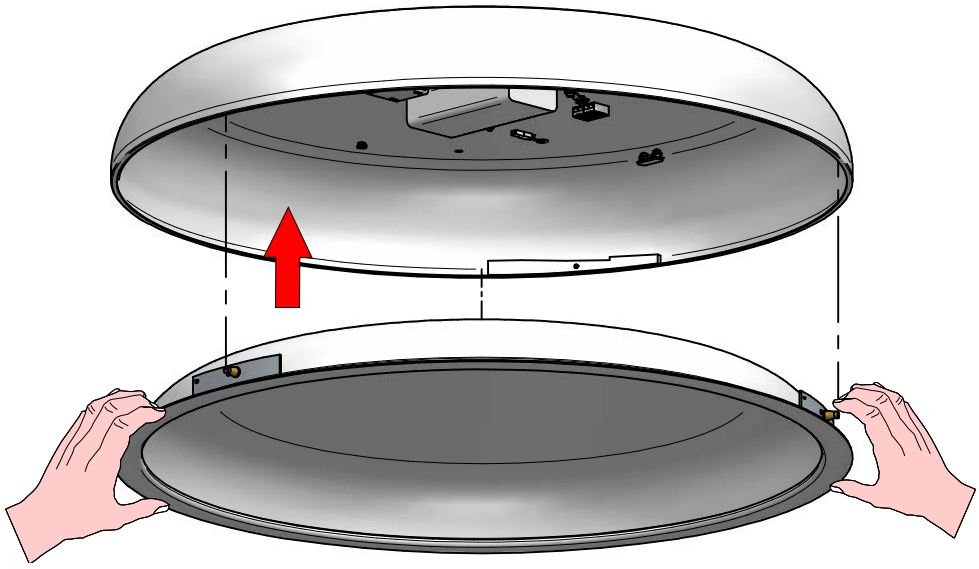

6

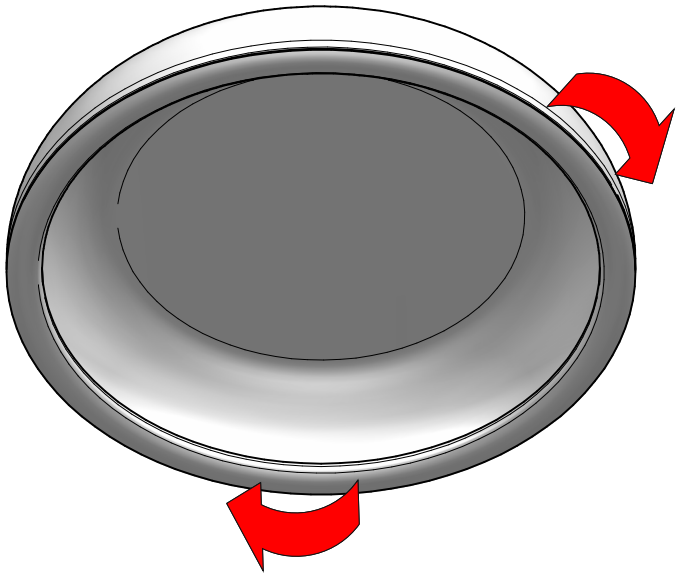

KIT0080 - CASAMBI



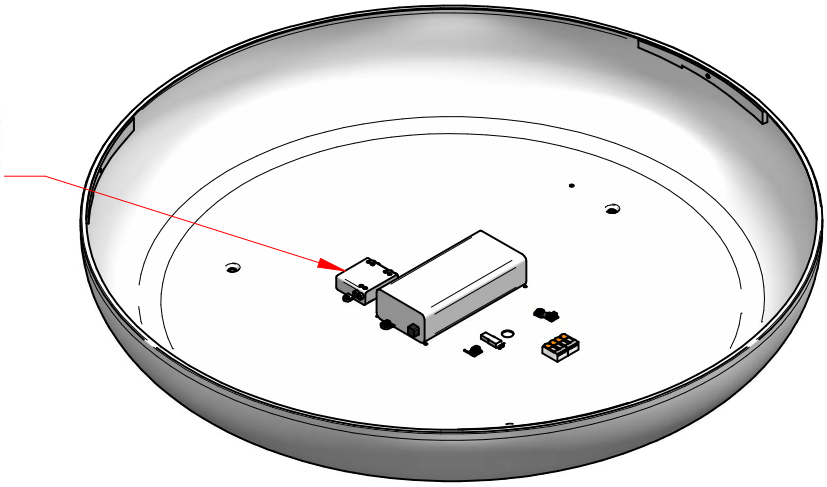

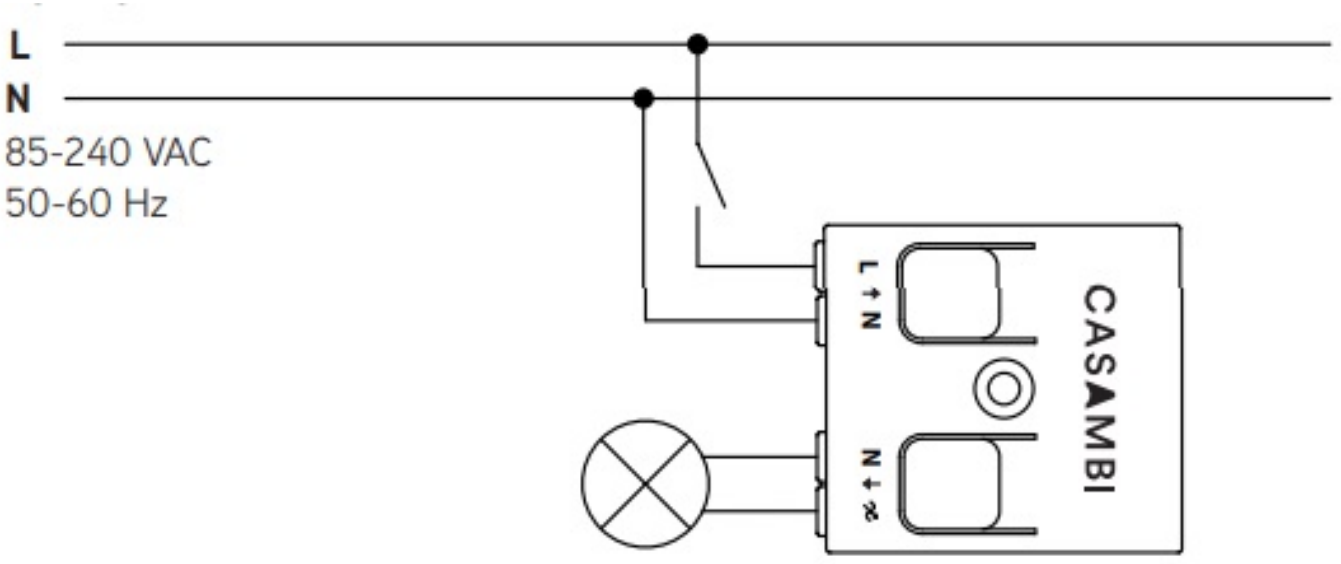



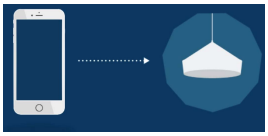



8533
REFLEXIO
rev: 3



8533

8533M

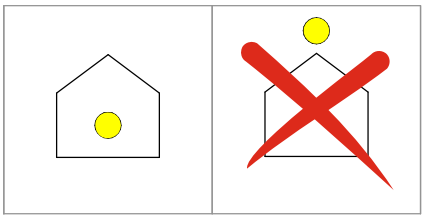

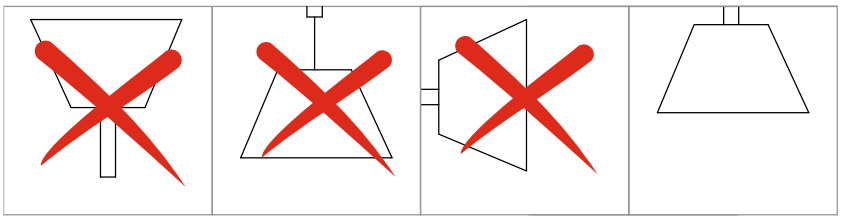

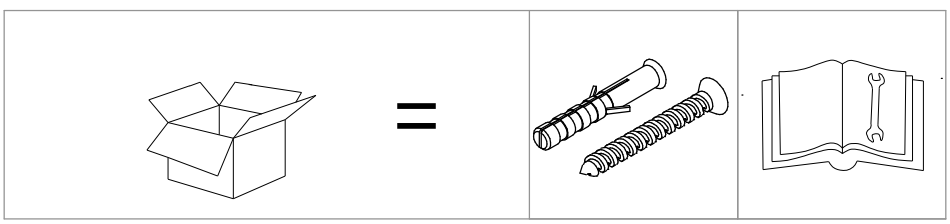

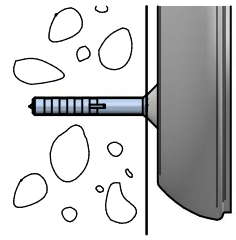

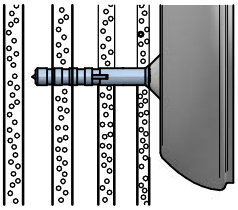

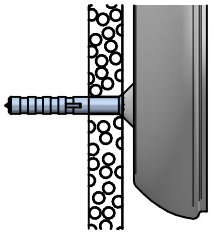

1

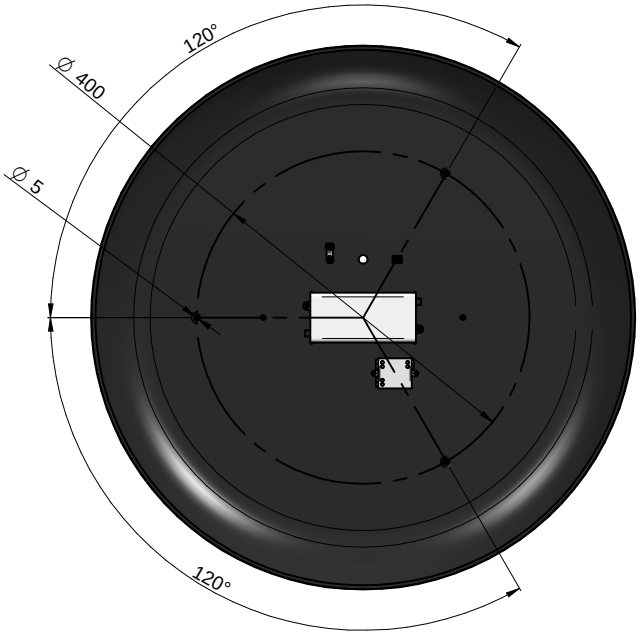

2

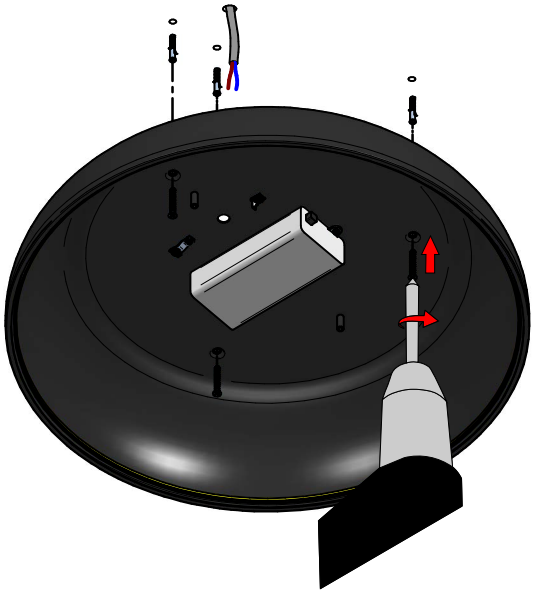

3

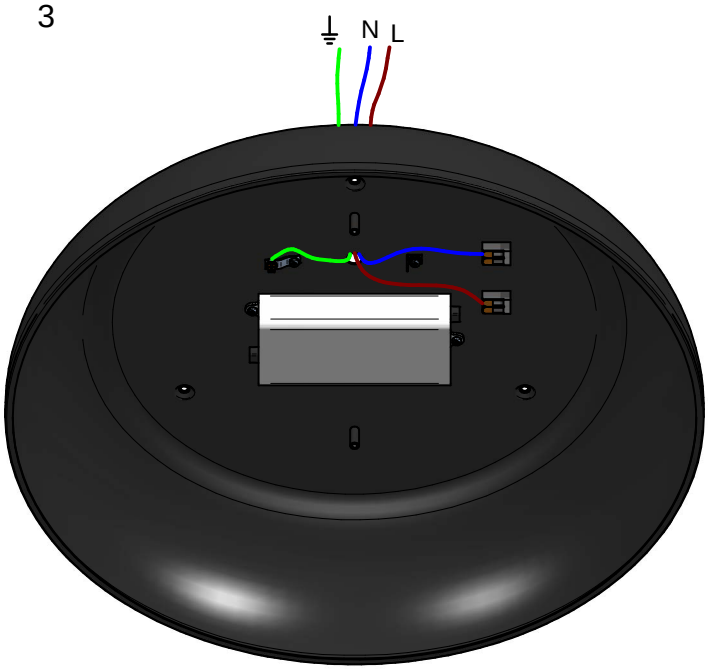

4

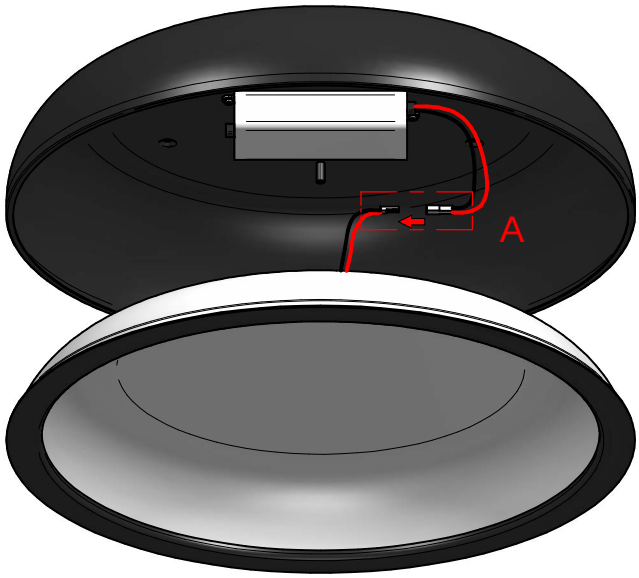

Phase-Cut
KIT0026

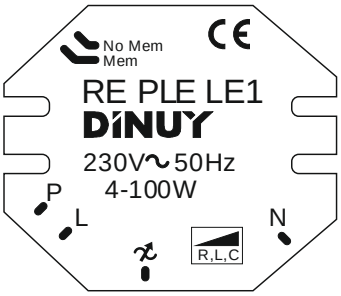

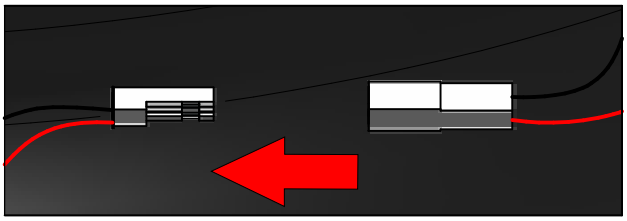

DETTAGLIO A

4

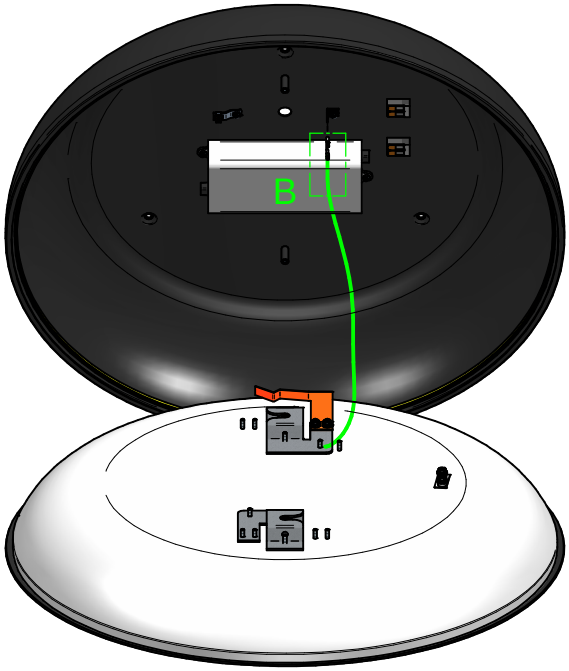

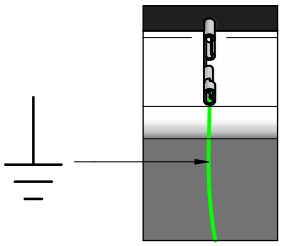

DETTAGLIO B

5

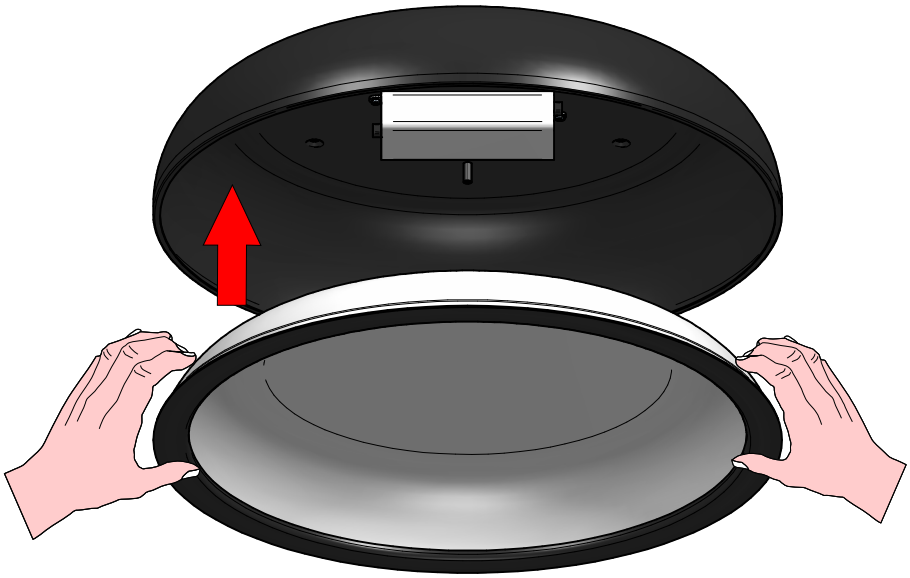

6

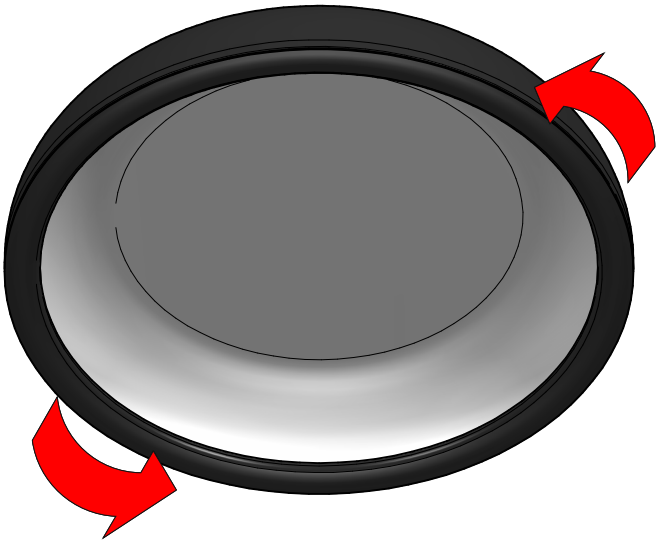

KIT0080 - CASAMBI



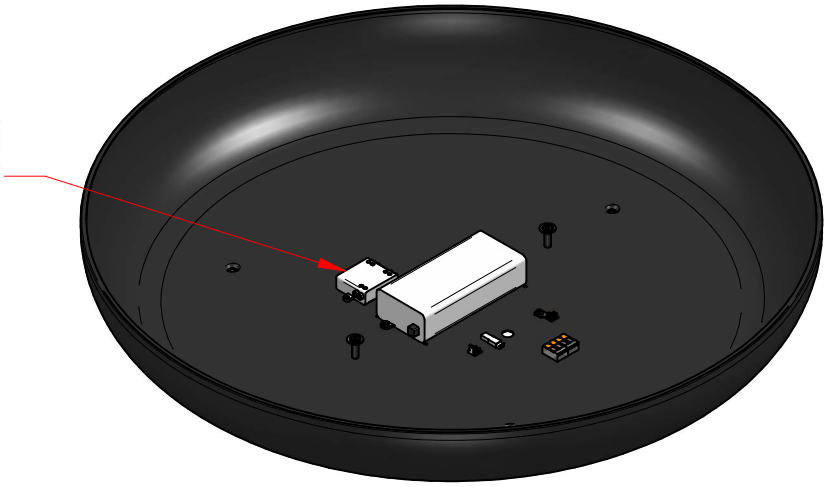

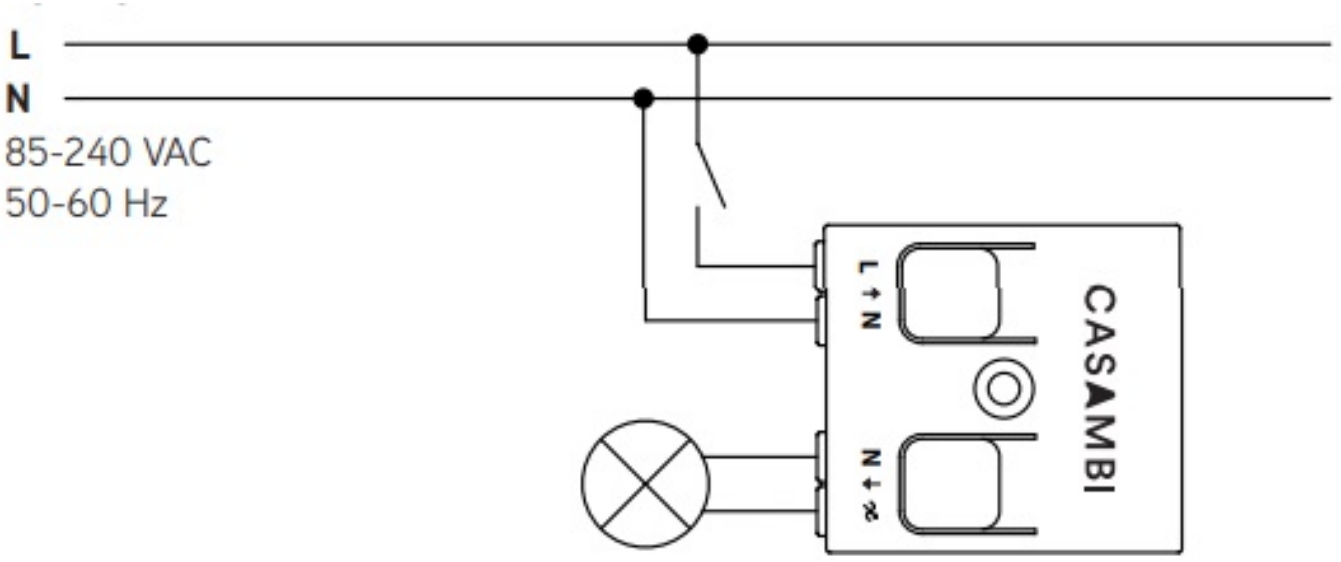



8534
REFLEXIO
rev: 00

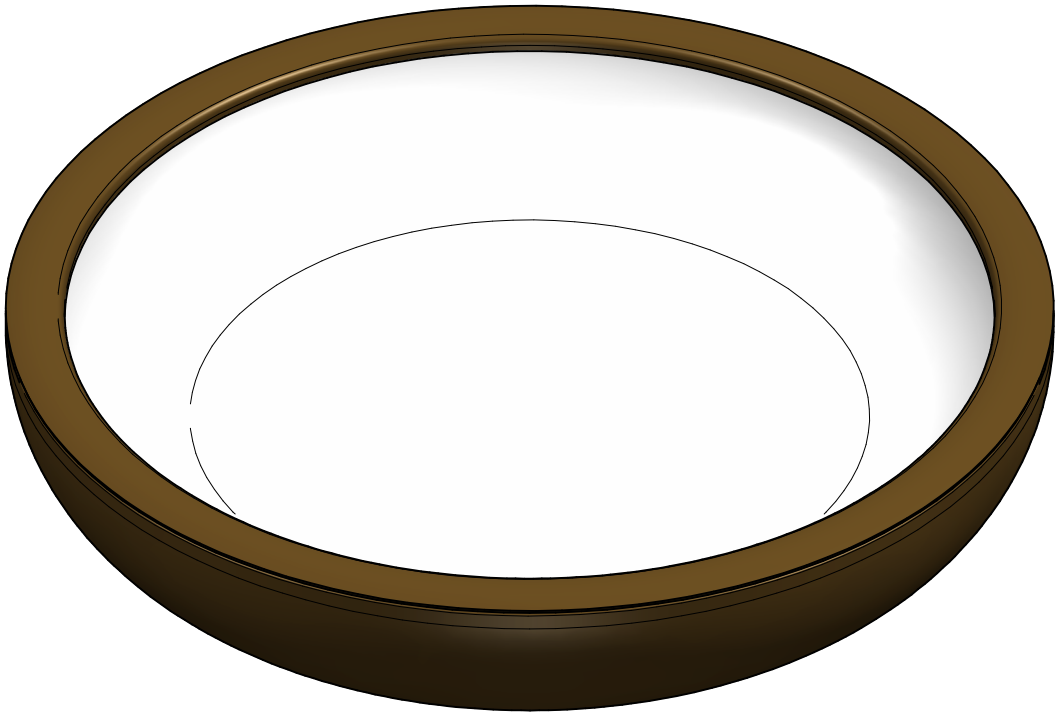

8534

8534M

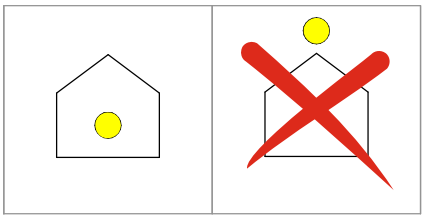

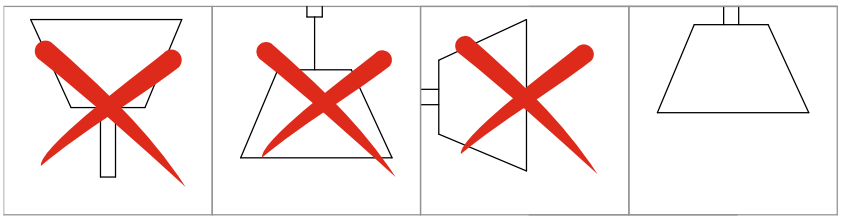

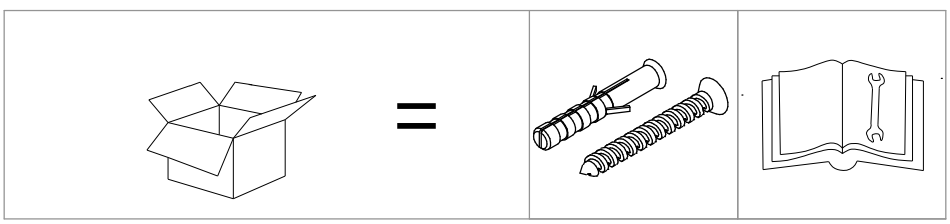

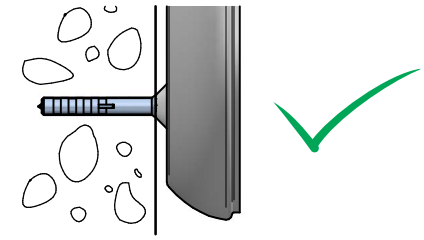

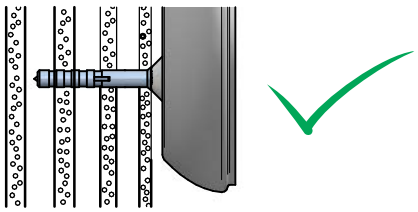

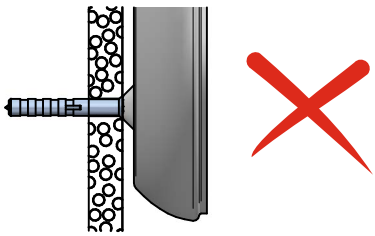

1

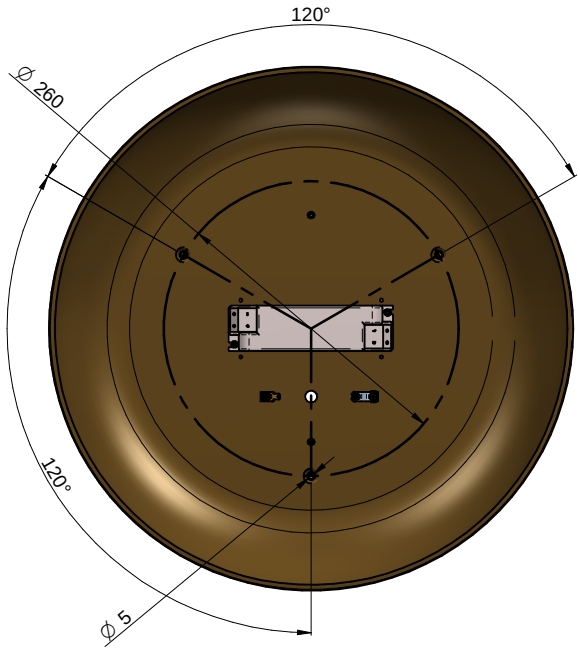

2

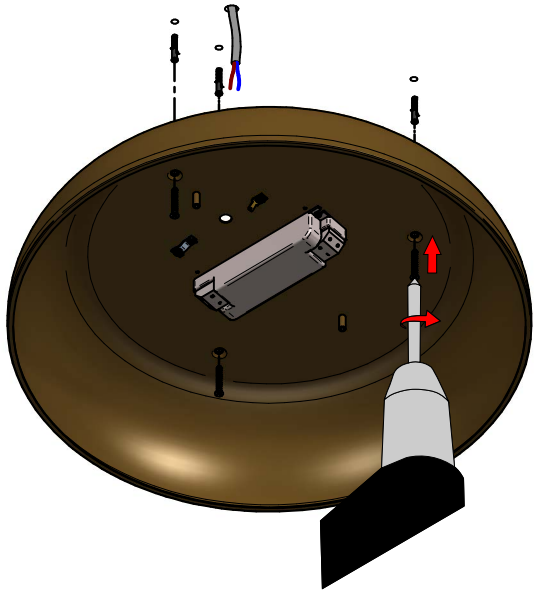

3

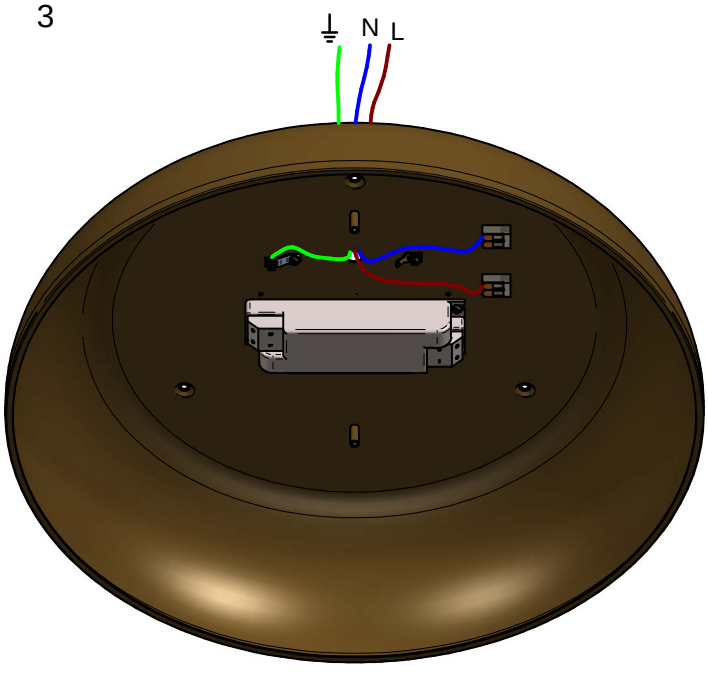

4

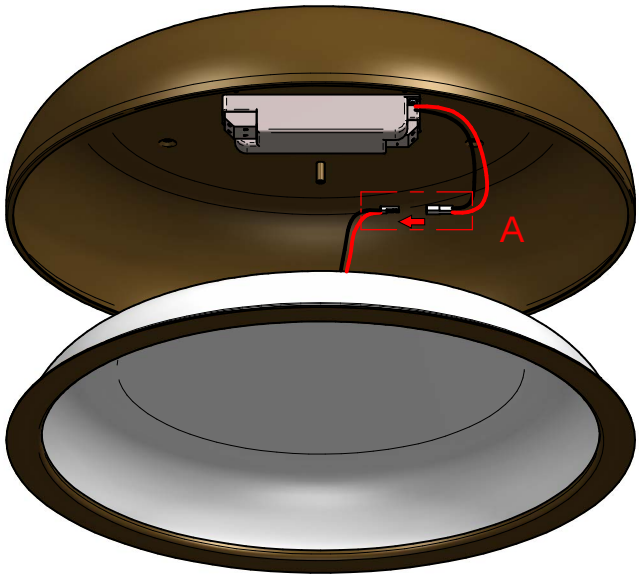

Phase-Cut
KIT0026

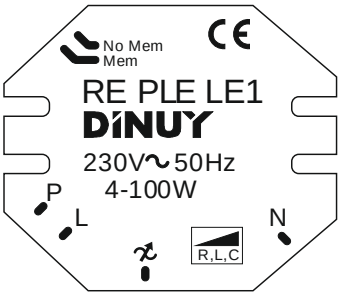

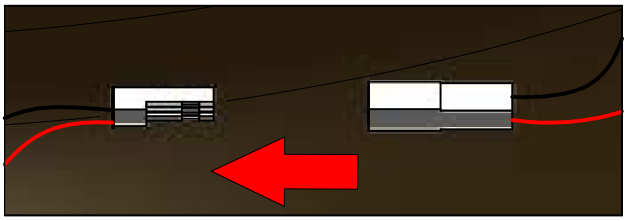

DETTAGLIO A

5

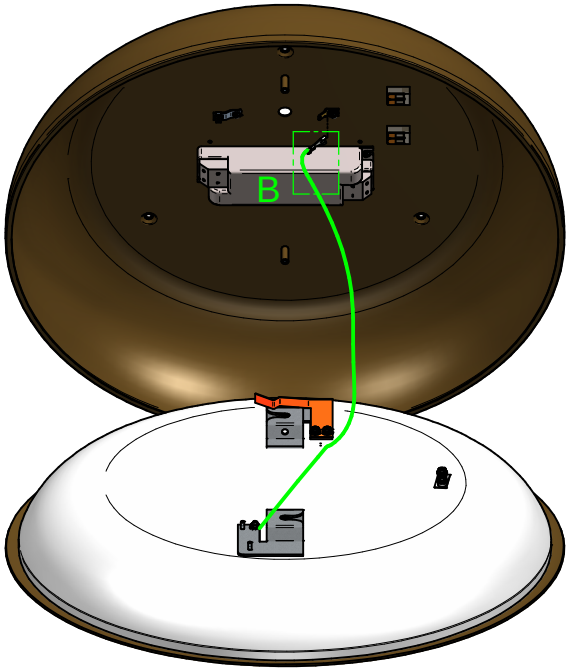

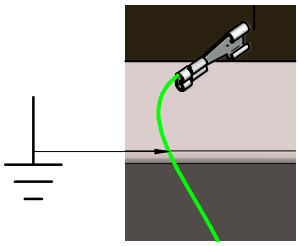

DETTAGLIO B

6

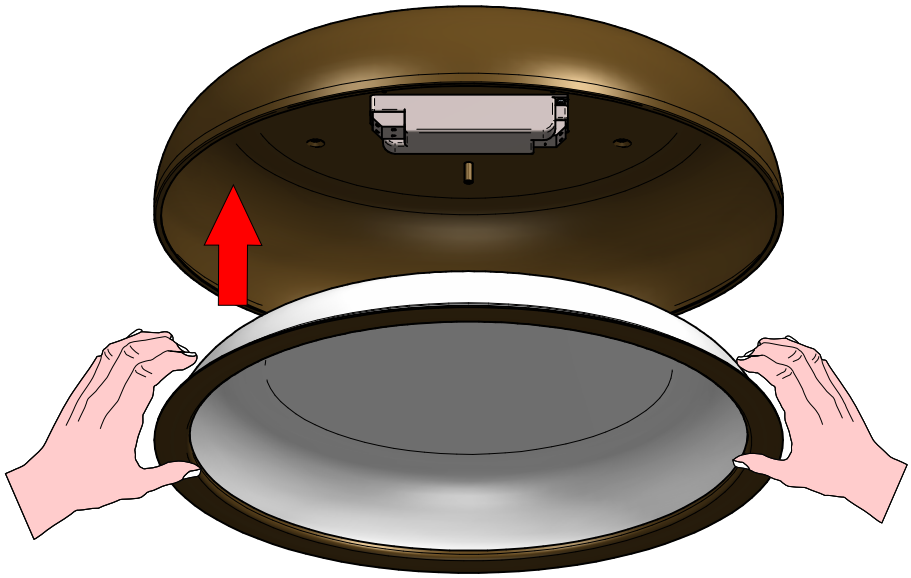

7

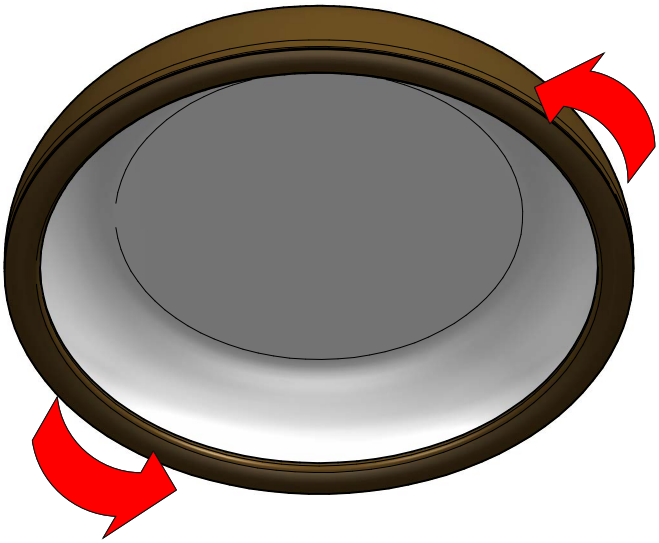

KIT0080 - CASAMBI



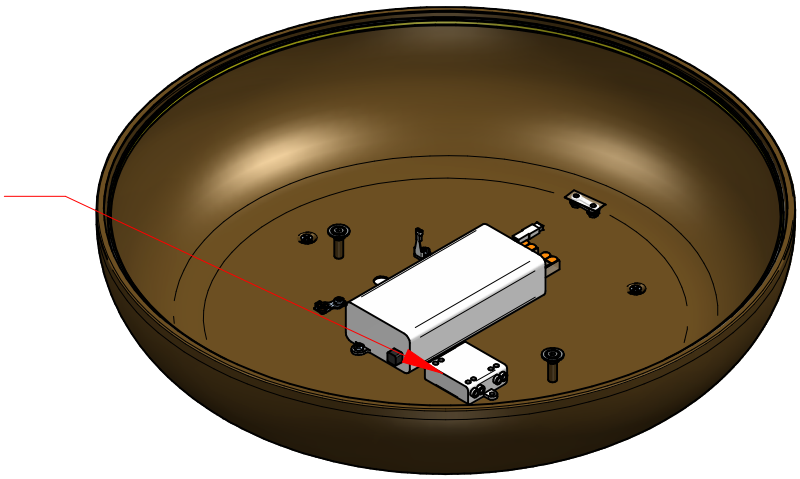

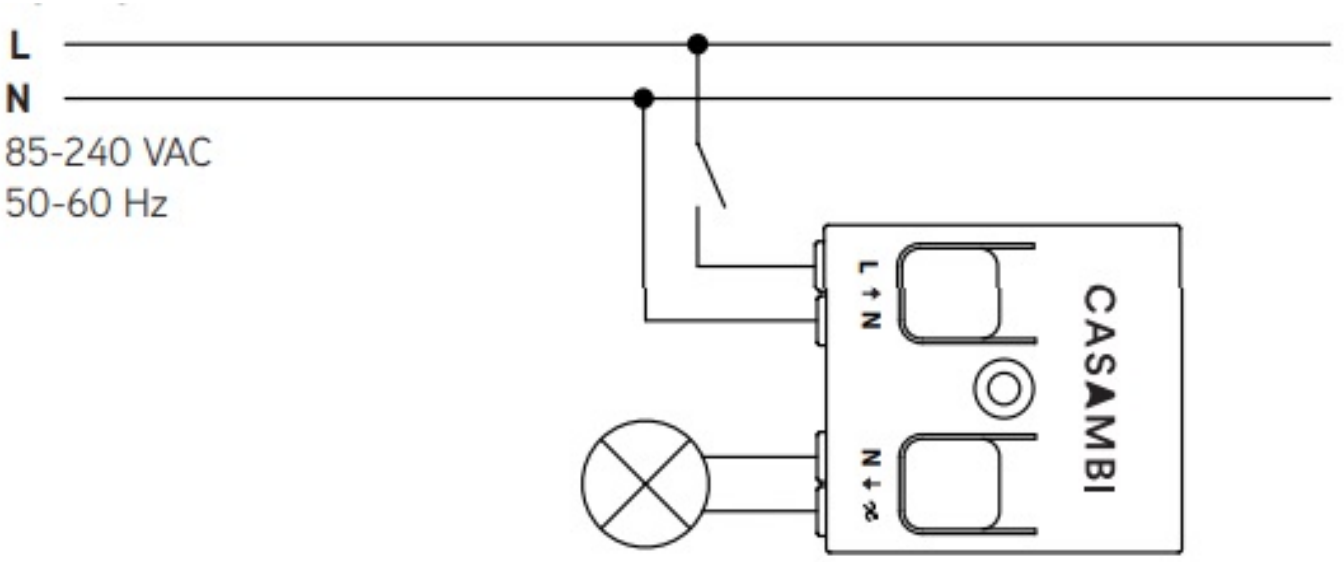



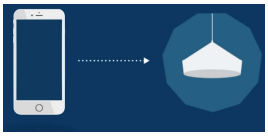







8535
REFLEXIO
rev: 3

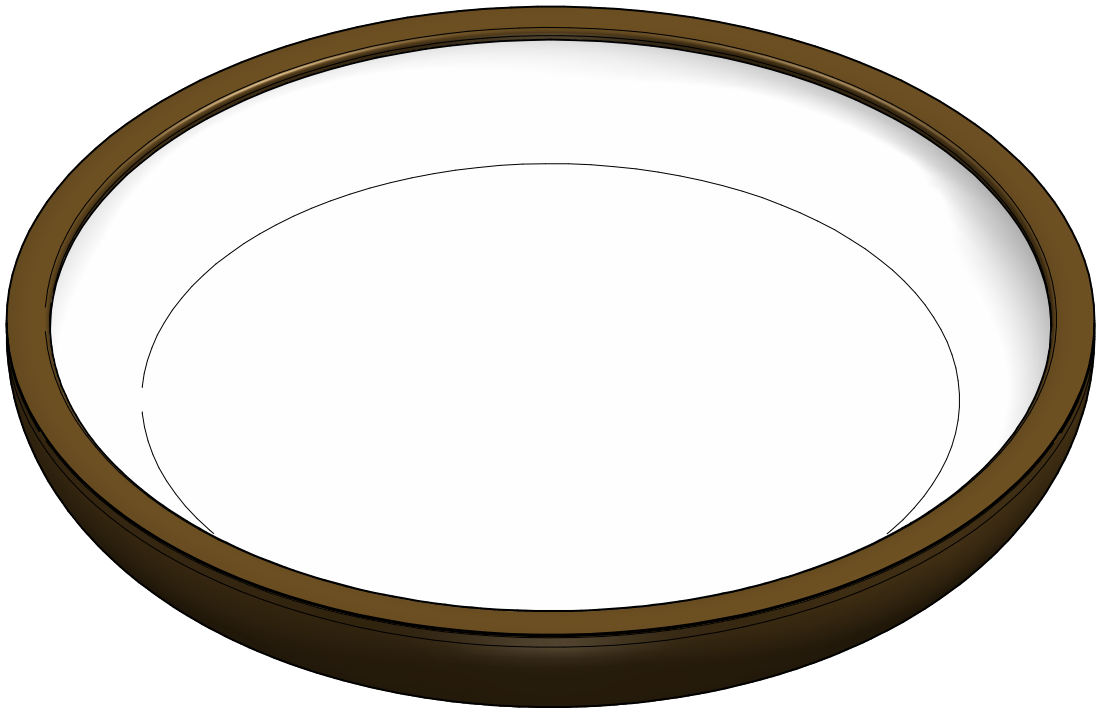

8535

8535M

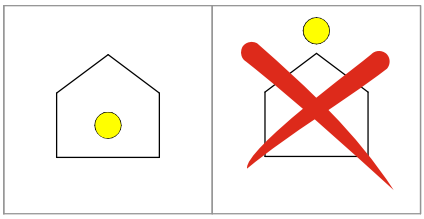

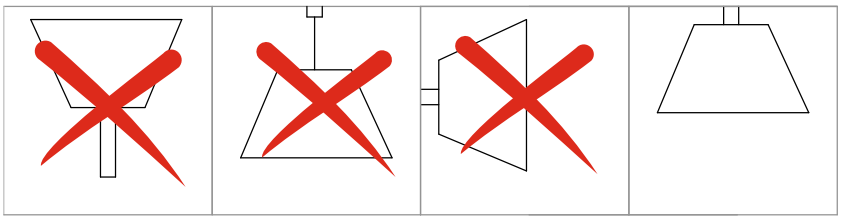

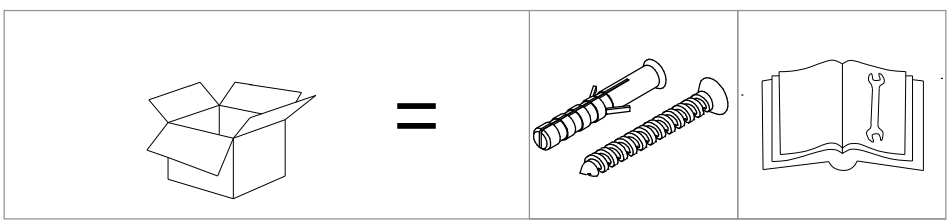

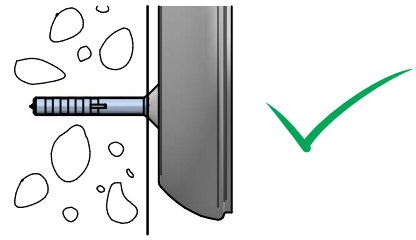

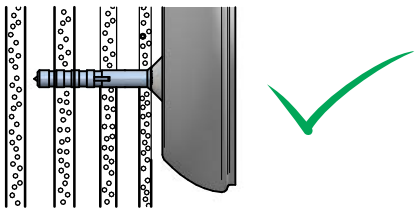

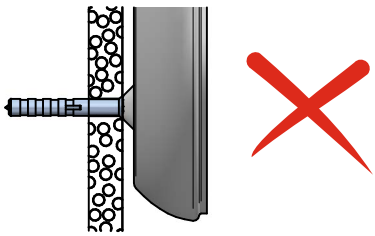

1

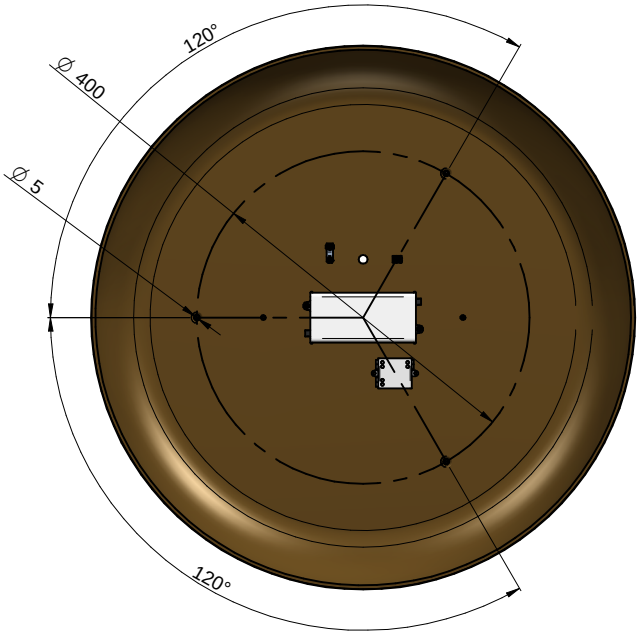

2

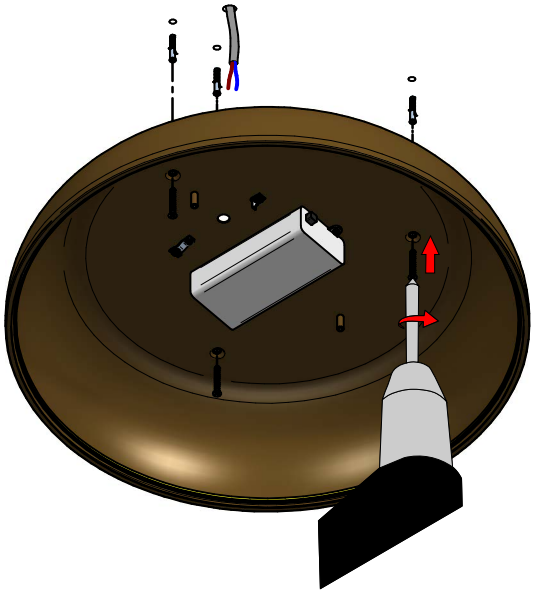

3

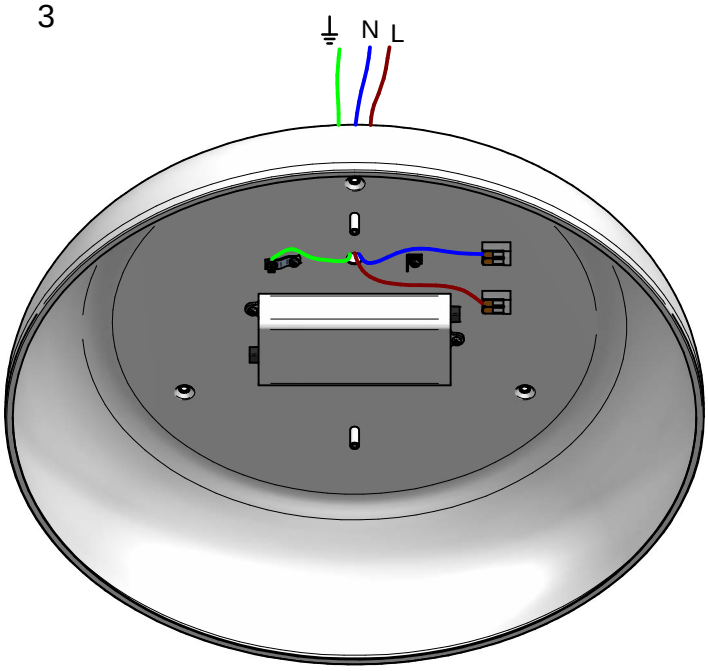

4

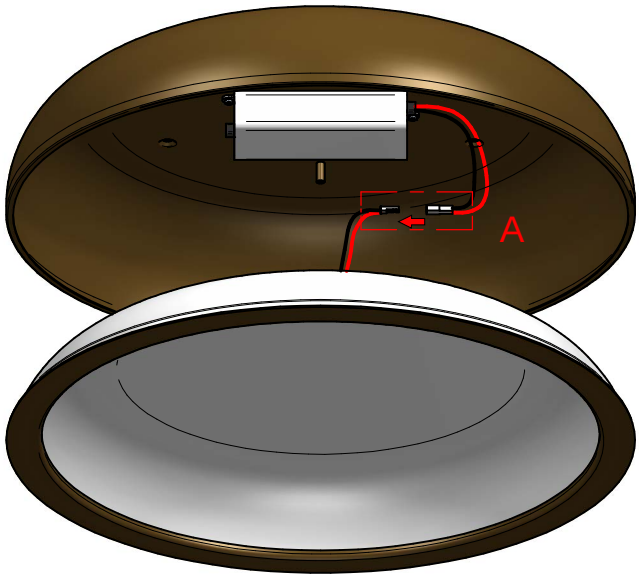

Phase-Cut
KIT0026

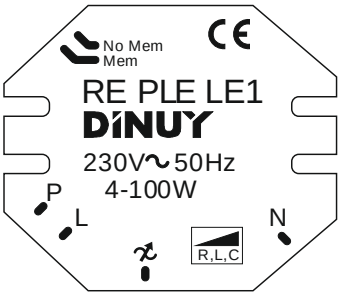

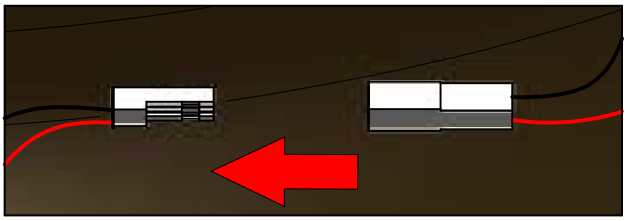

DETTAGLIO A

4

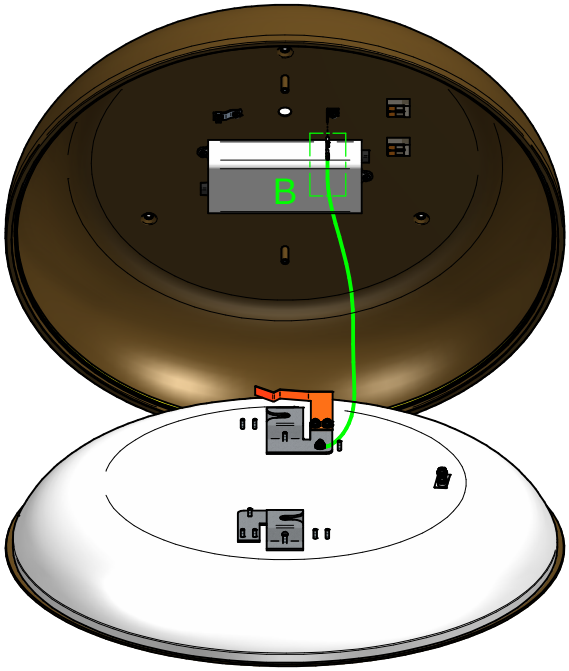

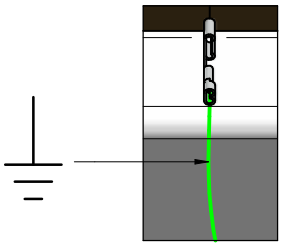

DETTAGLIO B

5

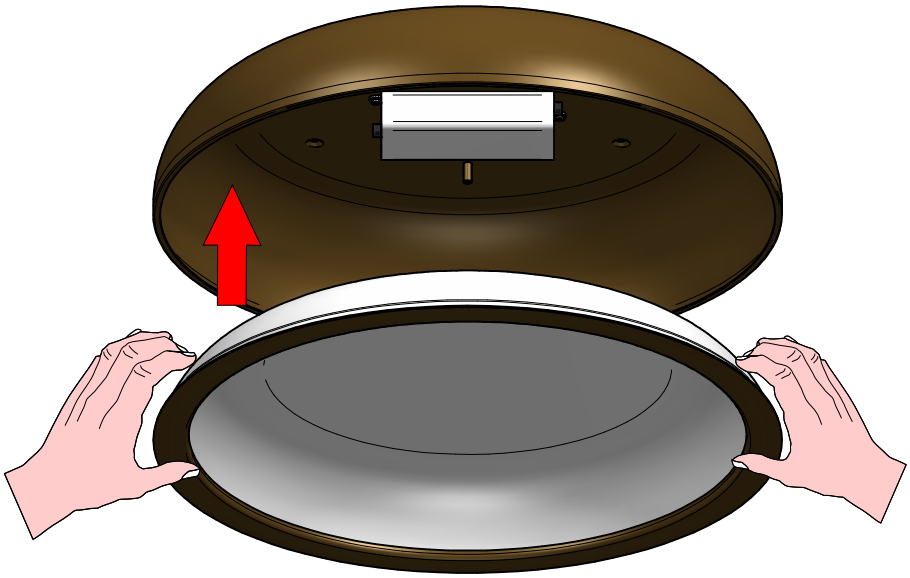

6

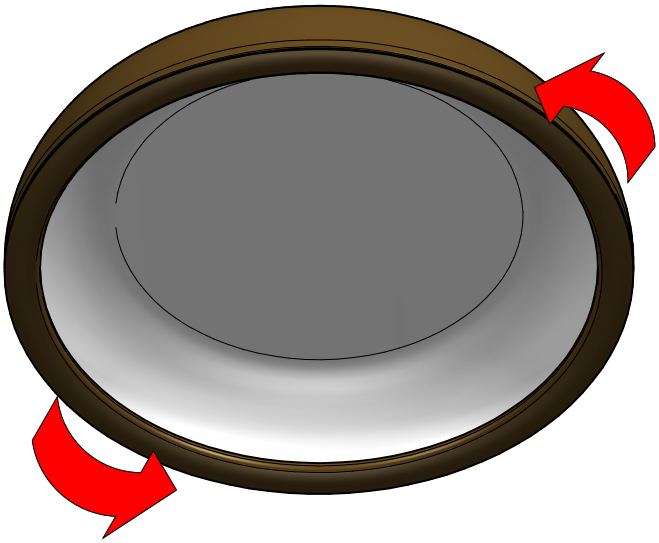

KIT0080 - CASAMBI



