FGI00617
DELFI SOSPENSIONE
rev:0

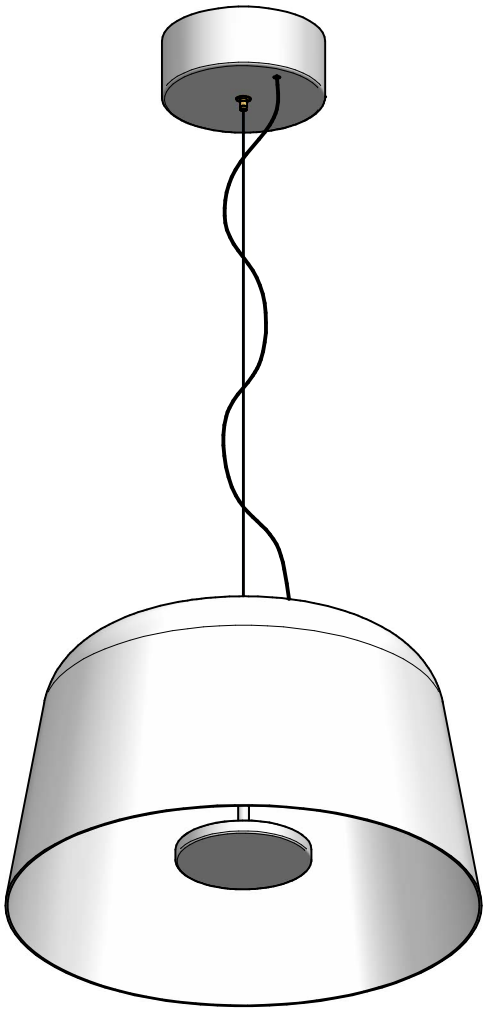

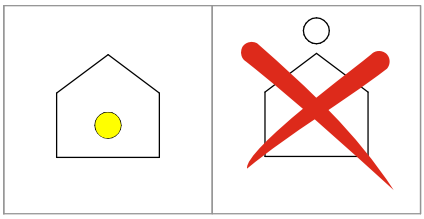

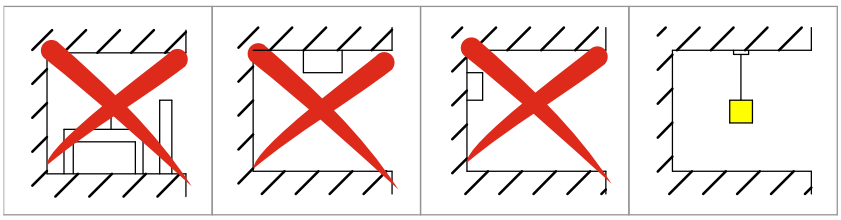

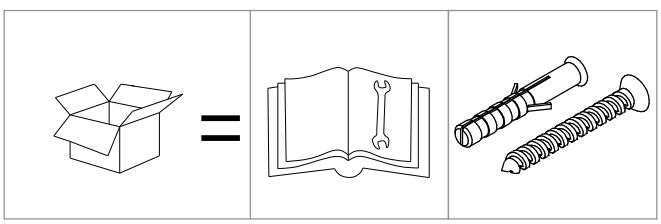

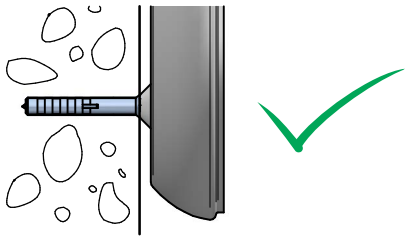

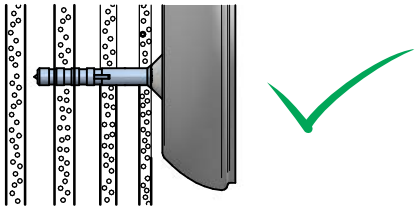

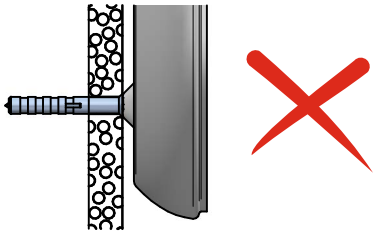

FGI00617
DELFI SOSPENSIONE
rev:0

SMALL

3000 K	2700 K
CA054DWHWDI	CA054DWHMDI
CA054DBBWDI	CA054DBBMDI
CA054DBEWDI	CA054DBEMDI
CA054DGBWDI	CA054DGBMDI
CA054DLUWDI	CA054DLUMDI

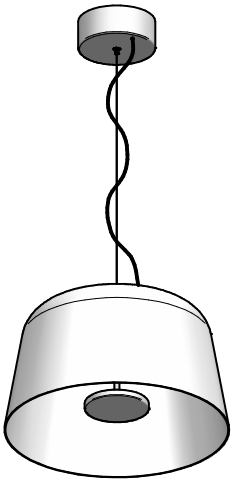

MEDIUM

3000 K	2700 K
CA055DWHWDI	CA055DWHMDI
CA055DBBWDI	CA055DBBMDI
CA055DBEWDI	CA055DBEMDI
CA055DGBWDI	CA055DGBMDI
CA055DLUWDI	CA055DLUMDI

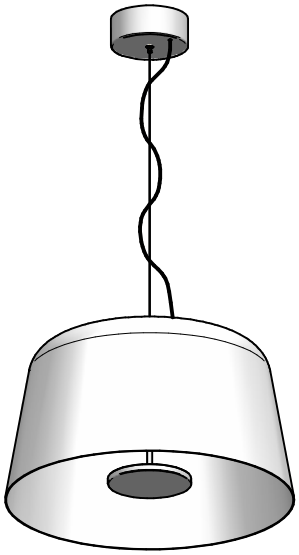

LARGE

3000 K	2700 K
CA056DWHWDI	CA056DWHMDI
CA056DBBWDI	CA056DBBMDI
CA056DBEWDI	CA056DBEMDI
CA056DGBWDI	CA056DGBMDI
CA056DLUWDI	CA056DLUMDI

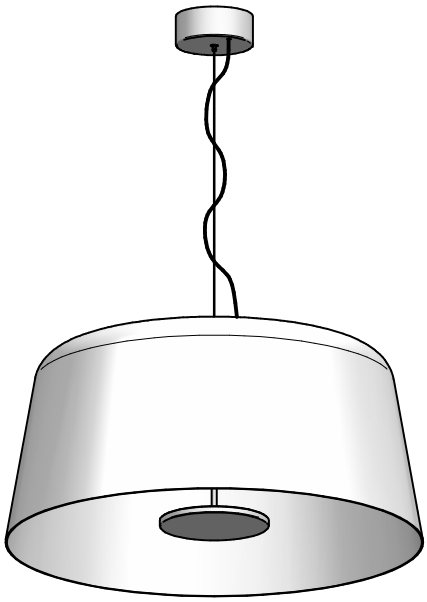

FGI00617
DELFI SOSPENSIONE
rev:0

1

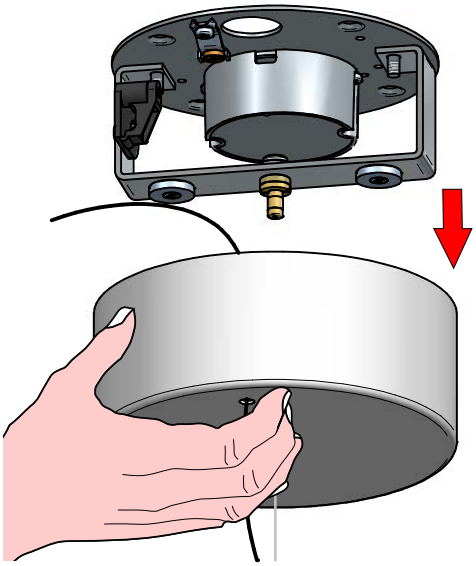

2

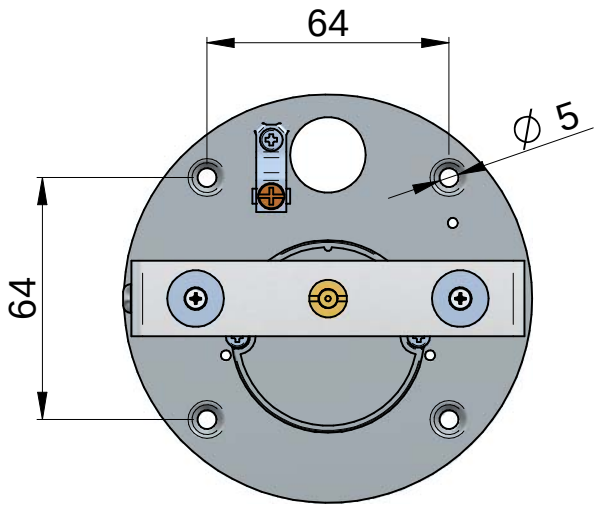

3

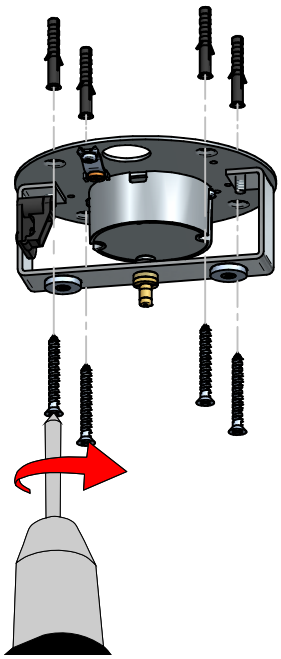

4

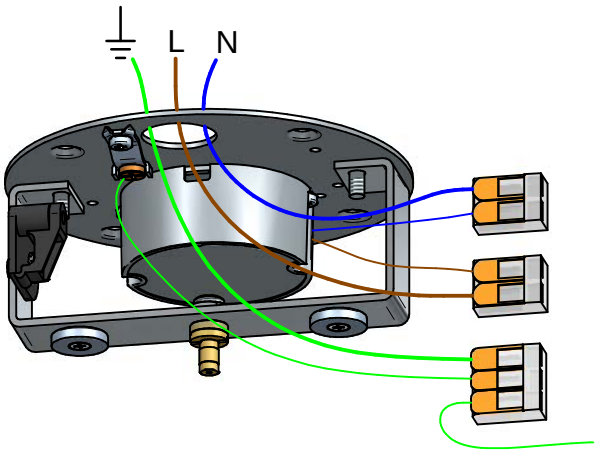

5

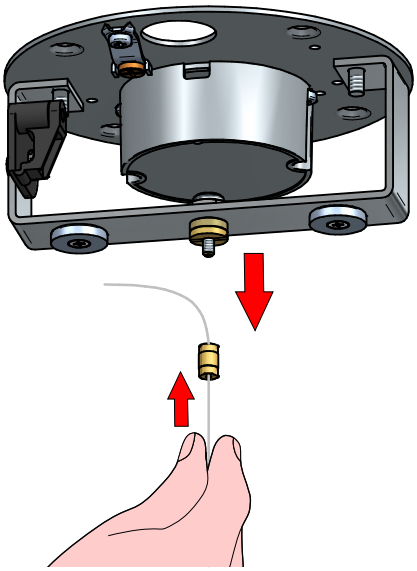

6

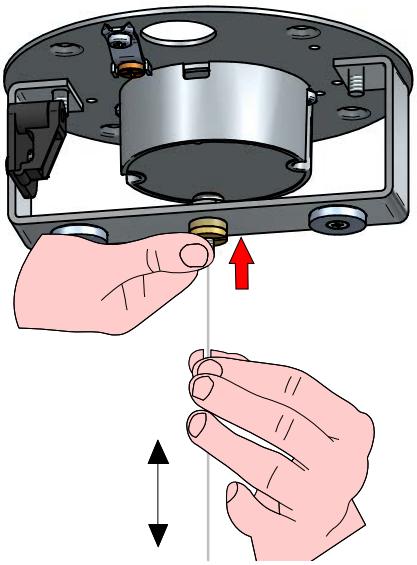

7

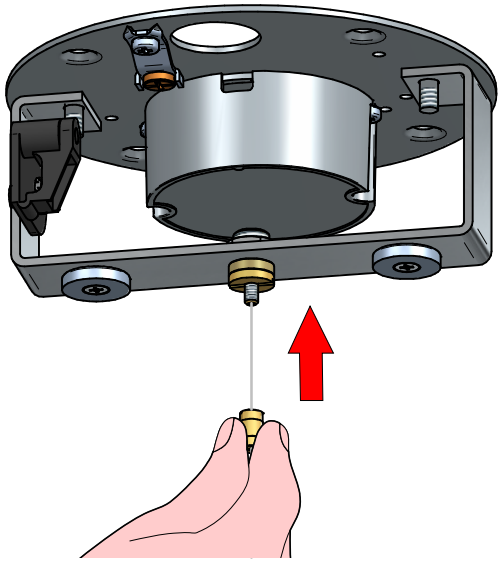

8

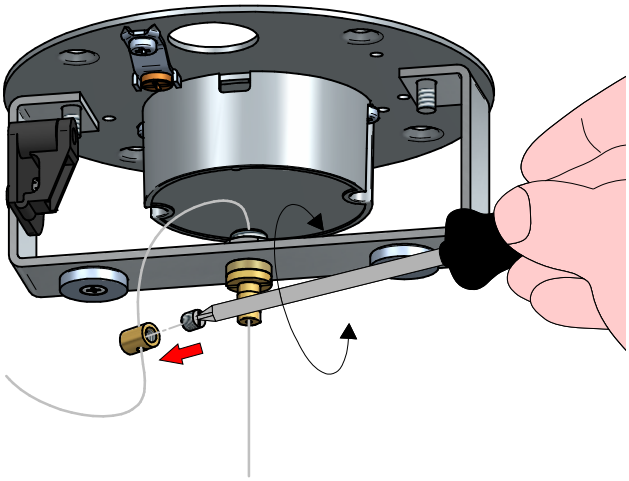

9

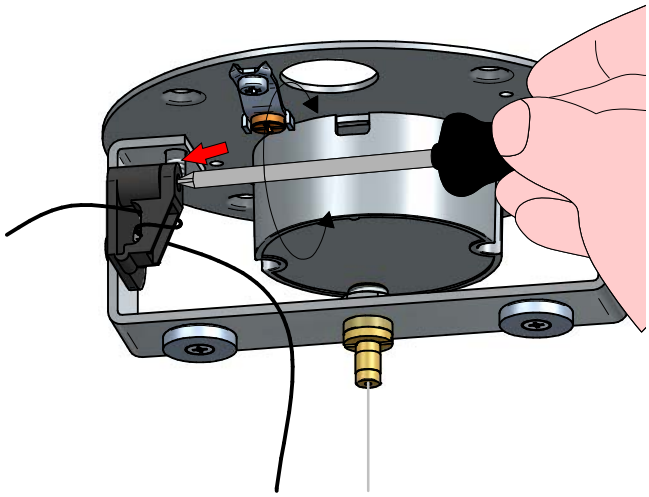

10

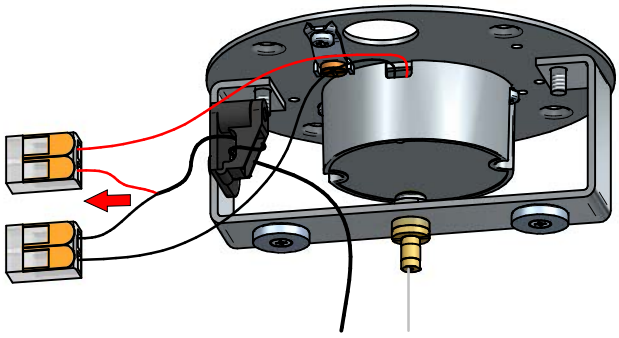

11

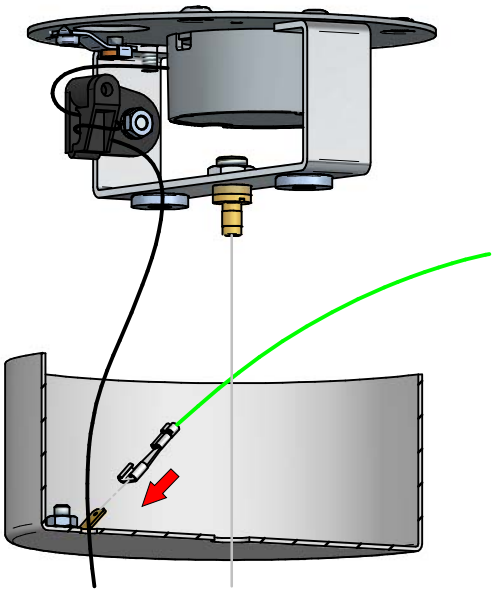

12

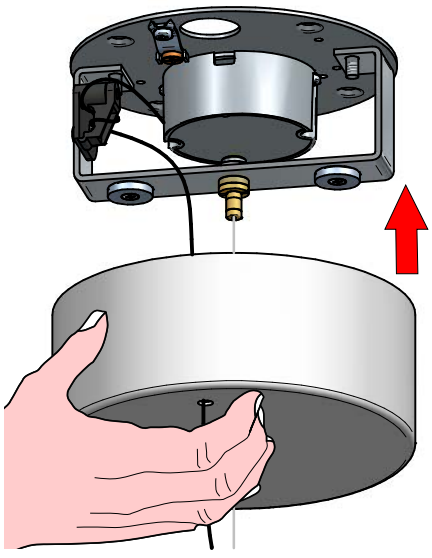

13

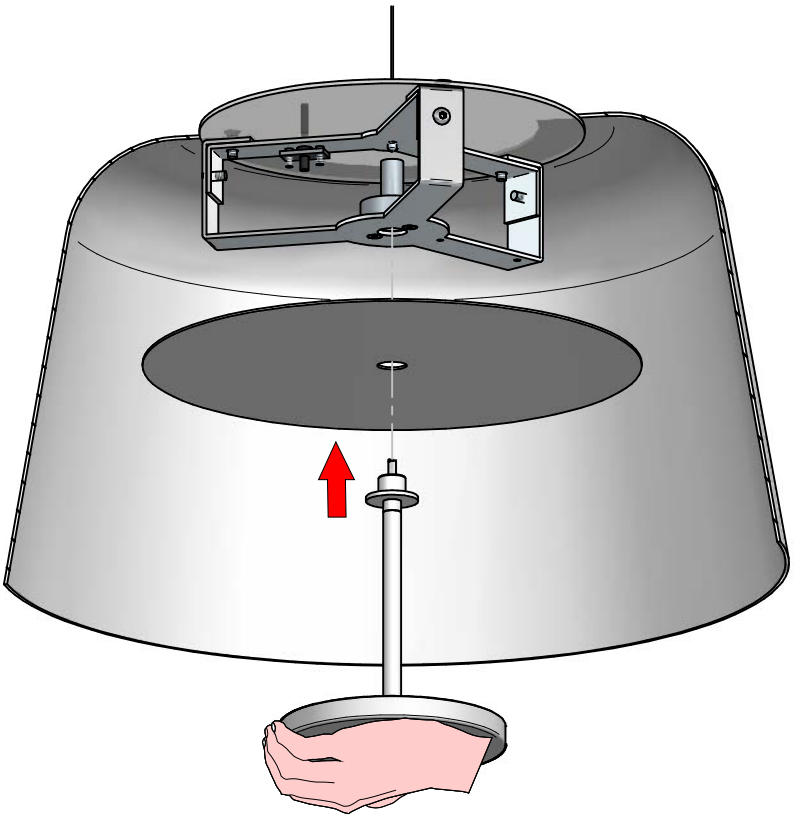

14

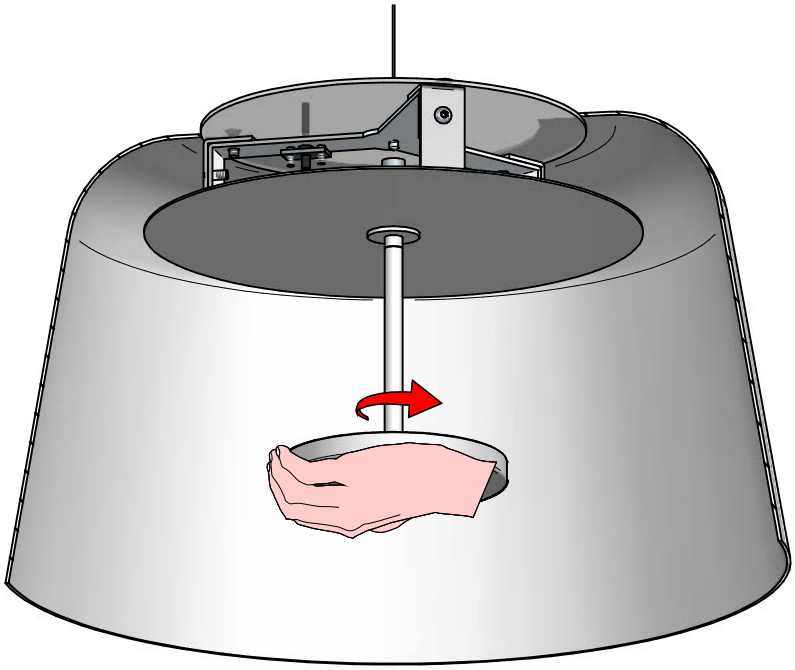

ISTRUZIONI PER IL LAVAGGIO DELL'APPARECCHIO D'ILLUMINAZIONE
LUMINAIRE CARE INSTRUCTIONS
ISTRUCCIONES PARA LIMPIAR LA LUMINARA
INSTRUCTIONS POUR LE LAVAGE DE L'APPAREIL D'ECLAIRAGE
ANLEITUNG ZUR REINIGUNG DES BELEUCHTUNGSGERATS

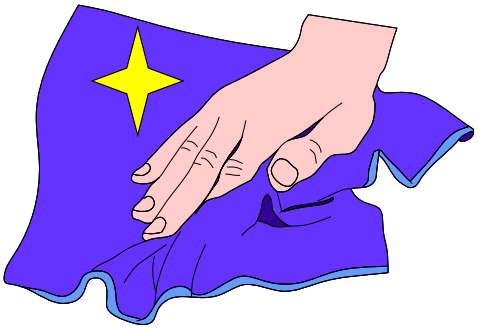



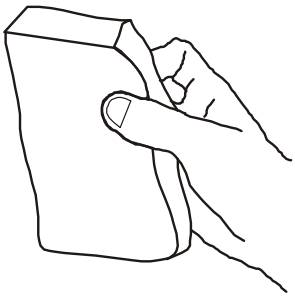

IT - ATTENZIONE!!!

Lavare la superficie del diffusore luce con panno umido, utilizzando solo acqua e sapone neutro.

EN - WARNING!!!

Wipe clean with a cloth damped in water with neutral detergent.

ES - ATENCION!!!

Limpie la superficie del difusor con un pano humedecido con agua y jabon neutro.

FR - ATTENTION!!!

Laver la surface du diffuseur de lumiere a l'aide d'un chiffon humide et en utlisant seulement de l'eau et du savon neutre.

DE - ACHTUNG!!!

Die oberflache vom lampenschirm mit einem feuchten lappen reinigen. De lappen mit wasser und neutralseife befeuchten.

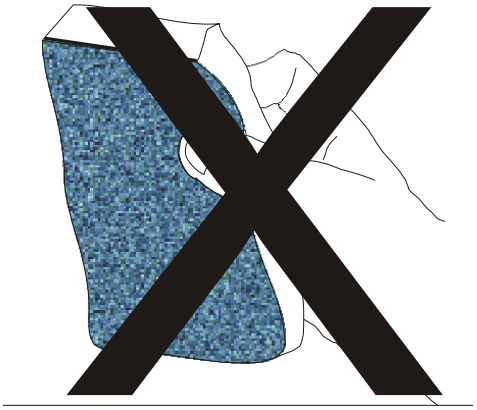

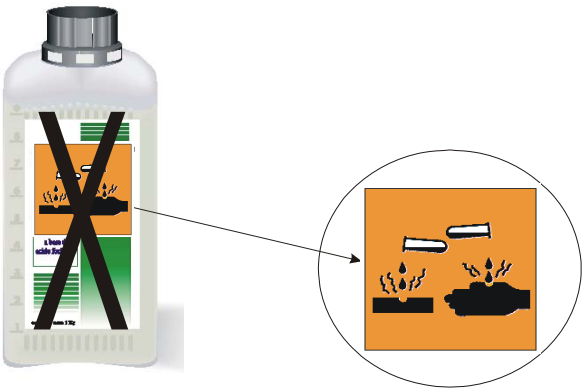

IT - ATTENZIONE!!!

Non utilizzare panni abrasivi e/o solventi.

EN - WARNING!!!

Avoiding the use of chemical solvents and/or abrasive cloths.

ES - ATENCION!!!

No utilizar panos abrasivos y solventes.

FR - ATTENTION!!!

Ne pas utiliser de chiffons abrasifs ou de dissolvants.

DE - ACHTUNG!!!

Abschleifende tuche und/oder losungmittel nicht benutzen.