FGI00464
DELFI PLAFONE
rev:0

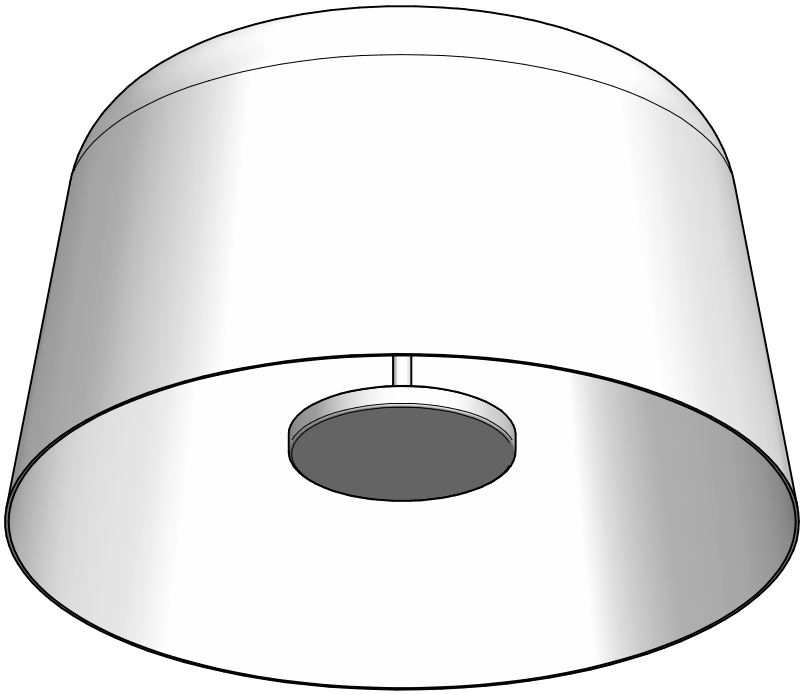

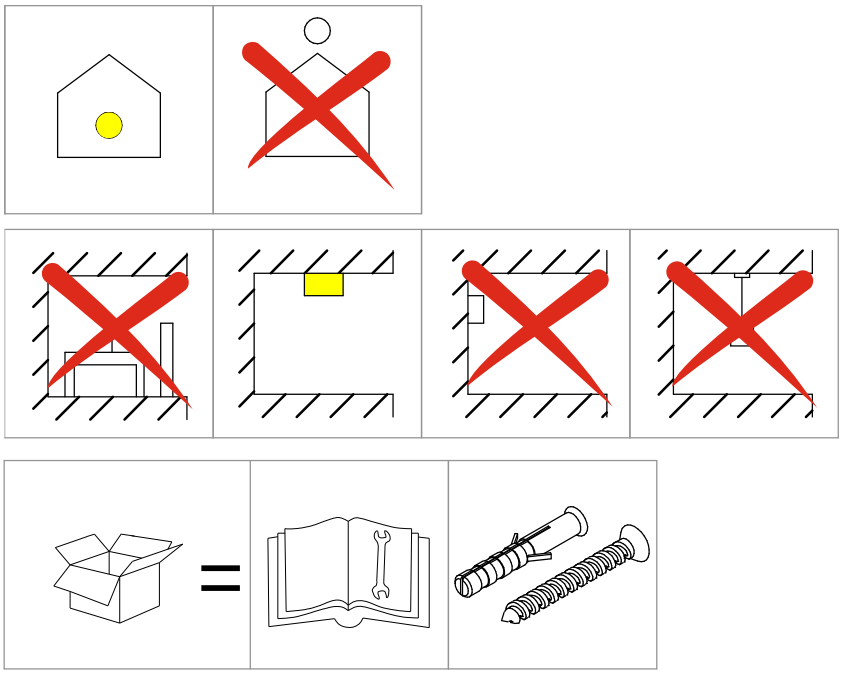

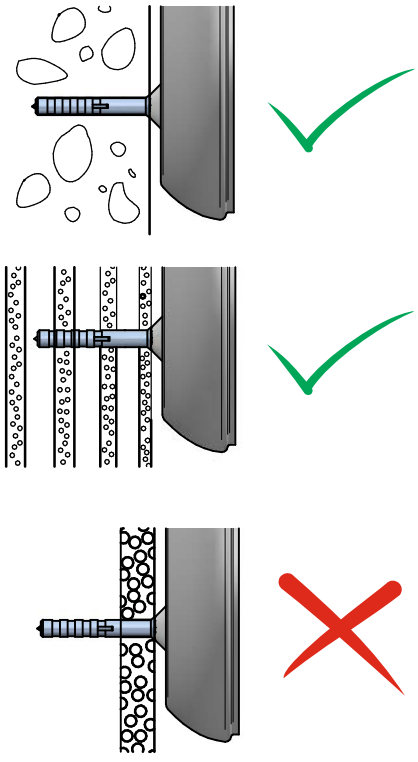

FGI00464
DELFI PLAFONE
rev:0

SMALL

3000 K	2700 K
CA051DWHWDI	CA051DWHMDI
CA051DBBWDI	CA051DBBMDI
CA051DBEWDI	CA051DBEMDI
CA051DGBWDI	CA051DGBMDI
CA051DLUWDI	CA051DLUMDI

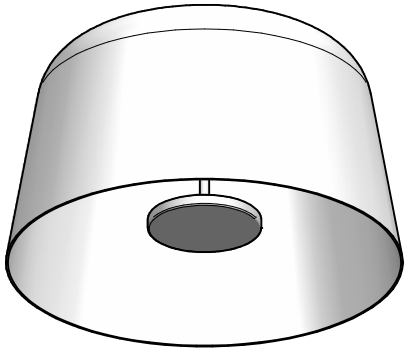

MEDIUM

3000 K	2700 K
CA052DWHWDI	CA052DWHMDI
CA052DBBWDI	CA052DBBMDI
CA052DBEWDI	CA052DBEMDI
CA052DGBWDI	CA052DGBMDI
CA052DLUWDI	CA052DLUMDI

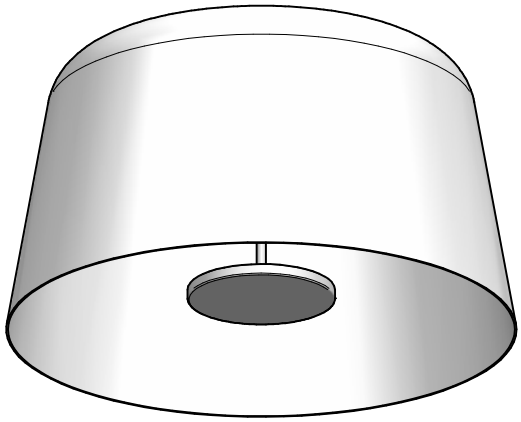

LARGE

3000 K	2700 K
CA053DWHWDI	CA053DWHMDI
CA053DBBWDI	CA053DBBMDI
CA053DBEWDI	CA053DBEMDI
CA053DGBWDI	CA053DGBMDI
CA053DLUWDI	CA053DLUMDI

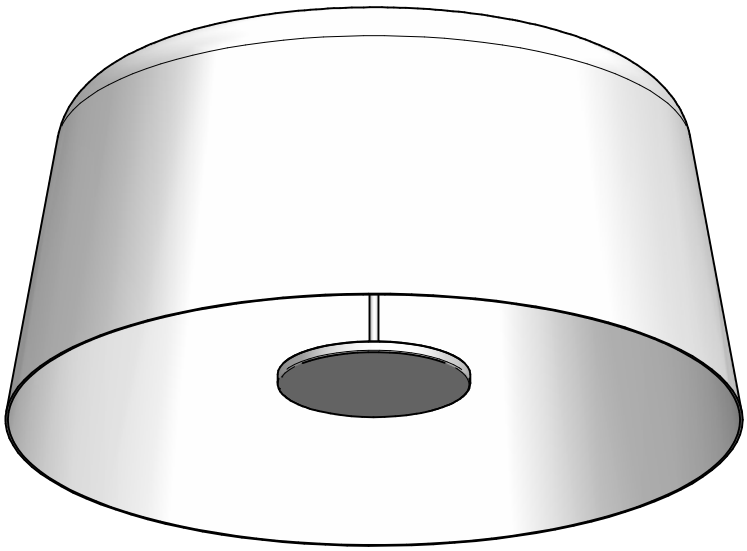

1a SMALL

3000 K	2700 K
CA051DWHWDI	CA051DWHMDI
CA051DBBWDI	CA051DBBMDI
CA051DBEWDI	CA051DBEMDI
CA051DGBWDI	CA051DGBMDI
CA051DLUWDI	CA051DLUMDI

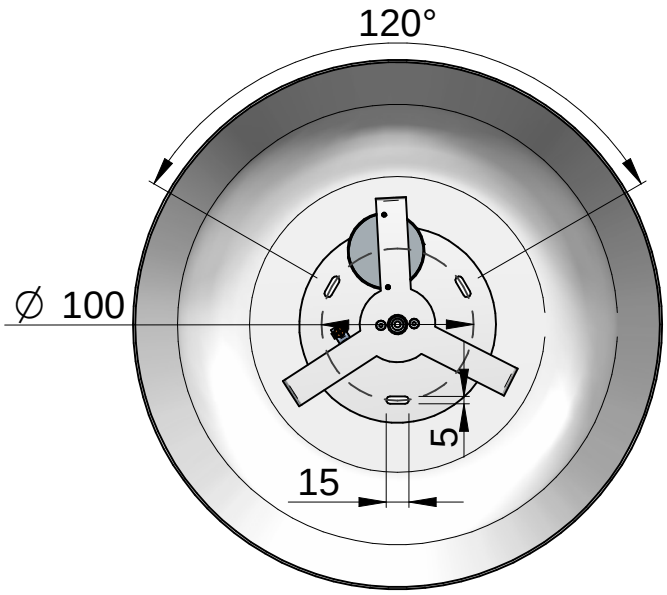

1b MEDIUM

3000 K	2700 K
CA052DWHWDI	CA052DWHMDI
CA052DBBWDI	CA052DBBMDI
CA052DBEWDI	CA052DBEMDI
CA052DGBWDI	CA052DGBMDI
CA052DLUWDI	CA052DLUMDI

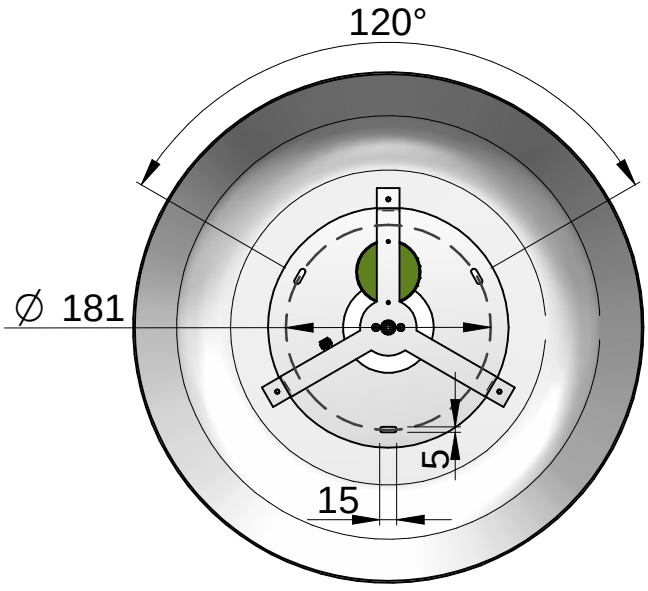

1c LARGE

3000 K	2700 K
CA053DWHWDI	CA053DWHMDI
CA053DBBWDI	CA053DBBMDI
CA053DBEWDI	CA053DBEMDI
CA053DGBWDI	CA053DGBMDI
CA053DLUWDI	CA053DLUMDI

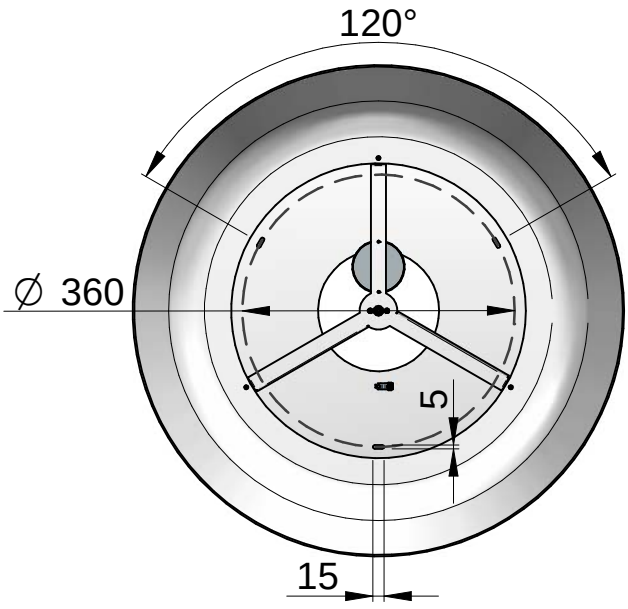

2

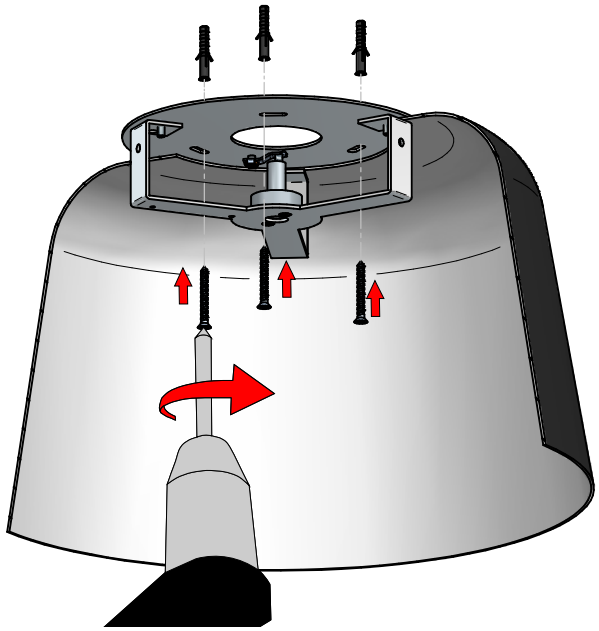

3

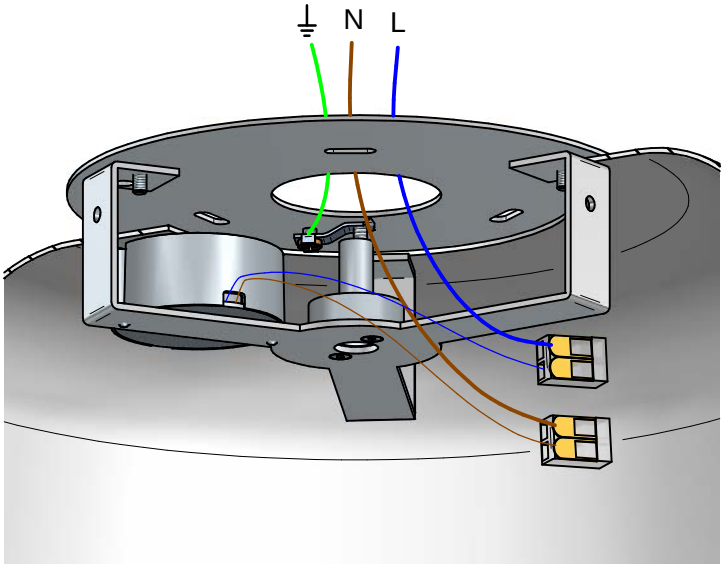

4

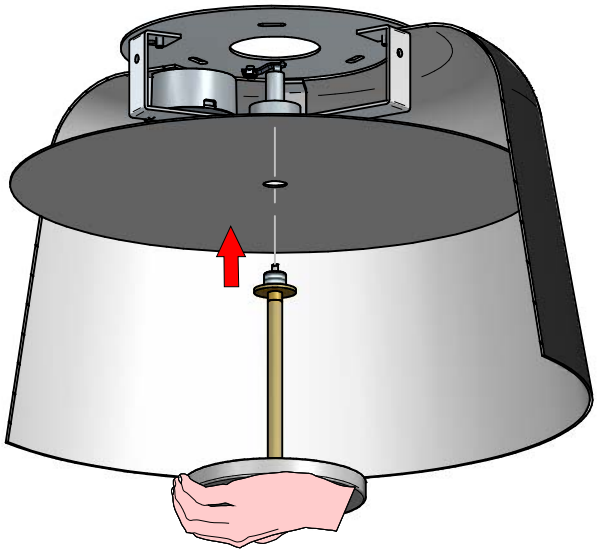

5

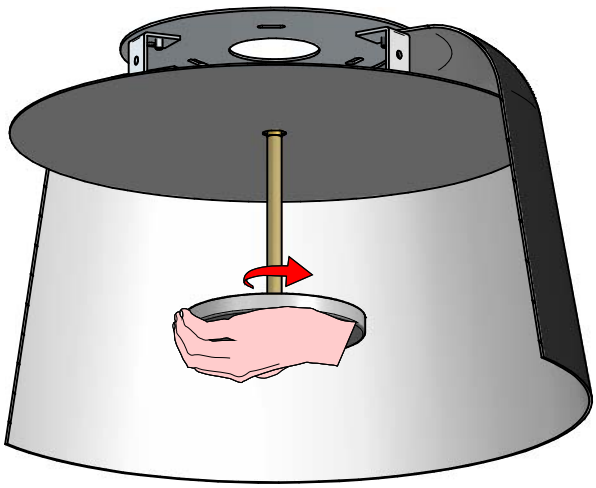

ISTRUZIONI PER IL LAVAGGIO DELL'APPARECCHIO D'ILLUMINAZIONE
LUMINAIRE CARE INSTRUCTIONS
ISTRUCCIONES PARA LIMPIAR LA LUMINARA
INSTRUCTIONS POUR LE LAVAGE DE L'APPAREIL D'ECLAIRAGE
ANLEITUNG ZUR REINIGUNG DES BELEUCHTUNGSGERATS

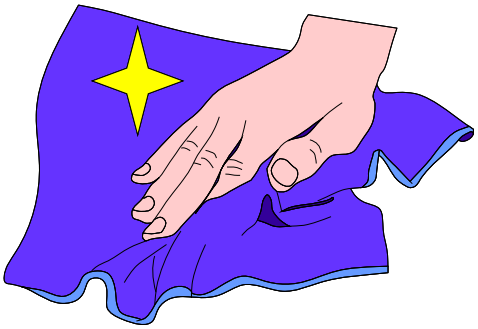



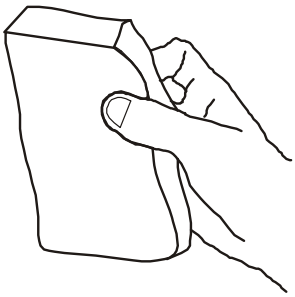

IT - ATTENZIONE!!!

Lavare la superficie del diffusore luce con panno umido, utilizzando solo acqua e sapone neutro.

EN - WARNING!!!

Wipe clean with a cloth damped in water with neutral detergent.

ES - ATENCION!!!

Limpie la superficie del difusor con un pano humedecido con agua y jabon neutro.

FR - ATTENTION!!!

Laver la surface du diffuseur de lumiere a l'aide d'un chiffon humide et en utlisant seulement de l'eau et du savon neutre.

DE - ACHTUNG!!!

Die oberflache vom lampenschirm mit einem feuchten lappen reinigen. De lappen mit wasser und neutralseife befeuchten.

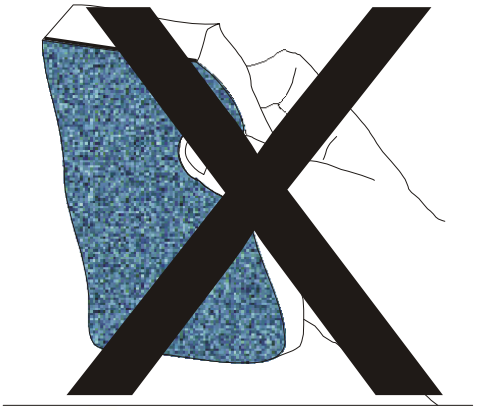

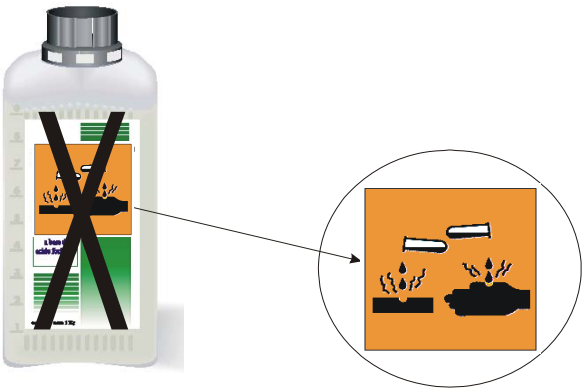

IT - ATTENZIONE!!!

Non utilizzare panni abrasivi e/o solventi.

EN - WARNING!!!

Avoiding the use of chemical solvents and/or abrasive cloths.

ES - ATENCION!!!

No utilizar panos abrasivos y solventes.

FR - ATTENTION!!!

Ne pas utiliser de chiffons abrasifs ou de dissolvants.

DE - ACHTUNG!!!

Abschleifende tuche und/oder losungmittel nicht benutzen.