ISTRUZIONI DI MONTAGGIO - MOUNTING INSTRUCTIONS

LED-FGI673

Serie : COB40_R / COB40_RJ

COB40_R 6,5W DC

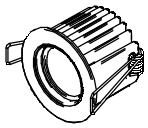

COB40_RJ 6,5W DC

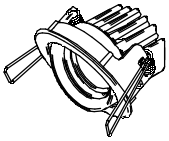

COB40_R 15WDC

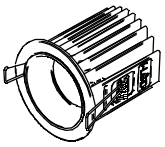

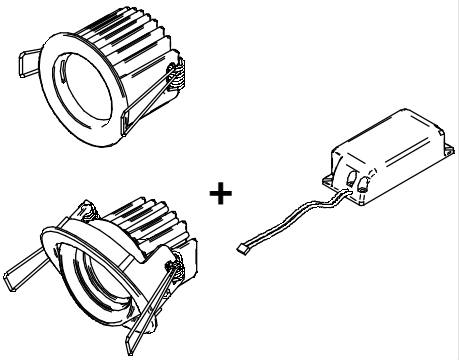

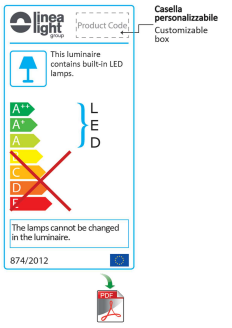

Etichetta energetica scaricabile dal sito
www.linealight.com
Energy label downloaded from the website
www.linealight.com

1

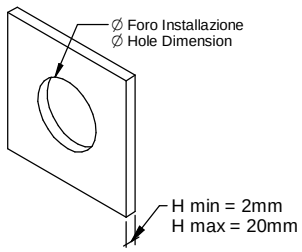

COB40_R 6,5W DC ------> ∅48mm
COB40_RJ 6,5W DC ----> ∅60mm
COB40_R 15W DC -------> ∅65mm

2

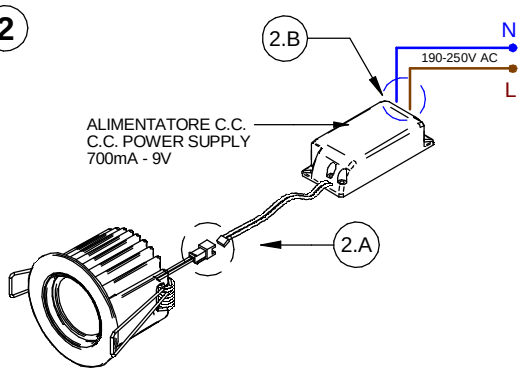

3

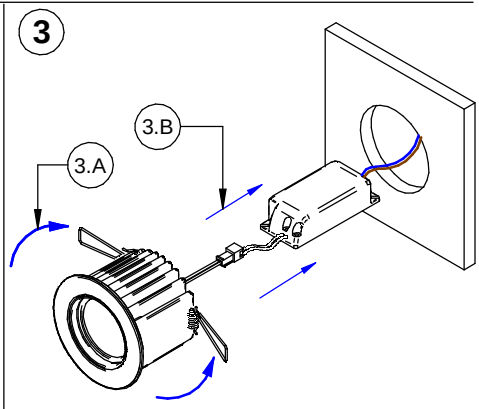

4

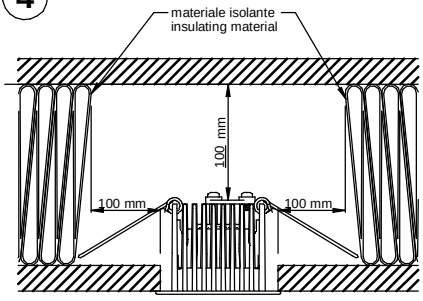

N.B.

(ITA) - Non coprire l'articolo con materiale isolante.
(ENG) - Do not cover the product with insulating material.
(FRA) - Ne pas couvrir le produit avec un matériau isolant.
(ESP) - No cubra el producto con material aislante.
(GER) - Das Produkt nicht decken mit Isoliermaterial.



***(ITA)** - I prodotti devono essere installati tassativamente con alimentazioni, cablaggi e accessori originali del Gruppo Linea Light, o eventualmente approvati dall'azienda. L'utilizzo di accessori non originali, o non approvati, determina il decadimento di ogni garanzia sul prodotto.*
***(ENG)** - All power supply, wiring and accessories used for product installation shall be original Linea Light Group parts or approved by the company. The warranty will become void if non original or non approved parts are used.*
***(FRA)** - Les produits doivent impérativement être installés avec des alimentations, des câblages et des accessoires Linea Light Group, ou qui ont été approuvés par l'entreprise. L'utilisation d'accessoires non d'origine, ou non approuvés, entraîne la déchéance de toute garantie sur le produit.*
***(ESP)** - Los productos se han de instalar obligatoriamente con alimentaciones, cableados y accesorios originales de Linea Light Group o, de otra forma, deben ser aprobados por la empresa misma. El uso de accesorios no originales, o no aprobados, anula todas las garantías del producto.*
***(GER)** Die Produkte müssen obligatorisch mit Originalstromversorgung, Originalkabeln und Originalzubehör der Linea Light Group oder mit Teilen, die von der Linea Light Group ausdrücklich empfohlen sind, installiert werden. Die Verwendung von nicht originalem oder nicht vom Hersteller empfohlenem Zubehör führt zu einem sofortigen Verfall vom Garantieanspruch für das Produkt.*

I	GB	F	D	E
Procedura di cablaggio	**Wiring procedure**	**Procédure de câblage**	**Anleitung zur Verkabelung**	**Procedimiento de cableado**
1 Chiudere l' interuttore generale OFF	1 Switch off the main switch OFF	1 Couper le disjoncteur OFF	1 Schalten Sie den Hauptschalter aus OFF	1 Cerrar el interruptor general OFF
2 Collegare i faretti all' alimentatore	2 Connect the spotlights to the power supply unit.	2 Relier les spots au driver	2 Schliessen Sie die Strahler an dem Stromversorgungsgeraet an	2 Conectar los focos al alimentador
3 Collegare l' alimentatore alla rete	3 Connect the power supply unit to the network	3 Relier le driver au réseau	3 Schliessen Sie das Stromversorgungsgeraet ans Netz an	3 Conectar el alimentador a la red
4 Aprire l' interuttore generale ON	4 Switch on the main switch ON	4 Connecter le disjoncteur ON	4 Schalten Sie den Hauptschalter ein ON	4 Abrir el interruptor general ON
N.B Tutte le operazioni di manutenzione ed installazione vanno eseguite con l' interuttore generale in posizione OFF Non collegare più faretti in parallelo all' uscita dello stesso alimentatore I faretti necessitano di corrente costante stabilizzata Per il N° di led collegabili all' alimentatore seguire le indicazioni sull'etichetta dello stesso IL FARETTO RISULTA GARANTITO SOLO CON ALIMENTATORI DISTRIBUITI DA i-LèD	N.B All the maintenance and installation procedures must be carried out with the main switch in position OFF Do not connect too many parallel spotlights to the output of the same power supply unit Use stabilized constant current for the spotlights Follow the instructions on the label of the power supply unit for the number of spotlights that can be connected to it SPOTLIGHTS ARE GUARANTEED ONLY IF POWER SUPPLY UNITS DISTRIBUTED BY i-LèD ARE USED	N.B. Toutes les opérations de maintenance et d'installation seront effectuées avec le disjoncteur sur la position OFF Ne pas relier plusieurs spots en parallèle sur la sortie du même driver Les spots nécessitent d'un courant constant stabilisé Pour le N° de leds reliables au driver, suivre les indications reportées sur son étiquette LE SPOT EST GARANTI SEULEMENT AVEC LES DRIVERS DISTRIBUES PAR i-LèD	N.B Die Wartungs - und Instandhaltungsvorgänge müssen mit Hauptschalter in Position durchgeführt werden OFF Schalten Sie weiterhin keinen Strahler mehr parallel am Ausgang desselben Stromversorgungsgeräts Die Strahler brauchen Konstantstrom Beachten Sie die Etikette des Stromversorgungsgeräts, um die Anzahl der am Stromversorgungsgerät anzuschliessenden LED zu erfahren. DIE GARANTIE IST GÜLTIG NUR FÜR STRAHLER, DIE MIT i-LèD STROMVERSORGUNGSGERÄTEN EINGESPEIST WERDEN.	N.B Todas las operaciones de mantenimiento e instalación se tendrán que llevar a cabo con el interruptor general en posición OFF No conectar má focos en paralelo a la salida del mismo alimentador Los focos necesitan corriente constante estabilizada Sobre el N° de leds conectables al alimentador seguir las indicaciones indicadas en la etiqueta del mismo EL FOCO SÓLO ESTÁ GARANTIZADO CON ALIMENTADORES DISTRIBUIDOS POR i-LèD

SCHEMA DI CABLAGGIO / WIRING — ON/OFF

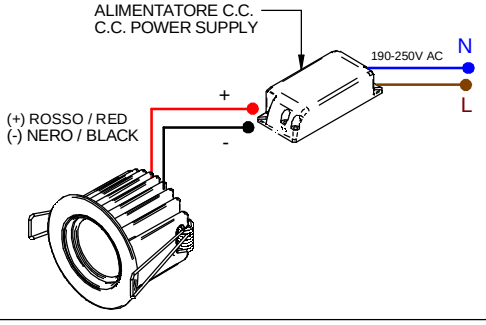

SCHEMA DI CABLAGGIO / WIRING — 1/10V

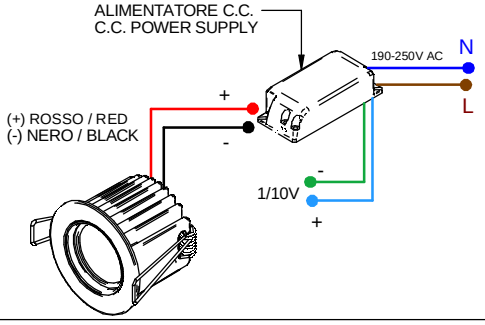

SCHEMA DI CABLAGGIO / WIRING — DALI

