LINEA LIGHT S.R.L VIA DELLA FORNACE, 59 Z.I. 31023 CASTELMINIO DI RESANA (TV) TEL: +39 04237868

ISTRUZIONI DI MONTAGGIO - MOUNTING INSTRUCTIONS

Serie : QUANTUM ; QUANTUM-J1 ; VOS-R; VOS-Q ; VOS-Ww ; WARP-R ; WARP-Q ; WARP-RY ; WARP-QY

LED-FGI646

I

L'APPARECCHIO DEVE ESSERE INSTALLATO DA PERSONALE QUALIFICATO.
L'AZIENDA DECLINA OGNI RESPONSABILITÀ QUALORA L'INSTALLAZIONE NON AVVENGA SECONDO LE NORME VIGENTI.
LASCIARE UNA COPIA DI QUESTE ISTRUZIONI AL RESPONSABILE DELLA MANUTENZIONE.
CONSERVARE L'ETICHETTA DELL'IMBALLO ORIGINALE PER EVENTUALI RECLAMI FUTURI.

GB

THIS FICTURE MUST BE INSTALLED BY A QUALIFICATED ELECTRICIAN.
LINEA LIGHT IS NOT RESPONSIBLE IF ITS FIXTURES ARE NOT INSTALLED ACCORDING TO LOCAL SAFETY STANDARDS.
PLEASE LEAVE A COPY OF THESE INSTRUCTIONS TO THE PERSON RESPONSABLE FOR THE MAINTENANCE OF THE INSTALLATION.
KEEP THE LABEL OF THE ORIGINAL PACKING FOR THE EVENTUAL FUTURE CLAIMS.

F

L'APPEREIL DOIT ETRE INSTALLE PAR ELECTRICIENS QUALIFIES.
LINEA LIGHT NE PEUT PAS ETRE RESPONSABLE POUR TOUTES INSTALLATIONS QUI NE RESPECTENT PAS LES NORMES DE SECURITE EN VIGUER.
LAISSER UNE COPIE DE CES INSTRUCTIONS AU RESPONSABLE DE L'ENTRETIEN DU SYSTEME.
GARDER L'ETIQUETTE DE L'EMBALLAGE ORIGINAL POUR EVENTUELLES RECLAMATIONS FUTURES.

D

DAS GERÄT MUSS VON ELEKTROINSTALLATEUREN MONTIERT WERDEN.
LINEA LIGHT IST NICHT VERANTWORTLICHT WENN DIE MONTAGE NICHT GEMAß DER SICHERHEITSVORSCHRIFTEN STATTFINDETT.
DIESES HINWEISBLATT MUß VOM INSTANDHALTUNGSLEITER AUFBEWAHRT WERDEN.
BEI REKLAMATIONEN BITTE DEN ARTIKELAUFKLEBER AUS DER LEUCHTENVERPACKUNG BEIFÜGEN.

E

EL APARATO DEBE SER INSTALADO POR ELECTRICISTAS CUALIFICADOS.
LINEA LIGHT NO SE RESPONSABILIZARA DE TODAS LAS INSTALLACIONES QUE NO RESPETEN LAS NORMAS DA SEGURIDAD EN VIGOR.
ENTREGAR UNA COPIA DE ESTAS INSTRUCCIONES AL RESPONSABLE DE LA INSTALACION.
CONSERVAR LA ETIQUETA DEL EMBALAJE ORIGINAL PARA POSIBLES RECLAMACIONES.





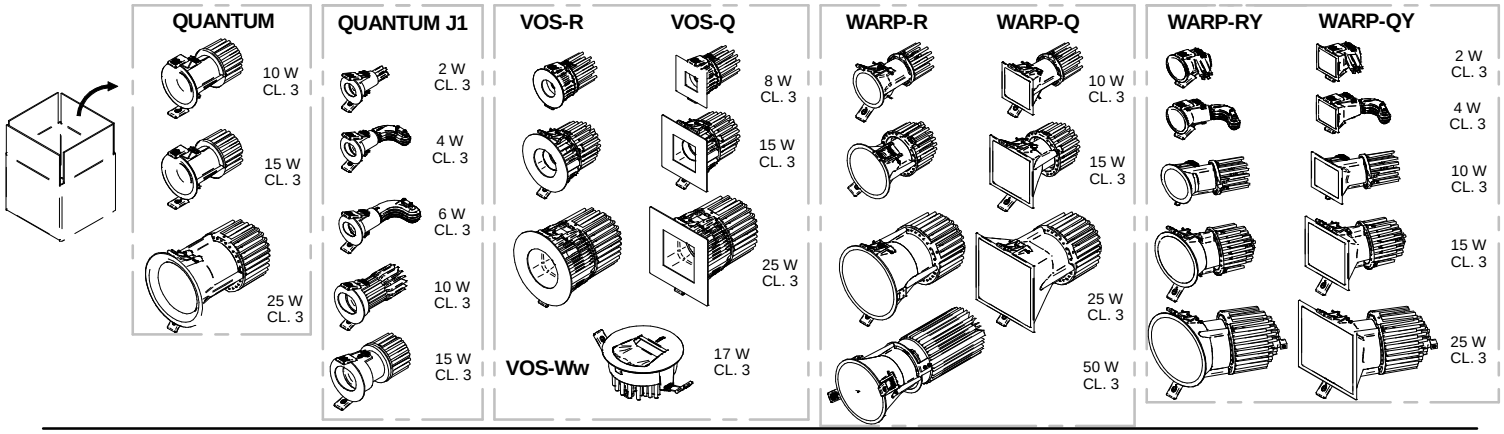

ISTRUZIONI / INSTRUCTIONS / INSTRUCTIONS / HINWEISE / INSTRUCCIONES

1

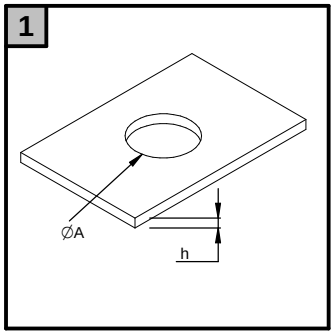

Art.	A	h
QUANTUM (10 W)	ø 52 mm	5-20mm
QUANTUM (15 W)	ø 75 mm	5-20mm
QUANTUM (25 W)	ø 125 mm	5-20mm
QUANTUM-J1 (2 W)	ø 44 mm	5-20mm
QUANTUM-J1 (4 W)	ø 44 mm	5-20mm
QUANTUM-J1 (6 W)	ø 49 mm	5-20mm
QUANTUM-J1 (10 W)	ø 64 mm	5-20mm
QUANTUM-J1 (15 W)	ø 73 mm	5-20mm
VOS (8 W)	ø 64 mm	5-20mm
VOS (15 W)	ø 95 mm	5-20mm
VOS (25 W)	ø 121 mm	5-20mm
VOS-Ww (18 W)	ø 121 mm	5-20mm
WARP-R (10 W)	ø 64 mm	5-20mm
WARP-Q (10 W)	□ 64 mm	5-20mm

Art.	A	h
WARP-R (15 W)	ø 92 mm	5-20mm
WARP-Q (15 W)	□ 91 mm	5-20mm
WARP-R (25 W)	ø 127 mm	5-20mm
WARP-Q (25 W)	□ 126 mm	5-20mm
WARP-R (50 W)	ø 127 mm	5-20mm
WARP-RY (2 W)	ø 46 mm	5-20mm
WARP-QY (2 W)	□ 46 mm	5-20mm
WARP-RY (4 W)	ø 46 mm	5-20mm
WARP-QY (4 W)	□ 46 mm	5-20mm
WARP-RY (8 W)	ø 64 mm	5-20mm
WARP-QY (8 W)	□ 64 mm	5-20mm
WARP-RY (15 W)	ø 92 mm	5-20mm
WARP-QY (15 W)	□ 92 mm	5-20mm
WARP-RY (25 W)	ø 128 mm	5-20mm
WARP-QY (25 W)	□ 128 mm	5-20mm

2

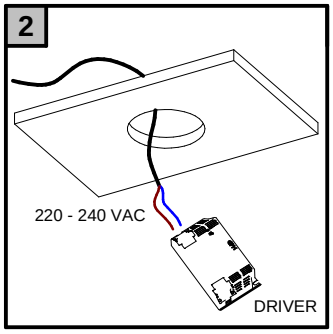

ART. 2 - 4 - 6 - 10 W

3a

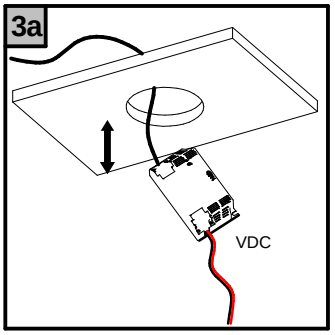

ART. 15 - 25 W

3b

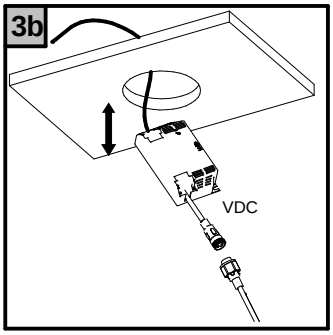

ART. QUANTUM J1

*****

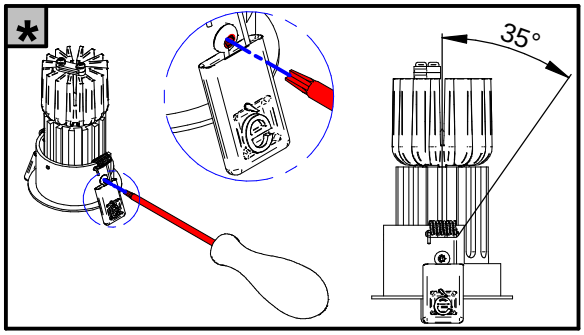

4

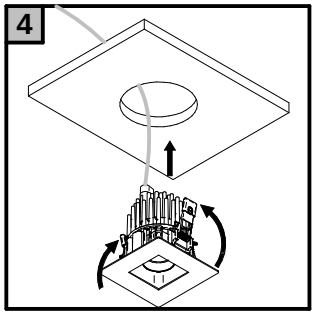

!!! ART. WARP-QY / -RY !!!

4*

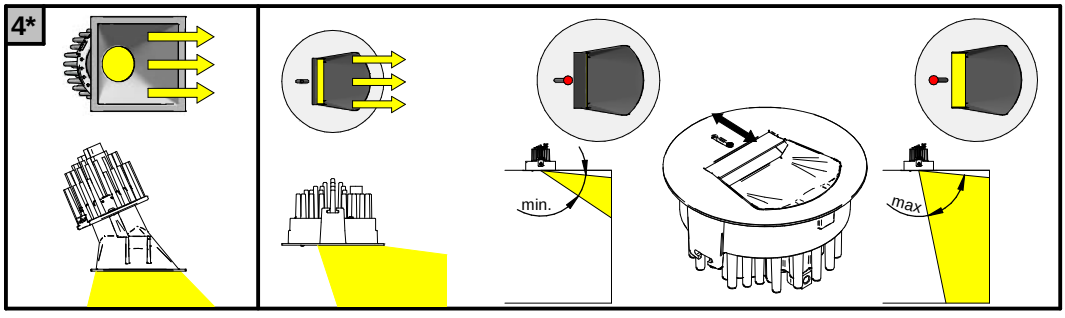

!!! ART. VOS-Ww !!!

ISTRUZIONI DI MONTAGGIO - MOUNTING INSTRUCTIONS

Serie : QUANTUM ; QUANTUM-J1 ; VOS-R; VOS-Q ; VOS-Ww ; WARP-R ; WARP-Q ; WARP-RY ; WARP-QY

LED-FGI646

I — Procedura di cablaggio

1 Chiudere l' interuttore generale — OFF
2 Collegare i faretti all' alimentatore
3 Collegare l' alimentatore alla rete
4 Aprire l' interuttore generale — ON

N.B
Tutte le operazioni di manutenzione ed installazione vanno eseguite con l' interuttore generale in posizione OFF

E' possibile collegare più articoli in parallelo all' uscita dello stesso alimentatore

I faretti necessitano di tensione costante stabilizzata

Per la potenza massima collegabile all'alimentatore seguire le indicazioni sull'etichetta dello stesso

IL FARETTO RISULTA GARANTITO SOLO CON ALIMENTATORI DISTRIBUITI DA i-LèD

GB — Wiring procedure

1 Switch off the main switch — OFF
2 Connect the spotlights to the power supply unit.
3 Connect the power supply unit to the network
4 Switch on the main switch — ON

N.B

All the maintenance and installation procedures must be carried out with the main switch in position OFF

It's possible to connect many parallel spotlights to the output of the same power supply unit

Use stabilized constant voltage for the spotlights

Follow the instructions on the label of the power supply unit for the maximum power of spotlights that can be connected to it

SPOTLIGHTS ARE GUARANTEED ONLY IF POWER SUPPLY UNITS DISTRIBUTED BY i-LèD ARE USED

F — Procédure de câblage

1 Couper le disjoncteur — OFF
2 Relier les spots au driver
3 Relier le driver au réseau
4 Connecter le disjoncteur — ON

N.B.
Toutes les opérations de maintenance et d'installation seront effectuées avec le disjoncteur sur la position OFF

Il est possible relier plusieurs spots en parallèle sur la sortie du même driver

Les spots nécessitent d'un tension constant stabilisé

Pour la puissance maximale reliables au driver, suivre les indications reportées sur son étiquette

LE SPOT EST GARANTI SEULEMENT AVEC LES DRIVERS DISTRIBUES PAR i-LèD

D — Anleitung zur Verkabelung

1 Schalten Sie den Hauptschalter aus — OFF
2 Schliessen Sie die Strahler an dem Stromversorgungsgeraet an
3 Schliessen Sie das Stromversorgungsgeraet ans Netz an
4 Schalten Sie den Hauptschalter ein — ON

N.B
Die Wartungs - und Instandhaltungsvorgänge müssen mit Hauptschalter in Position durchgeführt werden OFF

Sie können mehrere Produkte parallel an den gleichen Netzteil verbinden.

Die Lichter erfordern konstante stabilisierte Spannung.

Für die maximale Stromversorgung das man an den Netzteil verbinden kann befolgen Sie die Anweisungen auf dem Etikett von dem gleichen.

DIE GARANTIE IST GÜLTIG NUR FÜR STRAHLER, DIE MIT i-LèD STROMVERSORGUNGSGERÄTEN EINGESPEIST WERDEN.

E — Procedimiento de cableado

1 Cerrar el interruptor general — OFF
2 Conectar los focos al alimentador
3 Conectar el alimentador a la red
4 Abrir el interruptor general — ON

N.B
Todas las operaciones de mantenimiento e instalación se tendrán que llevar a cabo con el interruptor general en posición OFF

Es posible conectar má focos en paralelo a la salida del mismo alimentador

Los focos necesitan voltaje constante estabilizada

Sobre la potencia maxima conectables al alimentador seguir las indicaciones indicadas en la etiqueta del mismo

EL FOCO SÓLO ESTÁ GARANTIZADO CON ALIMENTADORES DISTRIBUIDOS POR i-LèD

(ITA) - I prodotti devono essere installati tassativamente con alimentazioni, cablaggi e accessori originali del Gruppo Linea Light, o eventualmente approvati dall'azienda. L'utilizzo di accessori non originali, o non approvati, determina il decadimento di ogni garanzia sul prodotto. (ENG) - All power supply, wiring and accessories used for product installation shall be original Linea Light Group parts or approved by the company. The warranty will become void if non original or non approved parts are used. (FRA) - Les produits doivent impérativement être installés avec des alimentations, des câblages et des accessoires Linea Light Group, ou qui ont été approuvés par l'entreprise. L'utilisation d'accessoires non d'origine, ou non approuvés, entraîne la déchéance de toute garantie sur le produit. (ESP) - Los productos se han de instalar obligatoriamente con alimentaciones, cableados y accesorios originales de Linea Light Group o, de otra forma, deben ser aprobados por la empresa misma. El uso de accesorios no originales, o no aprobados, anula todas las garantías del producto. (GER) Die Produkte müssen obligatorisch mit Originalstromversorgung, Originalkabeln und Originalzubehör der Linea Light Group oder mit Teilen, die von der Linea Light Group ausdrücklich empfohlen sind, installiert werden. Die Verwendung von nicht originalem oder nicht vom Hersteller empfohlenem Zubehör führt zu einem sofortigen Verfall vom Garantieanspruch für das Produkt.

COLLEGAMENTO MULTIPLO ON/OFF
MULTIPLE CONNECTION ON/OFF

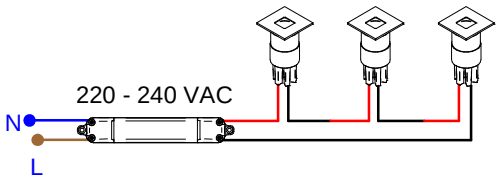

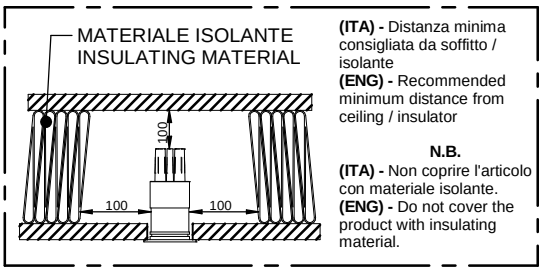

(ITA) - Distanza minima consigliata da soffitto / isolante
(ENG) - Recommended minimum distance from ceiling / insulator

N.B.
(ITA) - Non coprire l'articolo con materiale isolante.
(ENG) - Do not cover the product with insulating material.

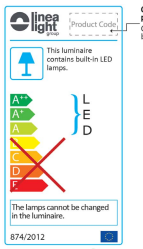

Etichetta energetica scaricabile dal sito www.linealight.com
Energy label downloaded from the website www.linealight.com

COLLEGAMENTO MULTIPLO DALI
MULTIPLE CONNECTION DALI

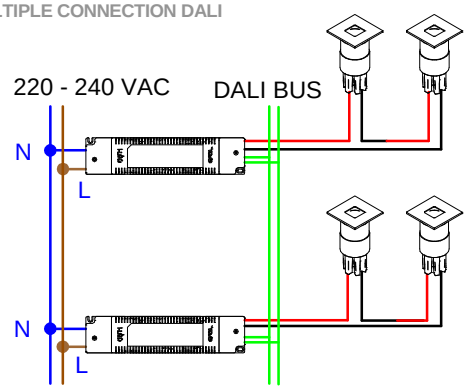

COLLEGAMENTO SINGOLO DALI8 BIANCO DINAMICO
SINGLE CONNECTION DALI8 DINAMIC WHITE

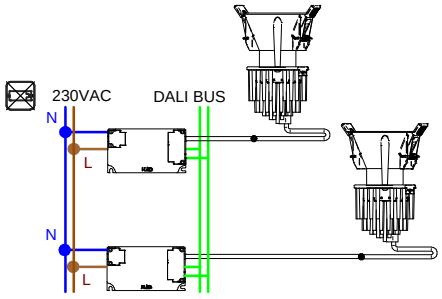

CABLE COLOR	LED
ROSSO/RED	WARM +
NERO/BLACK	WARM -
GIALLO/YELLOW	COLD +
BIANCO/WHITE	COLD -

COLLEGAMENTO MULTIPLO 1/10V
MULTIPLE CONNECTION 1/10V

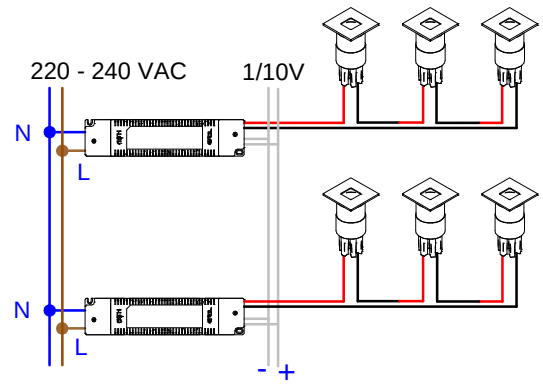

COLLEGAMENTO SINGOLO DMX BIANCO DINAMICO
SINGLE CONNECTION DMX DINAMIC WHITE

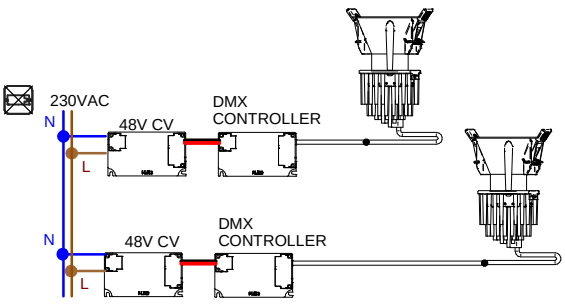

SERIE | *SERIES* : WARP_R, WARP_Q, VOS_R, VOS_Q, QUANTUM_R | 2-6.3 W DC
BRAND: i-LED

IP44 IP65

WARP_R

A

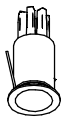

ϕ35
C01041
C01042
2W - 630mA
3W - 1000mA

B

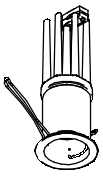

ϕ42
C00119
2W 630mA
C00052
4.5W 500mA | 6.3W 700mA
C00053
4.5W 500mA | 6.3W 700mA

WARP_Q

C

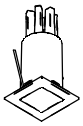

□35
C01241
C01242
2W - 630mA
3W - 1000mA

D

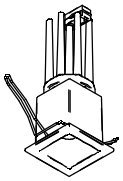

□42
C00120
2W 630mA
C00054
4.5W 500mA | 6.3W 700mA
C00055
4.5W 500mA | 6.3W 700mA

VOS_R

E

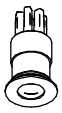

ϕ35
C01378
C01379
2W - 630mA
3W - 1000mA

F

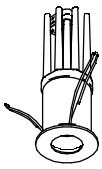

ϕ42
C00064
2W 630mA
C00046
4.5W 500mA | 6.3W 700mA
C00047
4.5W 500mA | 6.3W 700mA

VOS_Q

G

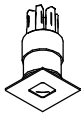

□35
C01380
C01381
2W - 630mA
3W - 1000mA

H

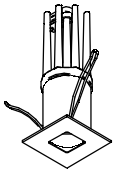

□42
C00063
2W 630mA
C00040
4.5W 500mA | 6.3W 700mA
C00045
4.5W 500mA | 6.3W 700mA

QUANTUM_R

I



ϕ24
C01038
2W - 630mA
3W - 1000mA

L

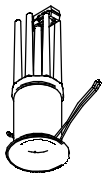

ϕ42
C00117
2W 630mA
C00048
4.5W 500mA | 6.3W 700mA
C00049
4.5W 500mA | 6.3W 700mA

CODICI / CODES

CODE	Dimensions [mm]	Power [W]	Voltage [V]	Current [mA]	Weight [Kg]	Safety Class	IP	CRI	Color Temp. [°K]			Energy Class	N° Light Source	Conn. Type
									2700	3000	4000			
C00040	109x□42	4,5 | 6,3	9	500 | 700	0,11	3	44	90	E	E	E		1	Y
C00045					0,11	3			E	E	E			
C00046	109xØ42				0,11	3			E	E	E			
C00047					0,11	3			E	E	E			
C00048	114xØ42				0,11	3			E	E	E			
C00049					0,11	3			E	E	E			
C00052					0,13	3			E	E	E			
C00053					0,13	3			E	E	E			
C00054	110x□42				0,13	3			E	E	E			
C00055					0,13	3			E	E	E			
C00063	109x□42	2	3	630	0,11	3		80	E	E	E			
C00064					0,11	3			E	E	E			
C00117					0,11	3			E	E	E			
C00119	111xØ42				0,13	3			E	E	E			
C00120	110x□42				0,13	3			E	E	E			
C01038	79xØ24	2 | 3		630 | 1000	0,047	3		90	E	E	E			
C01041	70xØ35				0,047	3			E	E	E			
C01042					0,047	3			E	E	E			
C01241	70x□35				0,047	3			E	E	E			
C01242					0,047	3			E	E	E			
C01378	61xØ35				0,048	3			E	E	E			
C01379					0,048	3			E	E	E			
C01380	62x□35				0,048	3			E	E	E			
C01381					0,048	3			E	E	E			

SERIE | *SERIES* : WARP_R, WARP_Q, VOS_R, VOS_Q, QUANTUM_R | 2-6.3 W DC

BRAND: i-LED

*** LED-FGI781** FOGLIO DI INSTALLAZIONE ACCESSORIO *ACCESSORY INSTALLATION MANUAL*

ACCESSORI NON INCLUSI
NOT INCLUDED ACCESSORIES

CONTROCASSA PER INSTALLAZIONE A RASO
RECESSED CASING FOR FLUSH INSTALLATION

Vos_R ϕ 42



99848 *** LED-FGI781**

CODICI / CODES

CODE	Drywall Installation Hole [mm]	Solid Surfaces Installation Hole [mm]	H [mm]
C00040	Ø35	Ø36	min 5 max 20
C00045			
C00046			
C00047			
C00048			
C00049			
C00052			
C00053			
C00054	□35	□36	
C00055			
C00063	Ø35	Ø36	
C00064			
C00117			
C00119			
C00120	□35	□36	
C01038	Ø20	Ø21	
C01041	Ø29	Ø30	
C01042			
C01241			
C01242			
C01378			
C01379			
C01380			
C01381			

DIMENSIONI
DIMENSIONS

A



B

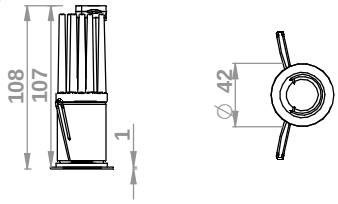

C

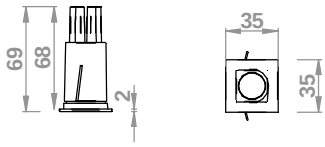

D

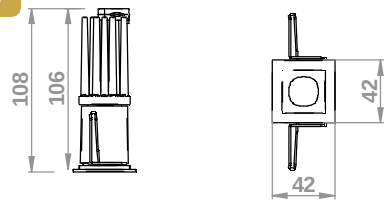

E

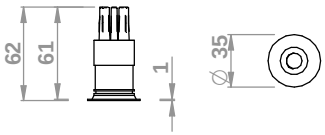

F

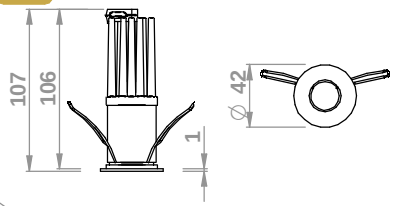

G

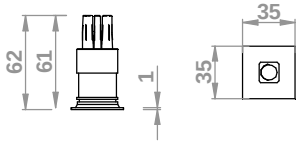

H

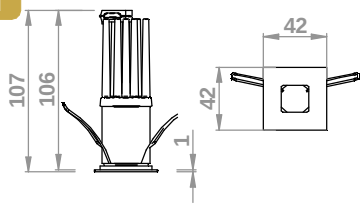

I

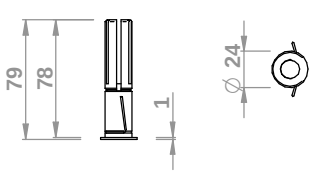

L

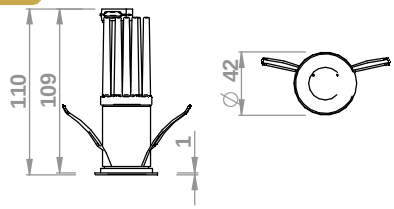

linea light group	**ISTRUZIONI DI MONTAGGIO** *MOUNTING INSTRUCTIONS*	**REVISIONE N°.** *REVISION N°.*	**DATA**
		Rev. 2	**7/3/2026**

LED-FGI645

SERIE | *SERIES* : WARP_R, WARP_Q, VOS_R, VOS_Q, QUANTUM_R | 2-6.3 W DC

BRAND: i-LèD

MARRONE / BROWN = LINEA / *LINE*
AZZURRO / LIGHT BLUE = NEUTRO / *NEUTRAL*
GIALLO-VERDE / YELLOW-GREEN = TERRA / EARTH CPC | PE

INSTALLAZIONE / *INSTALLATION*

1

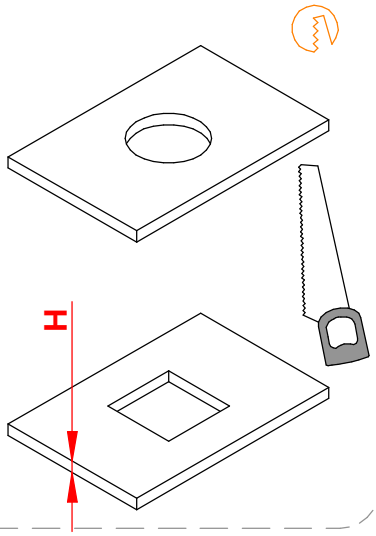

2

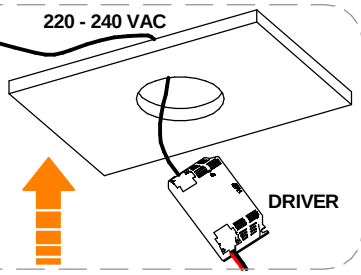

3

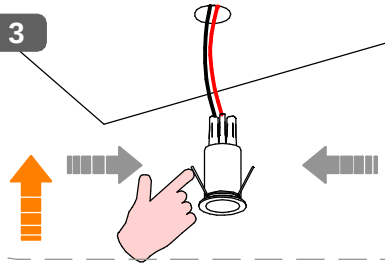

4

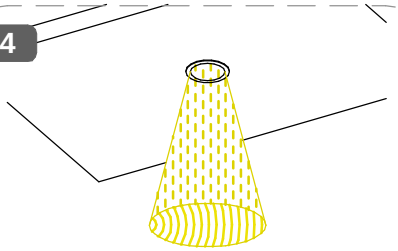

TIPO DI CONNESSIONE
TYPE OF CONNECTION

Y: Se il cavo flessibile esterno di questo apparecchio è danneggiato, deve essere sostituito esclusivamente dal fabbricante, dal suo servizio di assistenza o da personale qualificato equivalente, al fine di evitare pericoli.
Y: If the external flexible cable of this appliance is dameged, it must only be replaced by the manufacturer, its service department or equivalent qualified personell in order to avoid danger.

CABLAGGIO / *WIRING*

1



TUTTE LE OPERAZIONI DI COLLEGAMENTO ALLA RETE ELETTRICA DEVONO ESSERE CONDOTTE IN MANCANZA DI TENSIONE

ALL THE WIRING OPERATION MUST BE PERFORMED WITH MCB IN OFF POSITION

2



SE IL PRODOTTO E' DEFINITO IN CLASSE 1, IL CONDUTTORE DI MESSA A TERRA DI PROTEZIONE DEVE ESSERE SEMPRE COLLEGATO

IF THE FITTING IS CLASS 1 RATED, THE CPC | EARTH | PE CONDUCTOR MUST BE CONNECTED

3

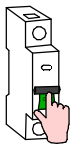

SE L'IMPIANTO E' STATO COMPLETATO ED E' IN SICUREZZA, PUO' ESSERE ALIMENTATO

WHEN THE CIRCUIT IS COMPLETED AND SAFE, MCB CAN BE SET IN ON POSITION

SE IL PRODOTTO E' DEFINITO IN CLASSE 3, IL CIRCUITO SECONDARIO A BASSA TENSIONE DEVE ESSERE COLLEGATO ALL'ALIMENTATORE PRIMA CHE QUESTO SIA SOTTO TENSIONE

IF THE FITTING IS CLASS 3 RATED, THE LOW VOLTAGE CIRCUIT MUST BE WIRED BEFORE THE POWER SUPPLY IS POWERED ON

SE IL CARICO VENISSE COLLEGATO AD ALIMENTATORE SOTTO TENSIONE, I PRODOTTI POTREBBERO DANNEGGIARSI, SUBENDO UN DANNO DA SOVRATENSIONE
IF THE LOAD IS WIRED TO AN ALREADY ON POWER SUPPLY, THE FITTINGS COULD BE DAMAGED BY VOLTAGE SURGE

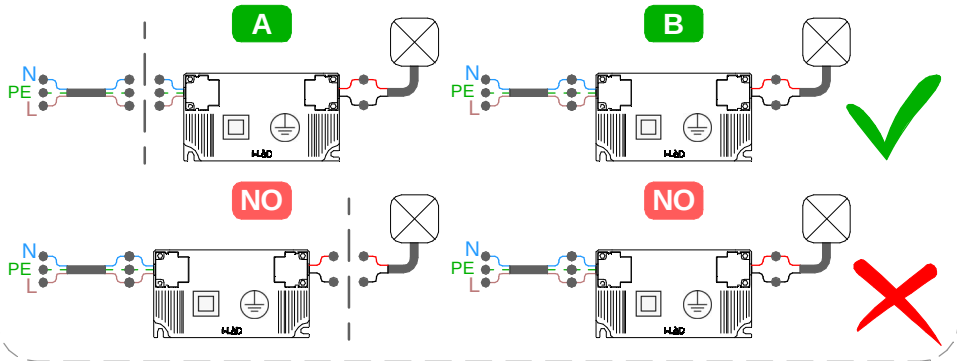

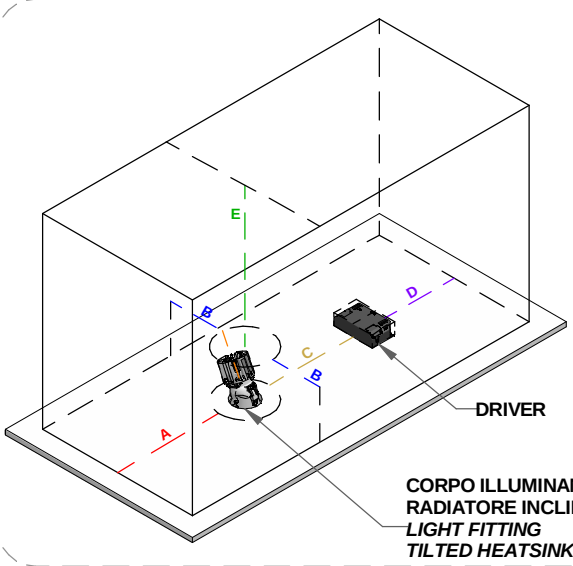

PER UN'INSTALLAZIONE SICURA, E' OBBLIGATORIO SEGUIRE LE DISTANZE SPECIFICATE

IT'S MANDATORY TO FOLLOW THESE DIMENSIONS FOR A SAFE INSTALLATION

DIM.	[mm]
A	100
B	100
C	100
D	100
E	100

CORPO ILLUMINANTE CON RADIATORE INCLINATO
LIGHT FITTING TILTED HEATSINK

SERIE | *SERIES* : WARP_R, WARP_Q, VOS_R, VOS_Q, QUANTUM_R | 2-6.3 W DC

BRAND: i-LèD

MARRONE / BROWN = LINEA / *LINE*
AZZURRO / LIGHT BLUE = NEUTRO / *NEUTRAL*
GIALLO-VERDE / YELLOW-GREEN = TERRA / EARTH CPC | PE

CC **N° MAX** *DEVICES*

N° DI PRODOTTI PER ALIMENTATORE
N° OF LIGHT FITTINGS PER DRIVER

TIPO TYPE	ON-OFF									0/1-10V + 24V CV	0/1-10V	DALI + 24V CV		DALI2 PUSH					
CODE	89147	89146	99129	99377	99735	99105	99147	C-E100046	C-E100033	99710	99733	99713	99711	C-E100047	C-E100005	C-E100001	C-E100034	83323	C-E100011
C00040		1		1-2	1*		2-3*				1*				1	1-2		1*	2-4*
C00045		1		1-2	1*		2-3*				1*				1	1-2		1*	2-4*
C00046		1		1-2	1*		2-3*				1*				1	1-2		1*	2-4*
C00047		1		1-2	1*		2-3*				1*				1	1-2		1*	2-4*
C00048		1		1-2	1*		2-3*				1*				2	1-3		1*	2-4*
C00049		1		1-2	1*		2-3*				1*				2	1-3		1*	2-4*
C00052		1		1-2	1*		2-3*				1*				2	1-3		1*	2-4*
C00053		1		1-2	1*		2-3*				1*				2	1-3		1*	2-4*
C00054		1		1-2	1*		2-3*				1*				2	1-3		1*	2-4*
C00055		1		1-2	1*		2-3*				1*				2	1-3		1*	2-4*
C00063	1-2		3-6			6-12*				1-6		1-6							
C00064	1-2		3-6			6-12*				1-6		1-6							
C00117	1-2		3-6			6-12*				1-6		1-6							
C00119	1-2		3-6			6-12*				1-6		1-6							
C00120	1-2		3-6			6-12*				1-6		1-6							
C01038	1-2		3-6			6-12*		1-6*	4-12*	1-6		1-6		1-3*			4-12*		
C01041	1-2		3-6			6-12*		1-6*	4-12*	1-6		1-6		1-3*			4-12*		
C01042	1-2		3-6			6-12*		1-6*	4-12*	1-6		1-6		1-3*			4-12*		
C01241	1-2		3-6			6-12*		1-6*	4-12*	1-6		1-6		1-3*			4-12*		
C01242	1-2		3-6			6-12*		1-6*	4-12*	1-6		1-6		1-3*			4-12*		
C01378	1-2		3-6			6-12*		1-6*	4-12*	1-6		1-6		1-3*			4-12*		
C01379	1-2		3-6			6-12*		1-6*	4-12*	1-6		1-6		1-3*			4-12*		
C01380	1-2		3-6			6-12*		1-6*	4-12*	1-6		1-6		1-3*			4-12*		
C01381	1-2		3-6			6-12*		1-6*	4-12*	1-6		1-6		1-3*			4-12*		

* NON PASSA PER IL FORO DI INCASSO DEL PRODOTTO | *IT DOES NOT FIT THROUGH THE PRODUCT'S RECESSED MOUNTING HOLE*

NERO / BLACK = 500mA ARANCIONE / ORANGE = 630mA ROSSO / *RED* = 700mA BLU / *BLUE* = 1000mA

CABLAGGIO IN SERIE | CORRENTE COSTANTE
SERIES WIRING | CONSTANT CURRENT

CC

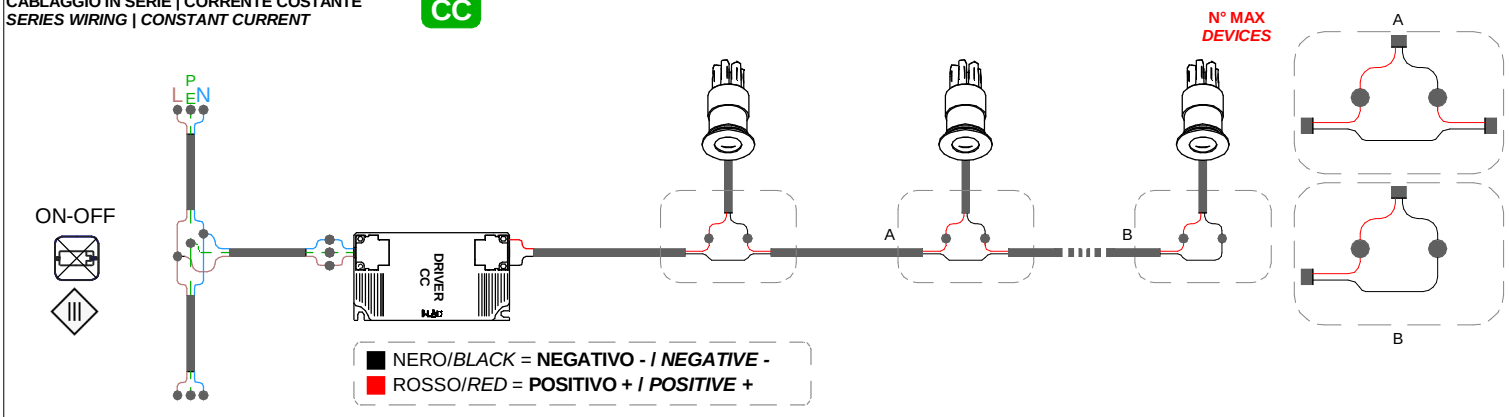

CABLAGGIO IN SERIE | CORRENTE COSTANTE
SERIES WIRING | CONSTANT CURRENT

CC

