linea light group	**ISTRUZIONI DI MONTAGGIO** *MOUNTING INSTRUCTIONS*	**REVISIONE N°.** *REVISION N°.*	**DATA**	Q1442
		Rev.3	**10/09/2025**	

SERIE / *SERIES*: GYPSUM CELL

BRAND: i-LèD

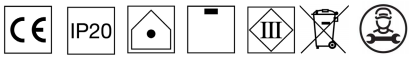

A

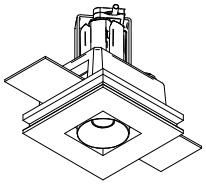

64630
64631
C00207

B

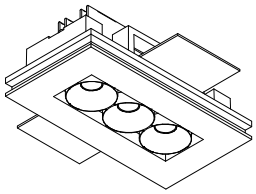

64547
64546

C

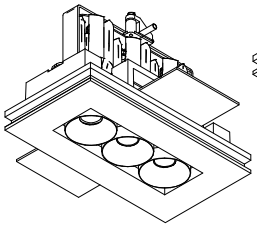

C00208

D

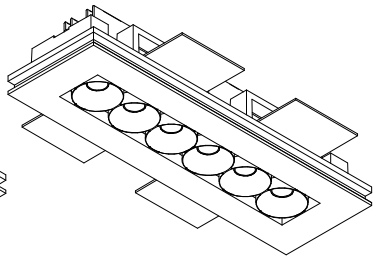

64549
64548

E

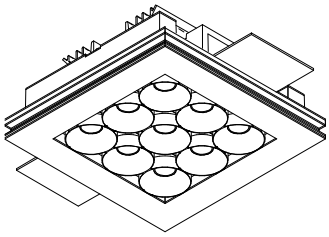

64551
64550

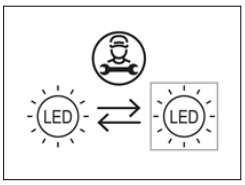

Installazione / Manutenzione

L'articolo dovrà essere installato da personale qualificato, **seguendo le normative d'installazione vigenti del paese di appartenenza**;
In caso di malfunzionamento o necessità di manutenzione dell'articolo contattare il servizio clienti Linea Light tramite la seguente mail: **support@linealight.com**.

SONO SEVERAMENTE VIETATE LE OPERAZIONI DI INSTALLAZIONE E MANUTENZIONE DELL'ARTICOLO MENTRE QUEST ULTIMO È IN FUNZIONE; !!! ATTENZIONE !!! DUARANTE IL FUNZIONAMENTO ALCUNE PARTI DELL'APPARECCHIO POSSONO RAGGIUNGERE TEMPERATURE ELEVATE.

Installation / Maintenance

The article must be installed by qualified personnel, ***following the installation regulations in force in your country;***
In the event of malfunction or need for maintenance of the article, contact Linea Light customer service via the following e-mail: ***support@linealight.com*****.**

IT IS STRICTLY FORBIDDEN TO INSTALL AND MAINTAIN THE ARTICLE WHILE IT IS IN OPERATION; !!! WARNING !!! DURING OPERATION, CERTAIN PARTS OF THE APPLIANCE MAY REACH HIGH TEMPERATURES.

LINEA LIGHT declines any kind of responsibility *if the instructions provided in the following instruction manual and in the main manual present in the article's packaging are not followed.*

UTILIZZO CONFORME:

L'apparecchio è garantito esclusivamente se l'articolo in questione sia stato installato seguendo le istruzioni riportate in questo manuale di istruzioni e da quello generale presenti all'interno dell'imballo e scaricabili dal sito: **www.linealight.com**; **In caso di mancata osservazione delle precedenti avvertenze, l'azienda LINEA LIGHT declinerà ogni tipologia di responsabilità.**
Un utilizzo scorretto dell'articolo può influire nella durata utile della lampada e/o potrebbe causarne un guasto precoce.
Evitare la pulizia dell'apparecchio utilizzando agenti chimici aggressivi, è sufficiente passare l'articolo con uno straccio inumidito con acqua.
Per ulteriori avvertenze e/o spiegazioni di eventuali simboli si prega di visionare il foglio istruzioni generale.

CONSERVARE LE PRESENTI ISTRUZIONI PER FUTURI LAVORI DI INSTALLAZIONE/MANUTENZIONE.

COMPLIANT USE:

The luminaire is only guaranteed if the article in question has been installed in accordance with the instructions given in this instruction manual and the general manual found inside the packaging and downloadable from: ***www.linealight.com****;* **In the event of failure to comply with the above warnings, LINEA LIGHT declines all liability.**
Incorrect use of the article may affect the service life of the lamp and/or cause it to fail prematurely.
Avoid cleaning the fixture using harsh chemicals, simply wipe the item with a cloth dampened with water.
For further warnings and/or explanations of possible symbols please refer to the general instruction sheet.

KEEP THESE INSTRUCTIONS FOR FUTURE INSTALLATION/MAINTENANCE WORK.

(ITA) *- I prodotti devono essere installati tassativamente con alimentazioni, cablaggi e accessori originali del Gruppo Linea Light, o eventualmente approvati dall'azienda. L'utilizzo di accessori non originali, o non approvati, determina il decadimento di ogni garanzia sul prodotto.* ***(ENG)*** *- All power supply, wiring and accessories used for product installation shall be original Linea Light Group parts or approved by the company. The warranty will become void if non original or non approved parts are used.* **(FRA)** *- Les produits doivent impérativement être installés avec des alimentations, des câblages et des accessoires Linea Light Group, ou qui ont été approuvés par l'entreprise. L'utilisation d'accessoires non d'origine, ou non approuvés, entraîne la déchéance de toute garantie sur le produit.* ***(ESP)*** *- Los productos se han de instalar obligatoriamente con alimentaciones, cableados y accesorios originales de Linea Light Group o, de otra forma, deben ser aprobados por la empresa misma. El uso de accesorios no originales, o no aprobados, anula todas las garantías del producto.* ***(GER)*** *Die Produkte müssen obligatorisch mit Originalstromversorgung, Originalkabeln und Originalzubehör der Linea Light Group oder mit Teilen, die von der Linea Light Group ausdrücklich empfohlen sind, installiert werden. Die Verwendung von nicht originalem oder nicht vom Hersteller empfohlenem Zubehör führt zu einem sofortigen Verfall vom Garantieanspruch für das Produkt.*

SERIE / *SERIES*: GYPSUM CELL

BRAND: i-LèD

CODICI / CODES

CODE	Dimensions [mm]	Power [W]	Voltage [V]	Current [mA]	Weight [Kg]	Safety Class	IP	CRI	CCT [K°] - Energy Class 2700	3000	4000	N° Light Source
64630	88x75x75	2	4	630	0.42	**3**	20	90	E	E	E	1
64631	88x75x75	2	4	630	0.42	**3**	20	90	E	E	E	1
C00207	88x75x75	4	12	350	0.25	**3**	20	92	E	E	E	1
64547	71x150x150	6	10	630	0.5	**3**	20	90	E	E	E	1
64546	71x150x150	6	10	630	0.5	**3**	20	90	E	E	E	1
C00208	88x150x80	12	35	350	1.1	**3**	20	92	E	E	E	1
64549	71x260x150	12	20	630	0.69	**3**	20	90	E	E	E	1
64548	71x260x150	12	20	630	0.69	**3**	20	90	E	E	E	1
64551	73x150x220	18	29	630	0.945	**3**	20	90	E	E	E	1
64550	73x150x220	18	29	630	0.945	**3**	20	90	E	E	E	1

Ta -20°C ÷ +50°C

DIMENSIONE / *DIMENSIONS*

A
64630
64631
C00207

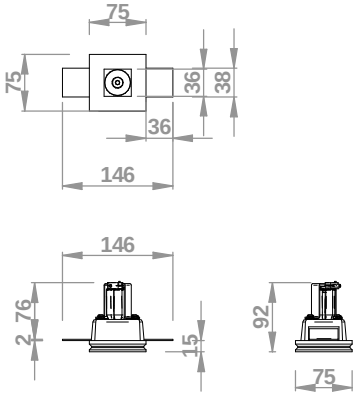

B
64547
64546

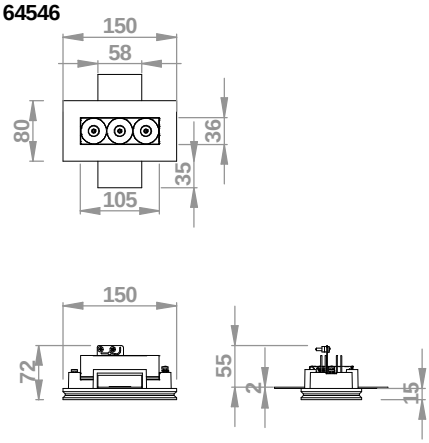

C
C00208

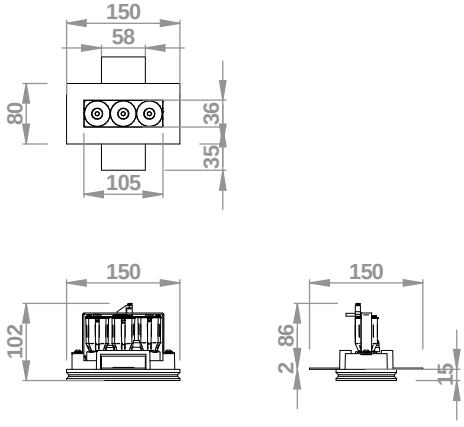

D
64549
64548

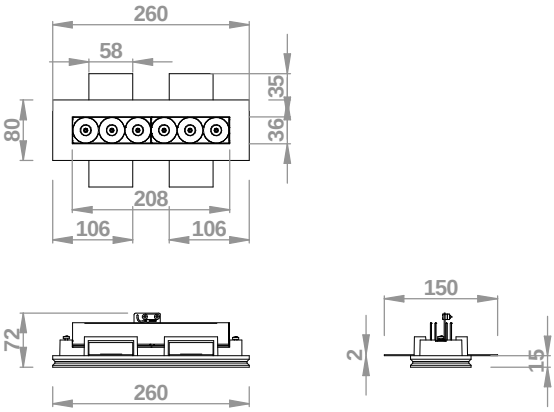

E
64551
64550

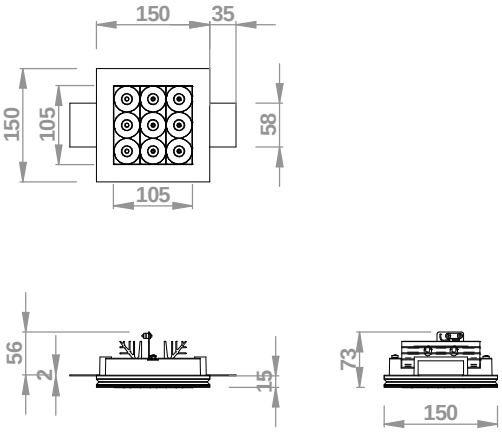

SERIE / *SERIES*: GYPSUM CELL

BRAND: i-LèD

ACCESSORI NON INCLUSI
NOT INCLUDED ACCESSORIES

DISTANZIALE
SPACER

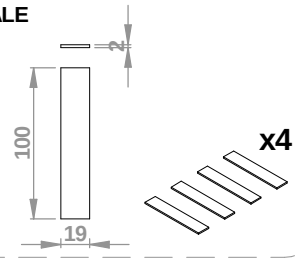

PRE-INSTALLAZIONE | *PRE-INSTALLATION*

A B C D E 1

CODE	X [mm]	Y [mm]
64630	85	85
64631	85	85
C00207	85	85
64547	90	160
64546	90	160
C00208	90	160
64549	90	270
64548	90	270
64551	160	160
64550	160	160

A B C D E 2

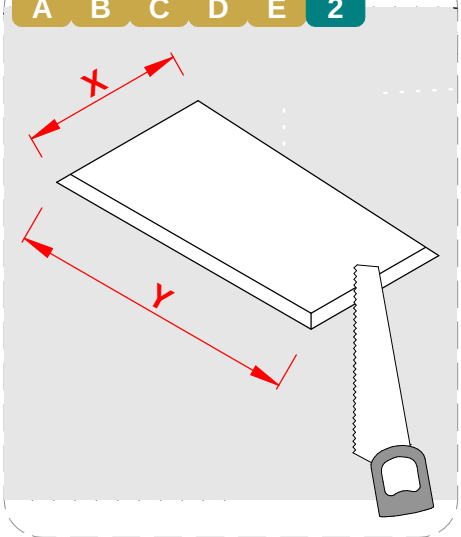

INSTALLAZIONE | *INSTALLATION*

A B C D E 3

"CLACK "
AGGANCIO MAGNETICO

MAGNETIC FIX

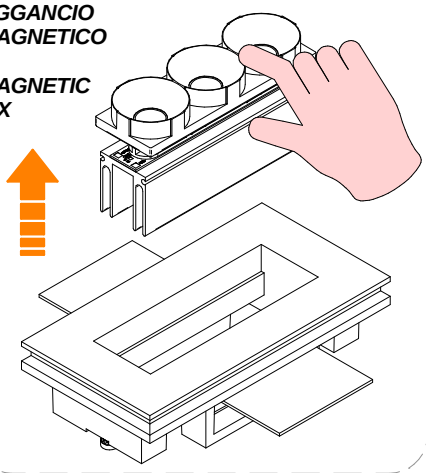

A B C D E 1

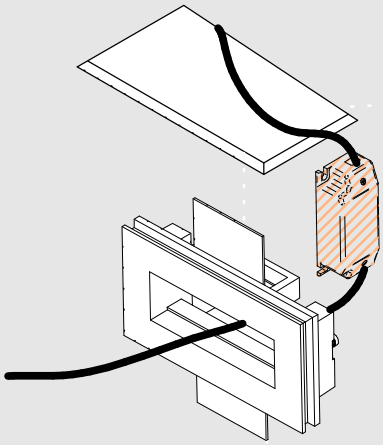

A B C D E 2

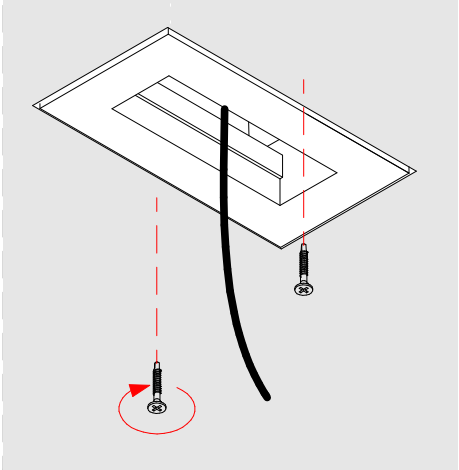

A B C D E 3

SE NECESSARIO UTILIZZARE DISTANZIALI

USE SPACER IF NEEDED

60830

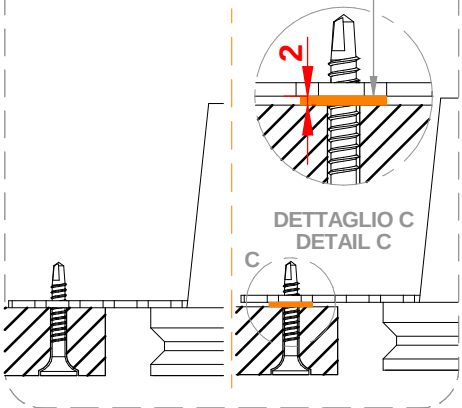

A B C D E 4

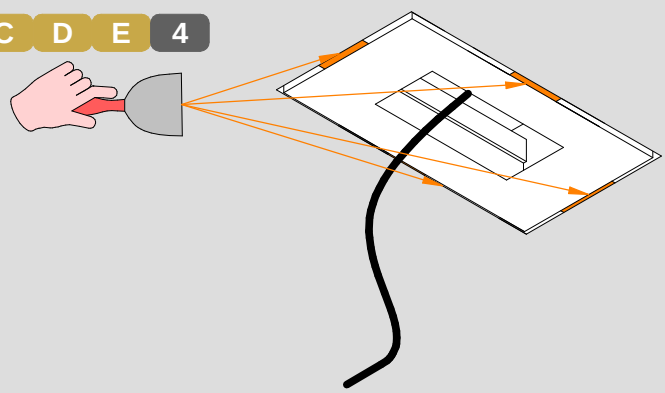

SERIE / *SERIES*: GYPSUM CELL

BRAND: i-LED

A B C D E 6

RIMUOVERE LE STAFFE ED INIZIARE IL PROCESSO DI RASATURA CON L'INTONACO.

REMOVE THE BRACKETS, THEN PLASTER

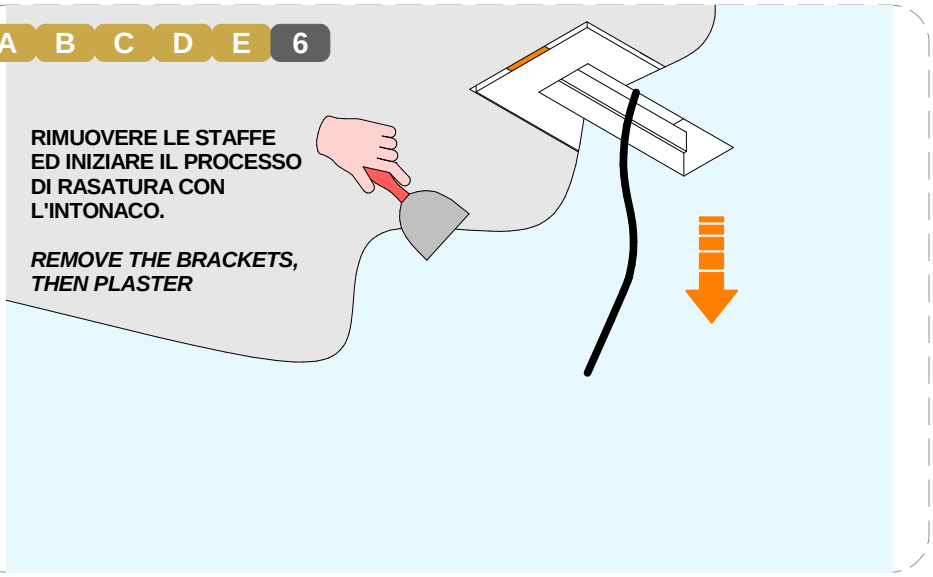

A B C D E 7

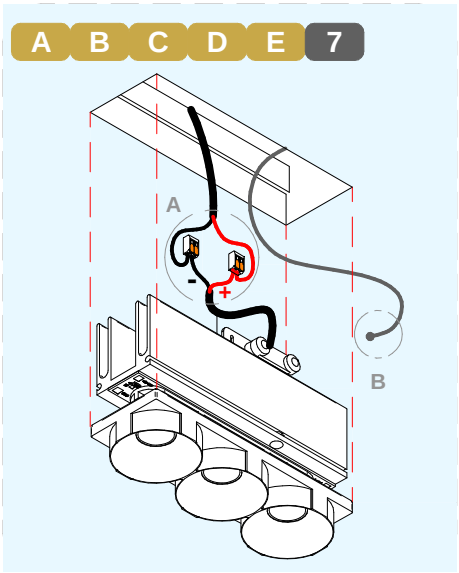

A B C D E 8

CABLARE IL PRODOTTO AL CAVO DAL DRIVER

WIRE THE FITTINGTO THE CABLE FROM THE DRIVER

DETTAGLIO A
DETAIL A

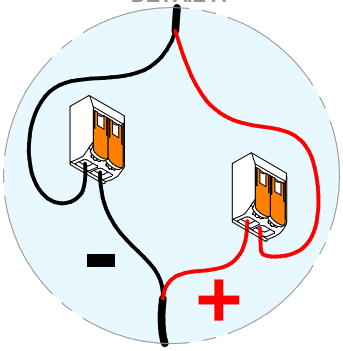

B D E 9

CAVO DI SICUREZZA
SAFETY CABLE

DETTAGLIO B
DETAIL B

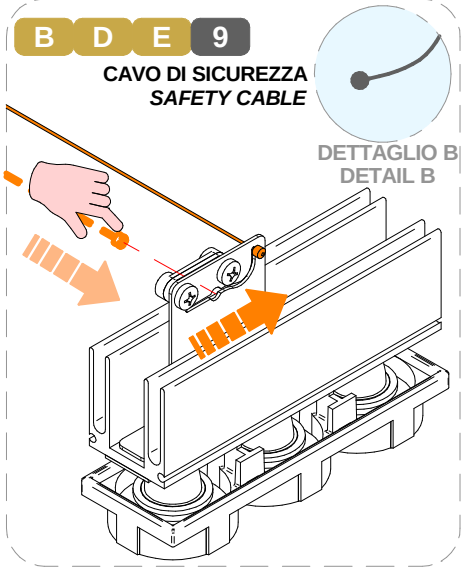

A B C D E 10

"CLACK "

AGGANCIO MAGNETICO

MAGNETIC FIX

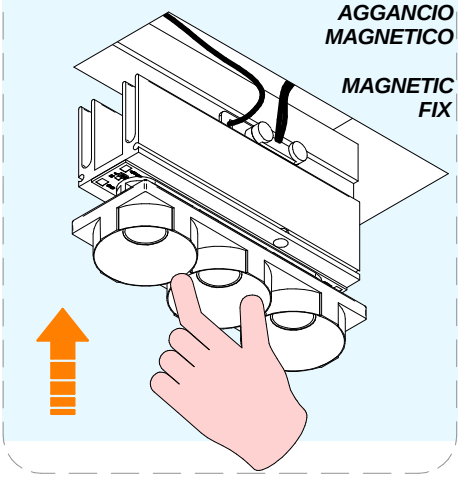

A B C D E 11

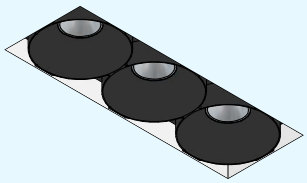

DISTANZE DA SUPERFICI INFIAMMABILI
DISTANCES FROM FLAMMABLE SURFACES

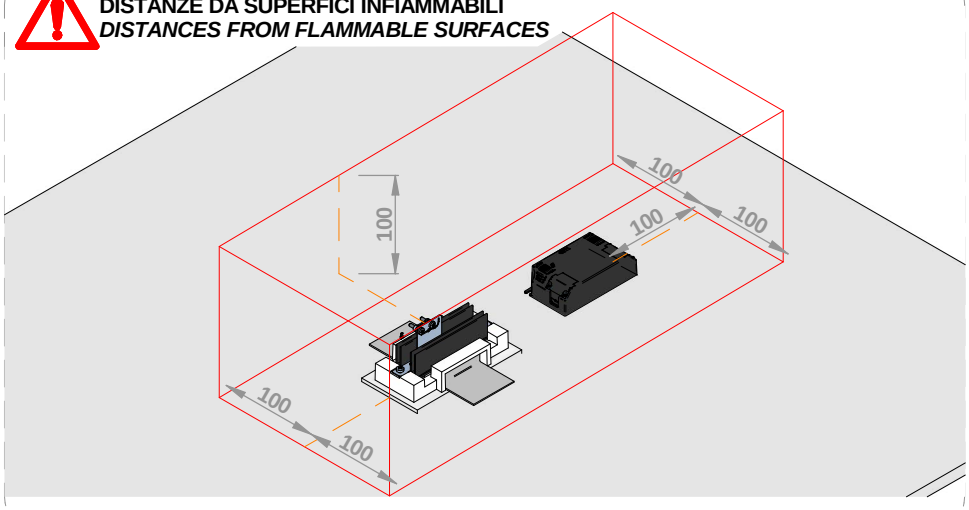

SERIE / *SERIES*: GYPSUM CELL

BRAND: i-LED

MARRONE / BROWN = LINEA / *LINE*
AZZURRO / LIGHT BLUE = NEUTRO / *NEUTRAL*
GIALLO-VERDE / YELLOW-GREEN = TERRA / EARTH CPC | PE

CABLAGGIO / *WIRING*

1 TUTTE LE OPERAZIONI DI COLLEGAMENTO ALLA RETE ELETTRICA DEVONO ESSERE CONDOTTE IN MANCANZA DI TENSIONE

ALL THE WIRING OPERATION MUST BE PERFORMED WITH MCB IN OFF POSITION

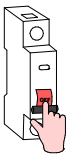

2 SE IL PRODOTTO E' DEFINITO IN CLASSE 1, IL CONDUTTORE DI MESSA A TERRA DI PROTEZIONE DEVE ESSERE SEMPRE COLLEGATO

IF THE FITTING IS CLASS 1 RATED, THE CPC | EARTH | PE CONDUCTOR MUST BE CONNECTED

3 SE L'IMPIANTO E' STATO COMPLETATO ED E' IN SICUREZZA, PUO' ESSERE ALIMENTATO

WHEN THE CIRCUIT IS COMPLETED AND SAFE, MCB CAN BE SET IN ON POSITION

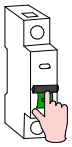

SE IL PRODOTTO E' DEFINITO IN CLASSE 3, IL CIRCUITO SECONDARIO A BASSA TENSIONE DEVE ESSERE COLLEGATO ALL'ALIMENTATORE PRIMA CHE QUESTO SIA SOTTO TENSIONE

IF THE FITTING IS CLASS 3 RATED, THE LOW VOLTAGE CIRCUIT MUST BE WIRED BEFORE THE POWER SUPPLY IS POWERED ON

SE IL CARICO VENISSE COLLEGATO AD ALIMENTATORE SOTTO TENSIONE, I PRODOTTI POTREBBERO DANNEGGIARSI, SUBENDO UN DANNO DA SOVRATENSIONE

IF THE LOAD IS WIRED TO AN ALREADY ON POWER SUPPLY, THE FITTINGS COULD BE DAMAGED BY VOLTAGE SURGE

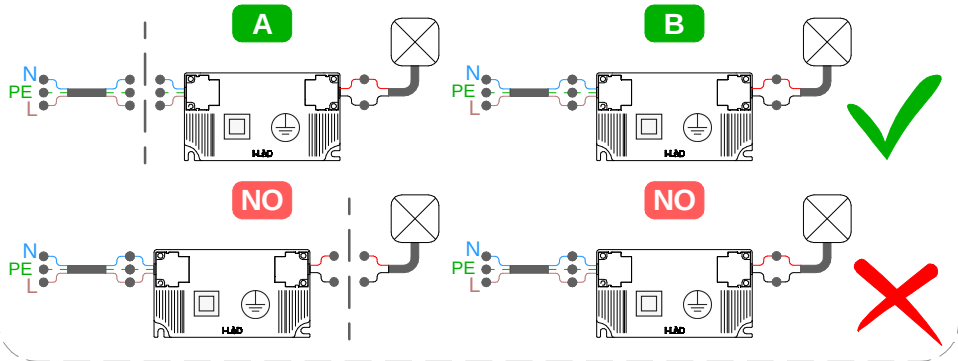

CC

N° DI PRODOTTI PER ALIMENTATORE *N° OF LIGHT FITTINGS PER DRIVER* — **N° MAX** *DEVICES*

TIPO TYPE	ON-OFF						0/1-10V + 89408 24V CV		0/1-10V	DALI + 89408 24V CV		DALI2 PUSH				DALI2 PUSH 0/1-10V	
CODE	89147	89145	99129	99376	99375	99105	99710	99708	99115	99713	99711	C-E100011	C-E100001	C-E100034	83231	83008	83120
64630	1-2			3-6		6-12 ⊗	1-3			1-3					4-12 ⊗	4-16 ⊗	1-32 ⊗
64631	1-2			3-6		6-12 ⊗	1-3			1-3					4-12 ⊗	4-16 ⊗	1-32 ⊗
C00207		1			2-3			1			1				1-4 ⊗	1-4 ⊗	2-9 ⊗
64547				1-2		2-4 ⊗			1-3				2-4		1-4 ⊗	2-5 ⊗	3-12 ⊗
64546				1-2		2-4 ⊗			1-3				2-4		1-4 ⊗	2-5 ⊗	3-12 ⊗
C00208					1				1 ⊗					1	1 ⊗	1 ⊗	1-3 ⊗
64549			1			1			1				1-2		1-2 ⊗	1-2 ⊗	1-5 ⊗
64548			1			1			1				1-2		1-2 ⊗	1-2 ⊗	1-5 ⊗
64551						1			1				1		1	1	1-3
64550						1			1				1		1	1	1-3

⊗ NON PASSA PER IL FORO DI INCASSO DEL PRODOTTO | *IT DOES NOT FIT THROUGH THE PRODUCT'S RECESSED MOUNTING HOLE*

MCB

N° DI PRODOTTI PER MAGNETORTERMICO

N° OF LIGHT FITTINGS PER MCB

CODICE *CODE*	B10	B16	B20	C10	C16	C20
89147	65	105	131	109	175	219
89145	65	105	131	109	175	219
99129	55	89	111	92	148	185
99376	49	79	99	81	131	164
99375	49	79	99	81	131	164
99105	22	36	44	37	59	74
99115	22	36	45	38	61	76
C-E100011	139	223	279	162	261	326
C-E100001	42	67	85	49	79	98
C-E100034	16	25	31	25	40	50
83231	27	45	56	46	75	93
83008	18	30	37	31	50	62
83120	18	30	37	31	50	62

PER DIAGRAMMA DI COLLEGAMENTO DI CONVERTITORI 99708, 99710 E 99711, 99713 RIFERIRSI AL FOGLIO DI ISTRUZIONE DEDICATO LED-FGI729 E LED-FGI728

FOR THE WIRING DIAGRAM OF CONVERTERS 99708, 99710 AND 99711, 99713 REFER TO THE DEDICATED INSTRUCTION SHEETS LED-FGI729 AND LED-FGI728

SERIE / *SERIES*: GYPSUM CELL

BRAND: i-LèD

MARRONE / BROWN = LINEA / *LINE*
AZZURRO / LIGHT BLUE = NEUTRO / *NEUTRAL*
GIALLO-VERDE / YELLOW-GREEN = TERRA / EARTH CPC | PE

CABLAGGIO IN SERIE | CORRENTE COSTANTE
SERIES WIRING | CONSTANT CURRENT

CC

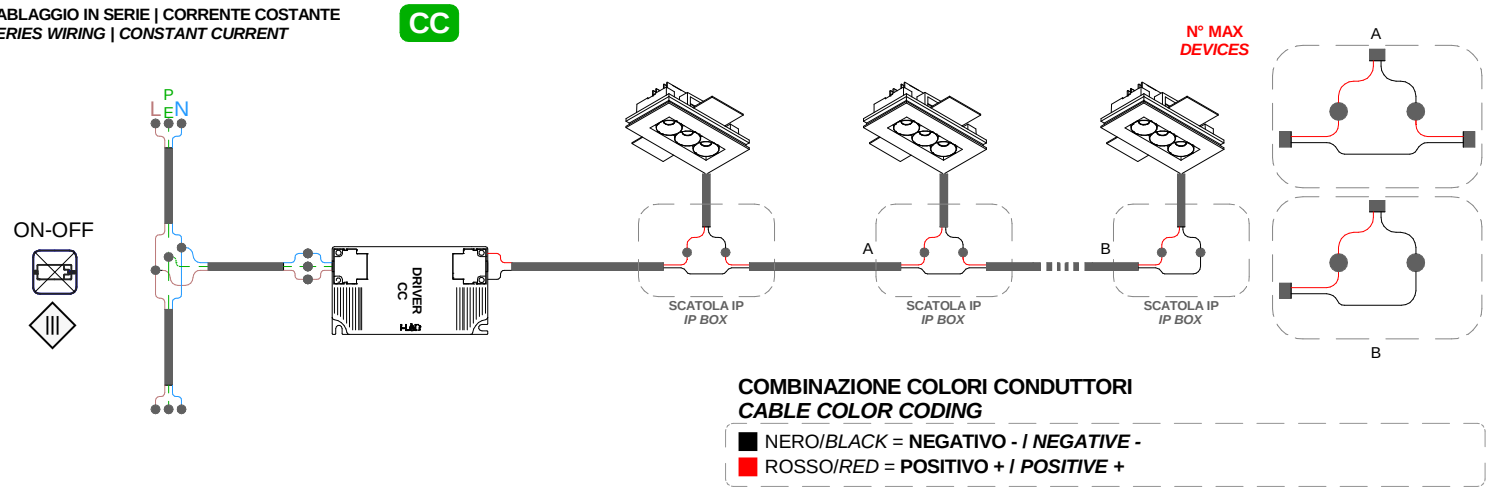

COMBINAZIONE COLORI CONDUTTORI
CABLE COLOR CODING

- NERO/*BLACK* = **NEGATIVO - / *NEGATIVE* -**
- ROSSO/*RED* = **POSITIVO + / *POSITIVE* +**

CABLAGGIO IN SERIE | CORRENTE COSTANTE
SERIES WIRING | CONSTANT CURRENT

CC

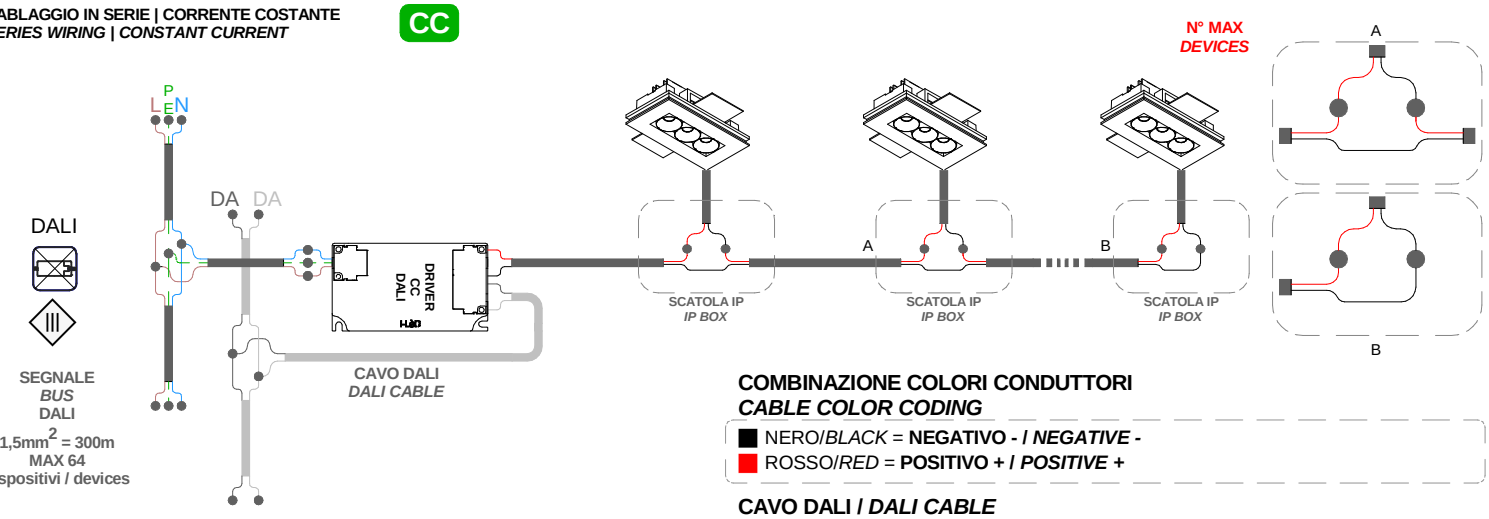

COMBINAZIONE COLORI CONDUTTORI
CABLE COLOR CODING

- NERO/*BLACK* = **NEGATIVO - / *NEGATIVE* -**
- ROSSO/*RED* = **POSITIVO + / *POSITIVE* +**

CAVO DALI / *DALI CABLE*

DALI

- GRIGIO/ *GREY* = **DALI 1**
- GRIGIO CHIARO / *LIGHT GREY* = **DALI 2**

CABLAGGIO IN SERIE | CORRENTE COSTANTE
SERIES WIRING | CONSTANT CURRENT

CC

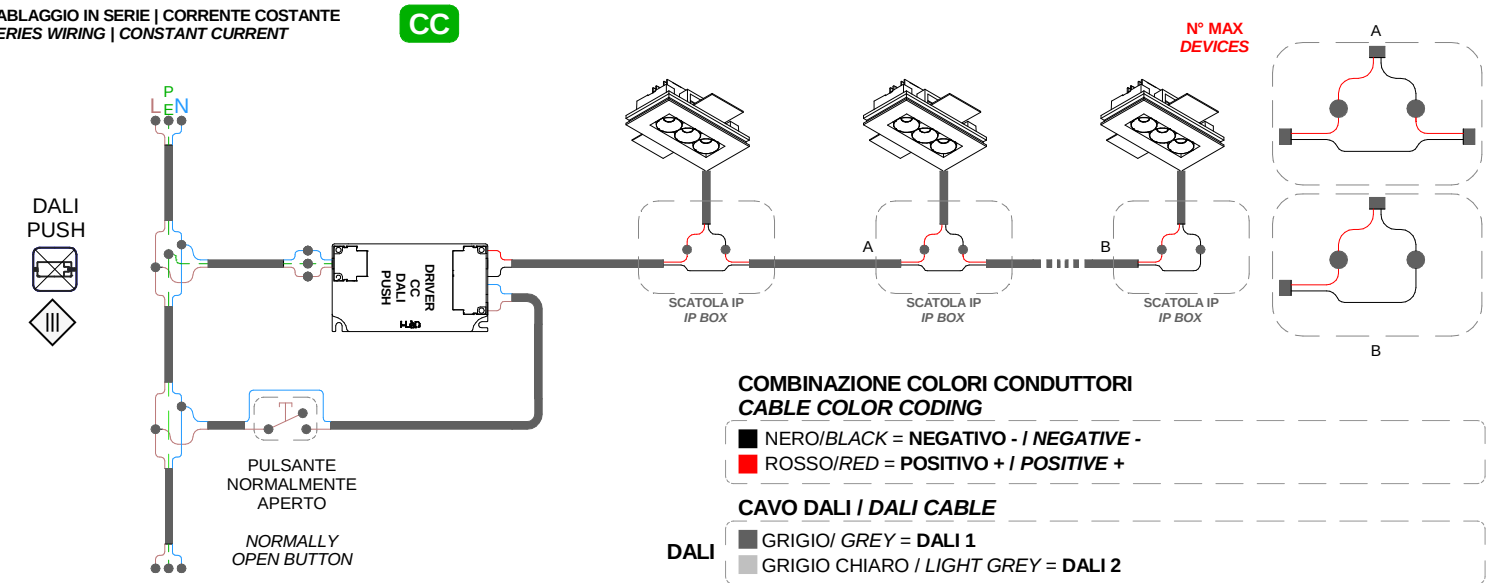

COMBINAZIONE COLORI CONDUTTORI
CABLE COLOR CODING

- NERO/*BLACK* = **NEGATIVO - / *NEGATIVE* -**
- ROSSO/*RED* = **POSITIVO + / *POSITIVE* +**

CAVO DALI / *DALI CABLE*

DALI

- GRIGIO/ *GREY* = **DALI 1**
- GRIGIO CHIARO / *LIGHT GREY* = **DALI 2**