i-LED a brand of linea light group

LED-FGI768

"the light source contained in this luminaire shall only be replaced by the manufacturer or his service agent or a similar qualified person"

LINEA LIGHT S.R.L VIA DELLA FORNACE, 59 Z.I. 31023 CASTELMINIO DI RESANA (TV) TEL: +39 04237868

1A ELEMENTI MODULARI MODULAR ELEMENTS FORO / HOLE

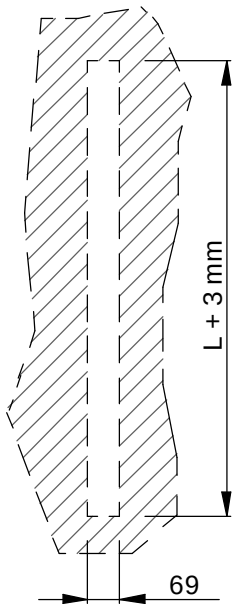

UNDER CEILING

L:

62470 = 594 mm

62471 = 1185 mm

62472 = 1505 mm

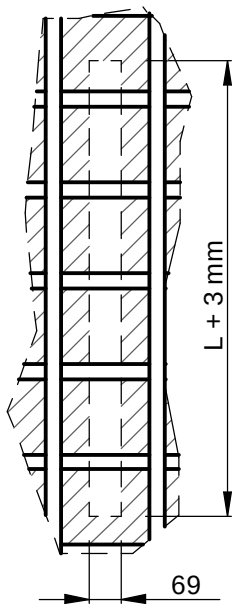

TOP CEILING

1B ELEMENTO ANGOLARE ANGULAR ELEMENTS FORO / HOLE

L:

62470 = 594 mm
62471 = 1185 mm
62472 = 1505 mm
82257 = 512x512 mm

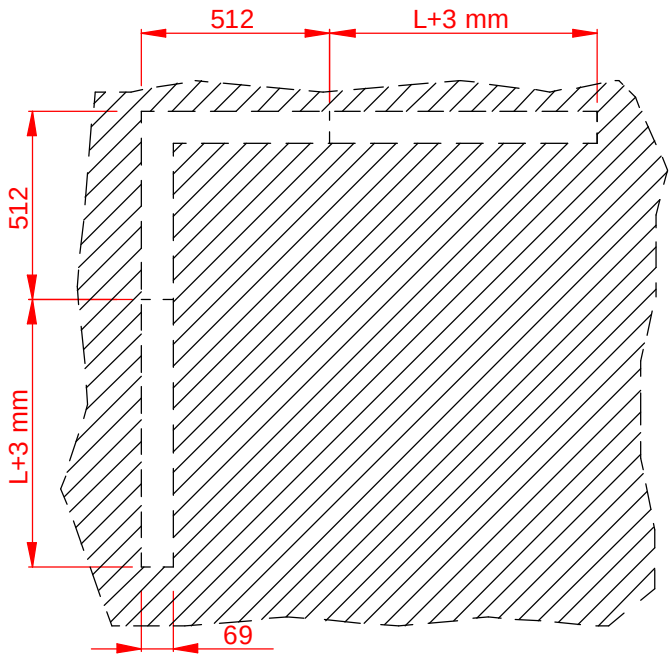

UNDER CEILING

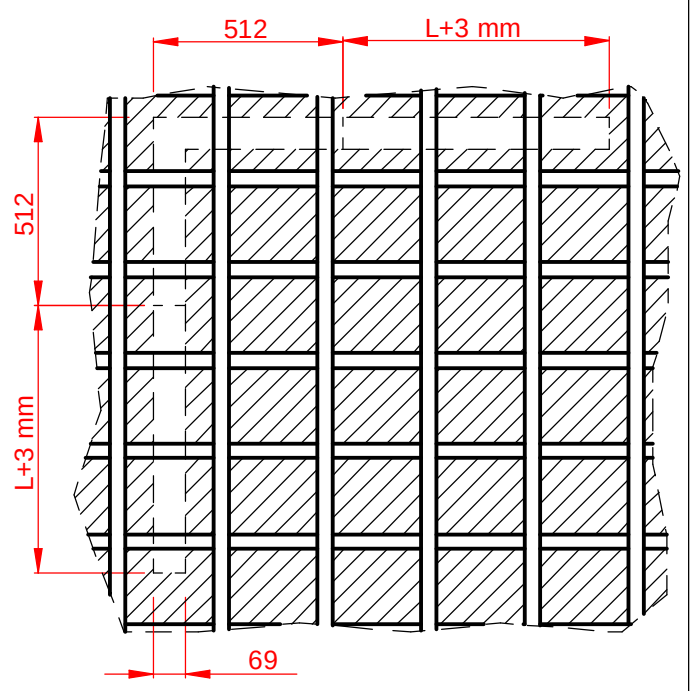

TOP CEILING

1C ELEMENTI COMPLETI COMPLETE ELEMENTS FORO / HOLE

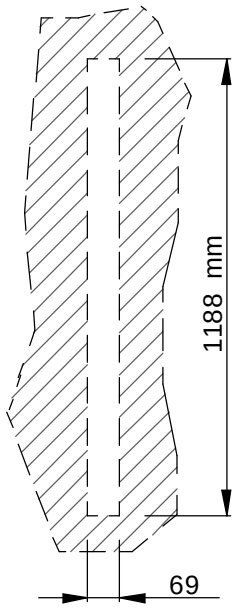

UNDER CEILING

L:

62473 = 1185 mm

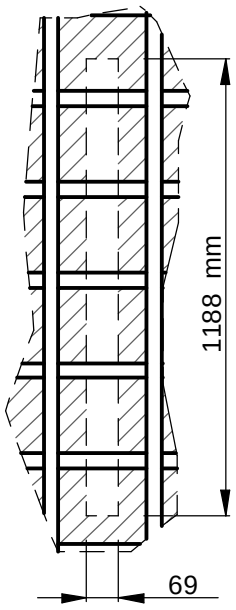

TOP CEILING

1D ELEMENTI COMPLETI COMPLETE ELEMENTS

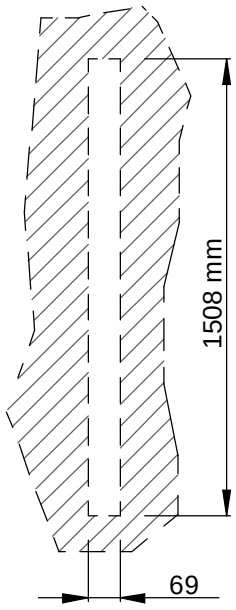

UNDER CEILING

L:

62473 = 1505 mm

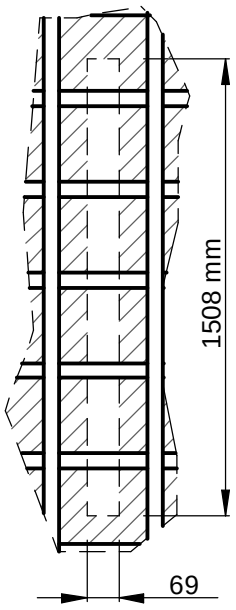

TOP CEILING

2

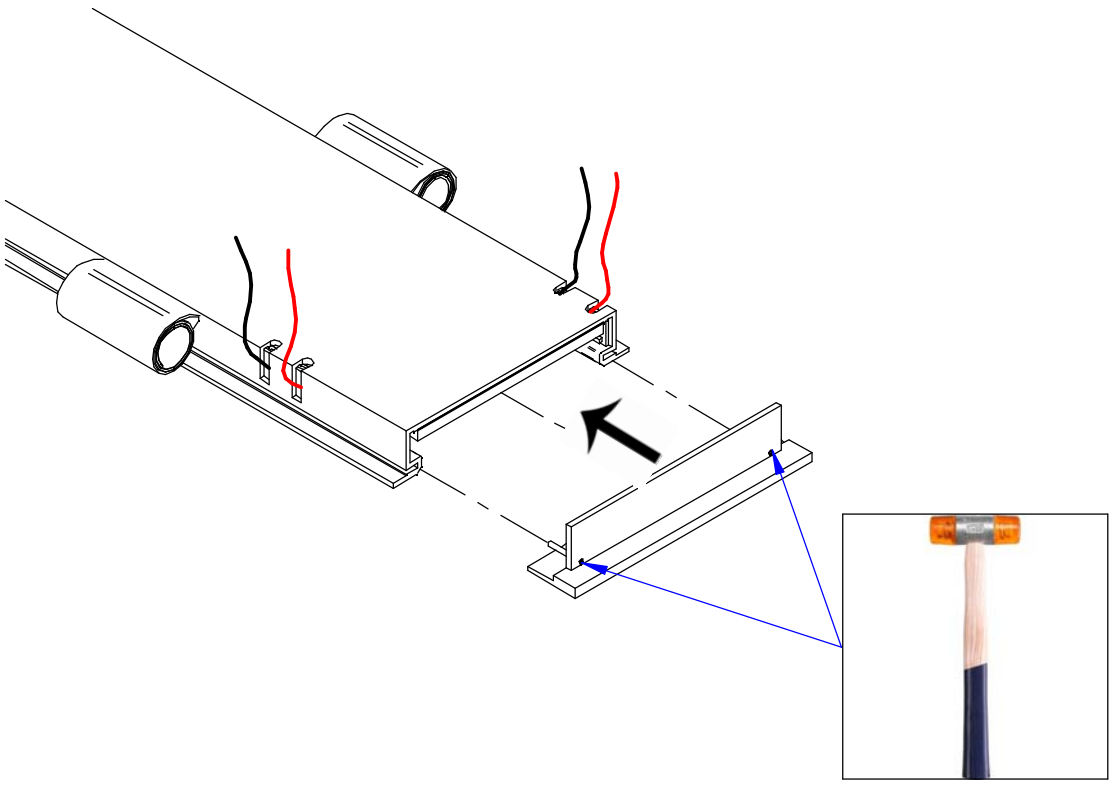

3A

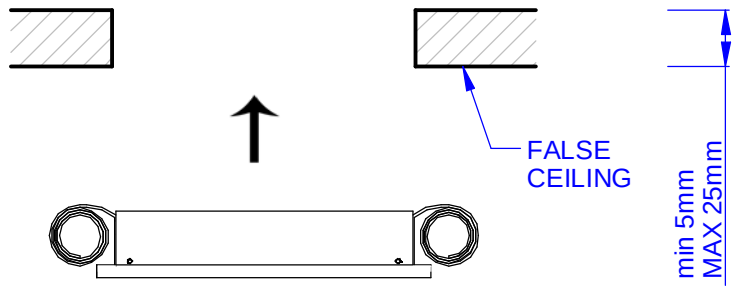

3B

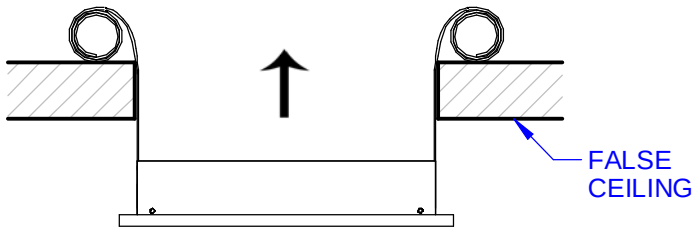

3C

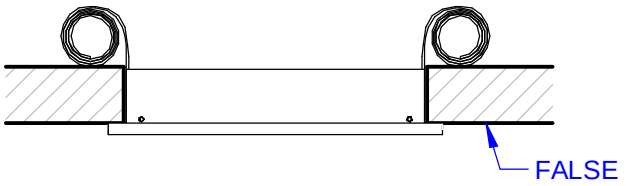

4

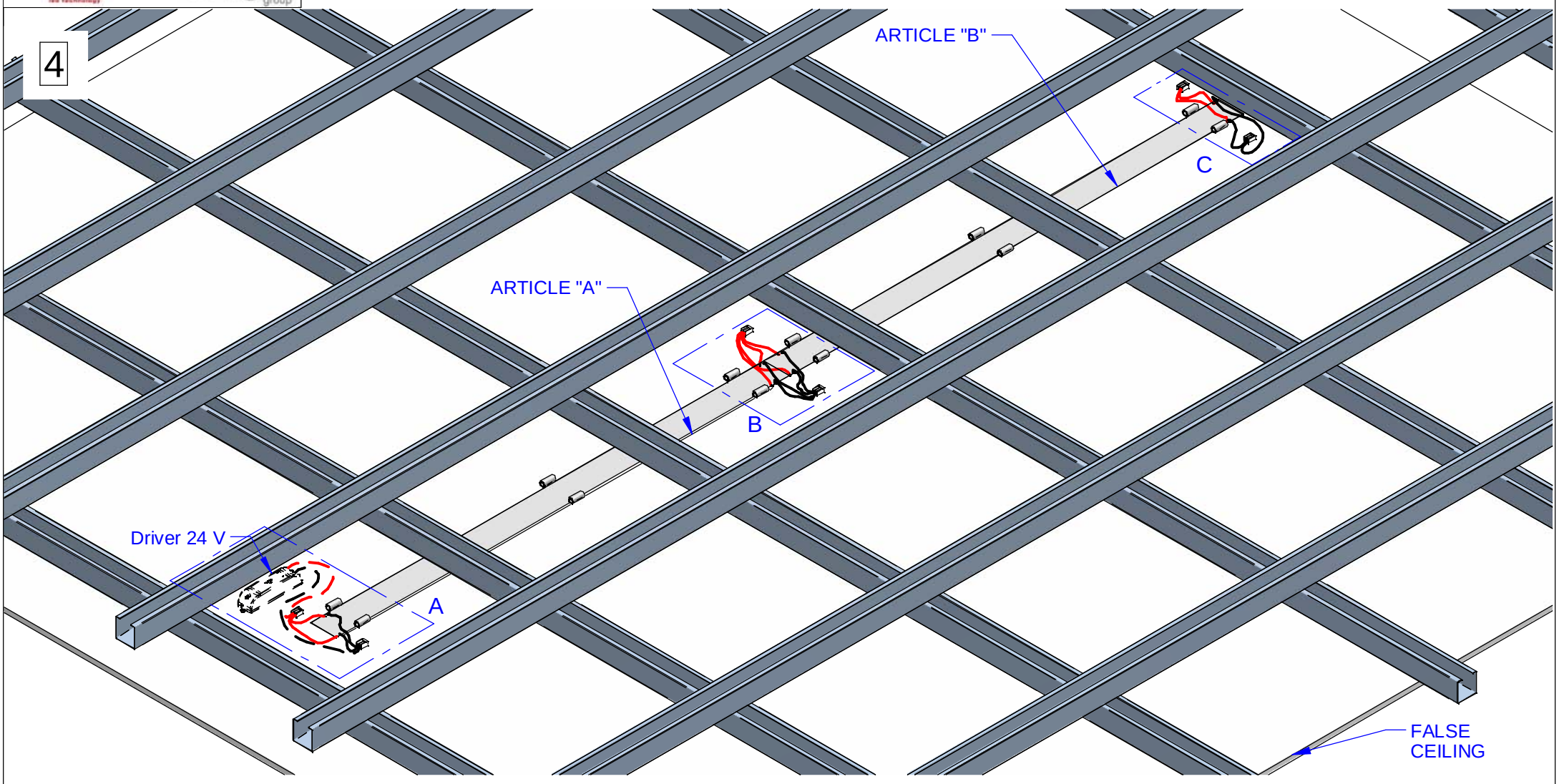

N.B. IN CASO DI LINEE SUPERIORI AI 7 m PREDISPORRE PIU' PUNTI DI ALIMENTAZIONE
N.B. IN CASE OF LINES A SHIP LONGER THAN 7 m PREPARE MORE FEED POINTS

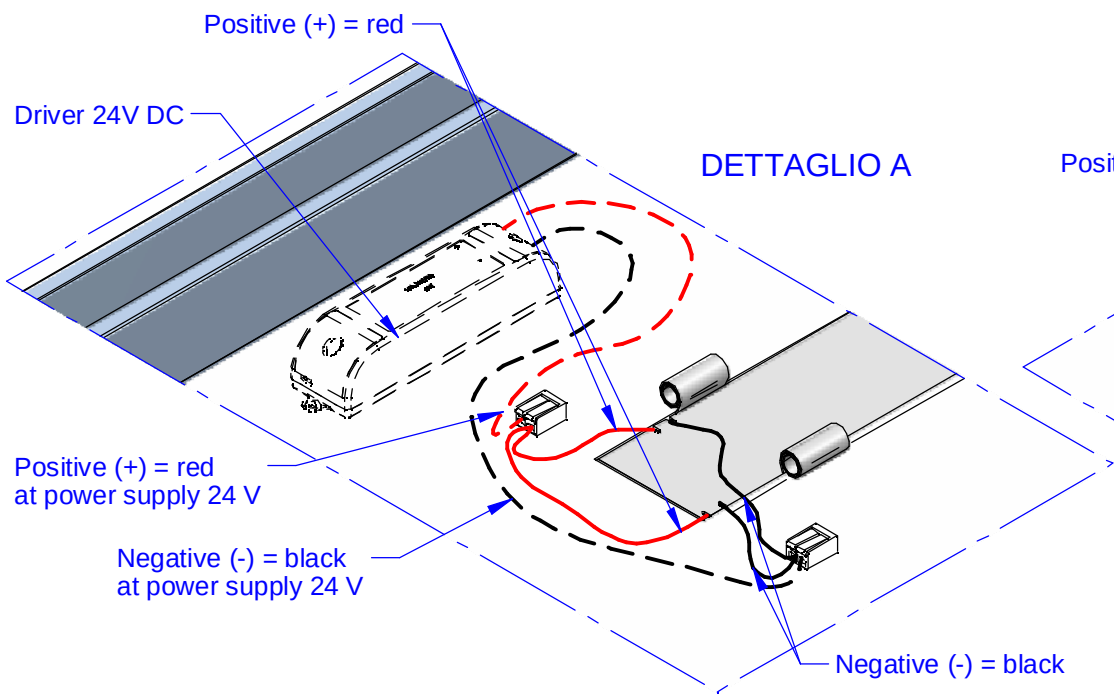

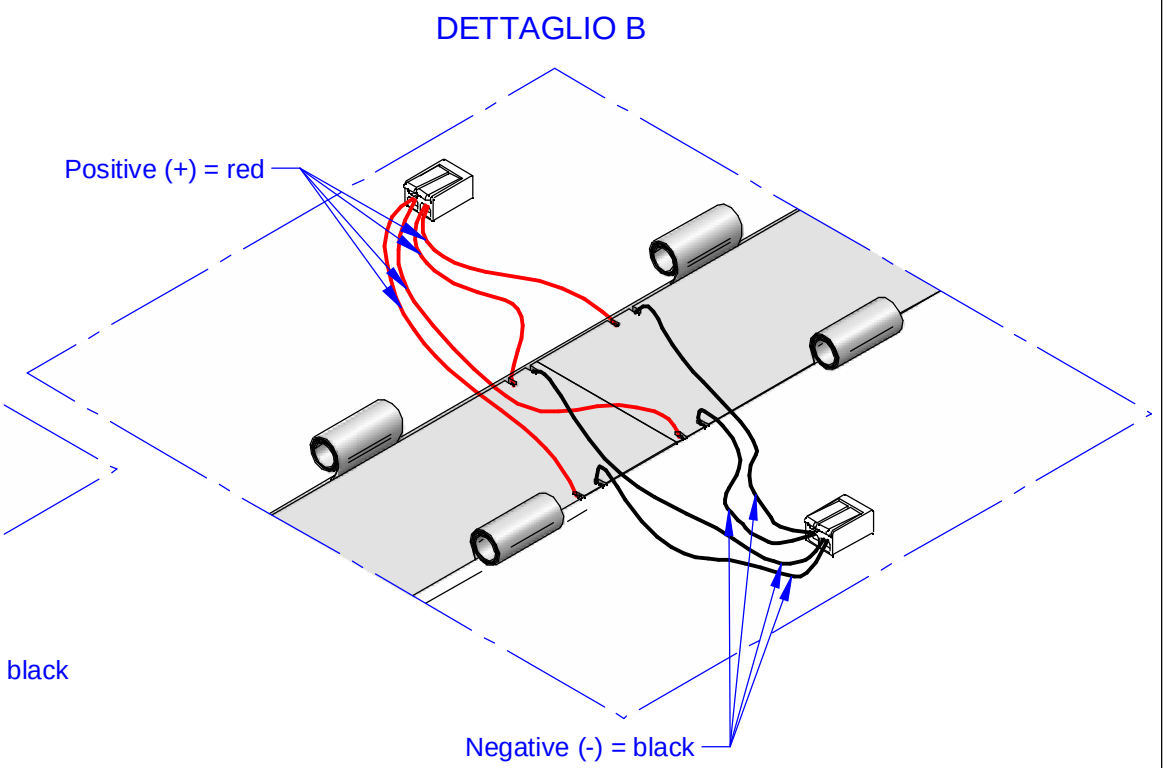

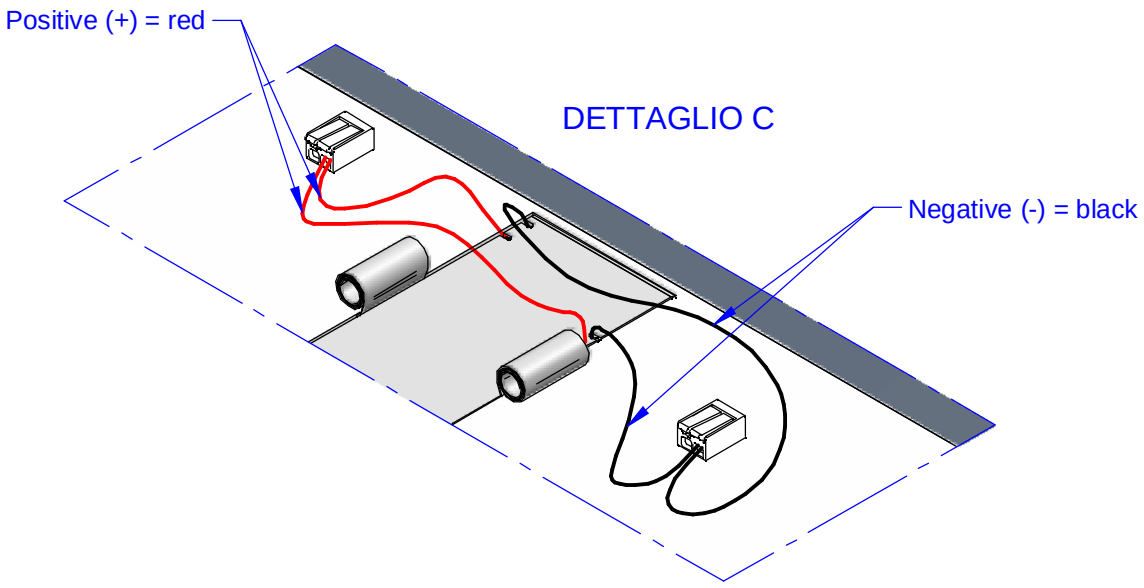

N.B. in questo punto non ci devono essere montanti in corrispondenza dell'angolo

N.B. at this point there must be no uprights at the corner

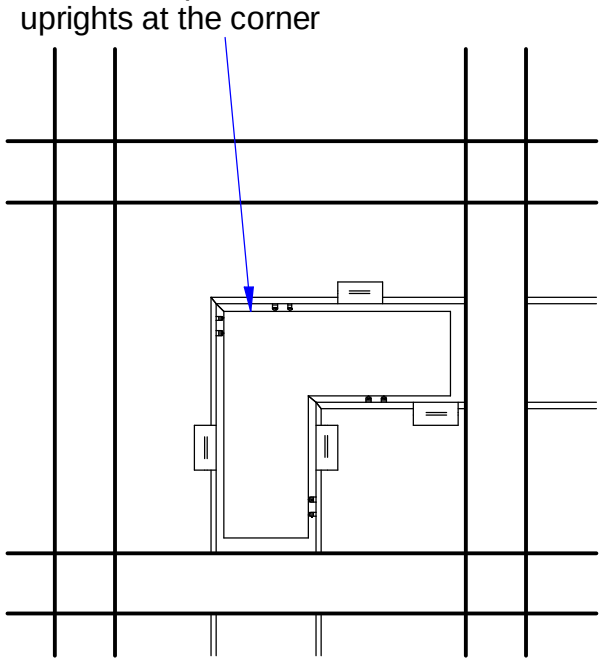

5

TAGLIO DIFFUSORE PER ELEMENTO LINEARE A MISURA
CUTTING DIFFUSER FOR LINEAR ELEMET TO MEASURE

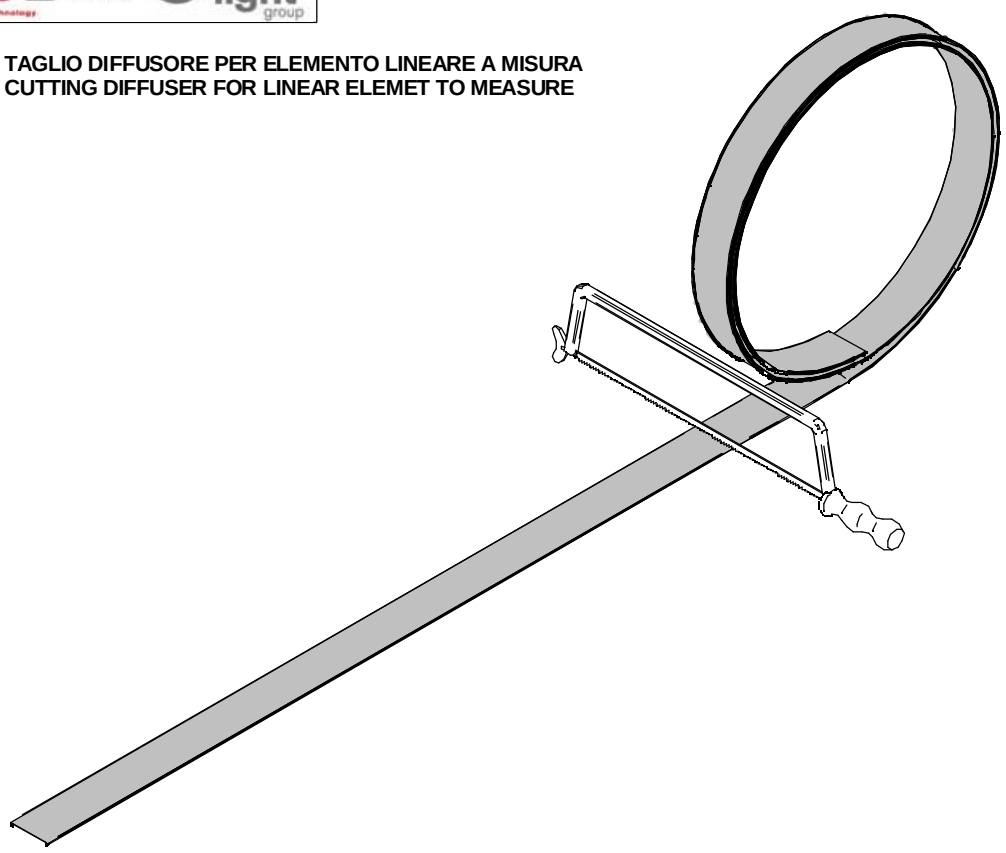

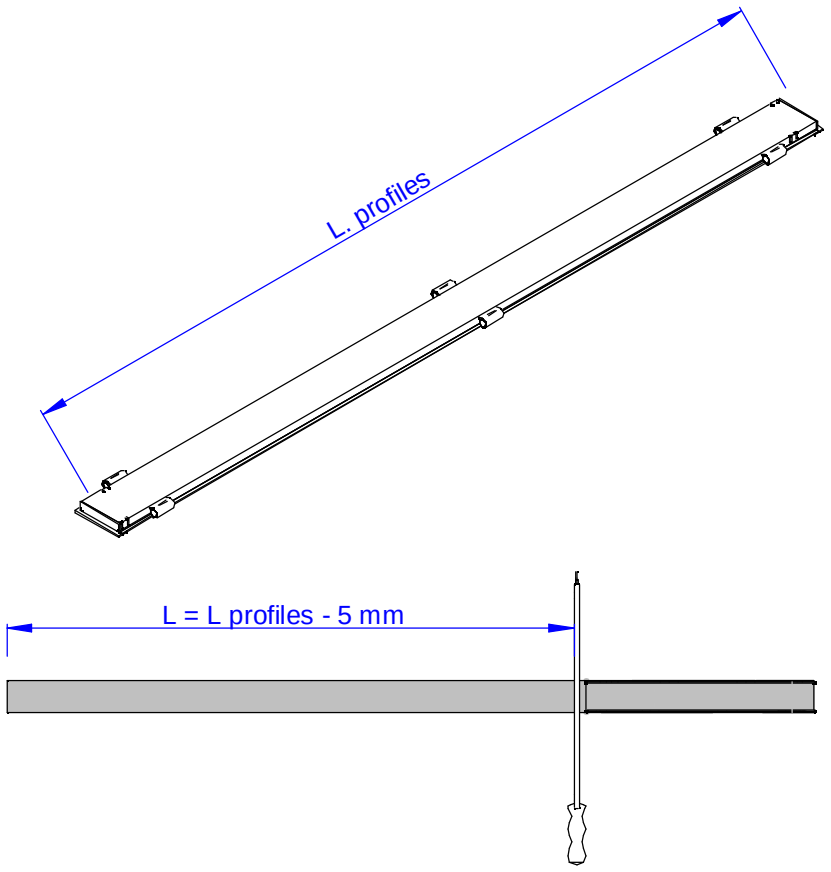

6

TAGLIO DIFFUSORE PER ELEMENTO CURVO A MISURA
CUTTING DIFFUSER FOR CURVED ELEMENT TO MEASURE

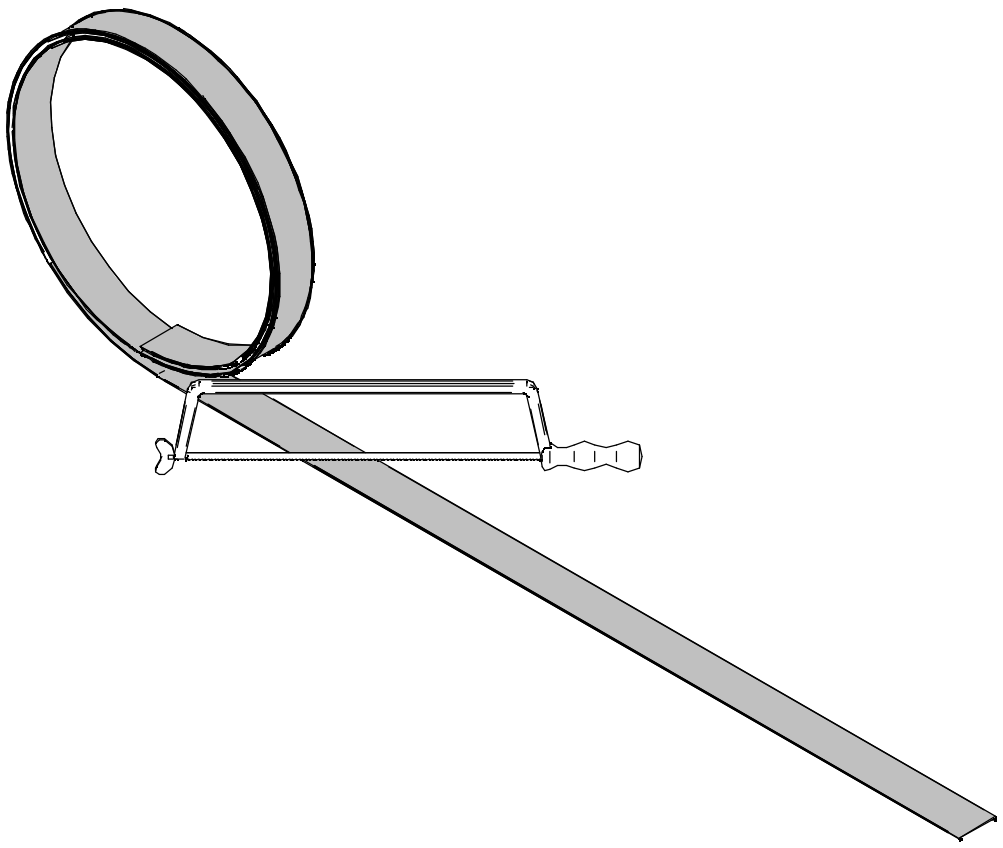

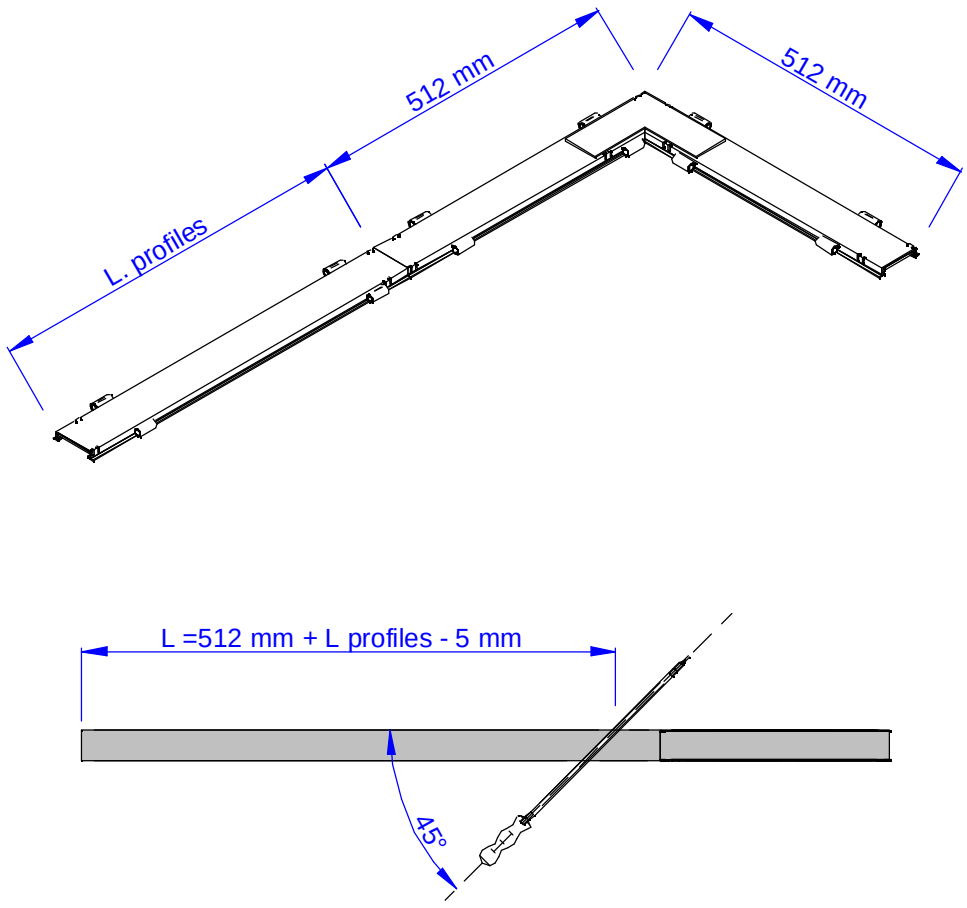

7

INSERIMENTO DIFFUSORE
DIFFUSER INSERTION

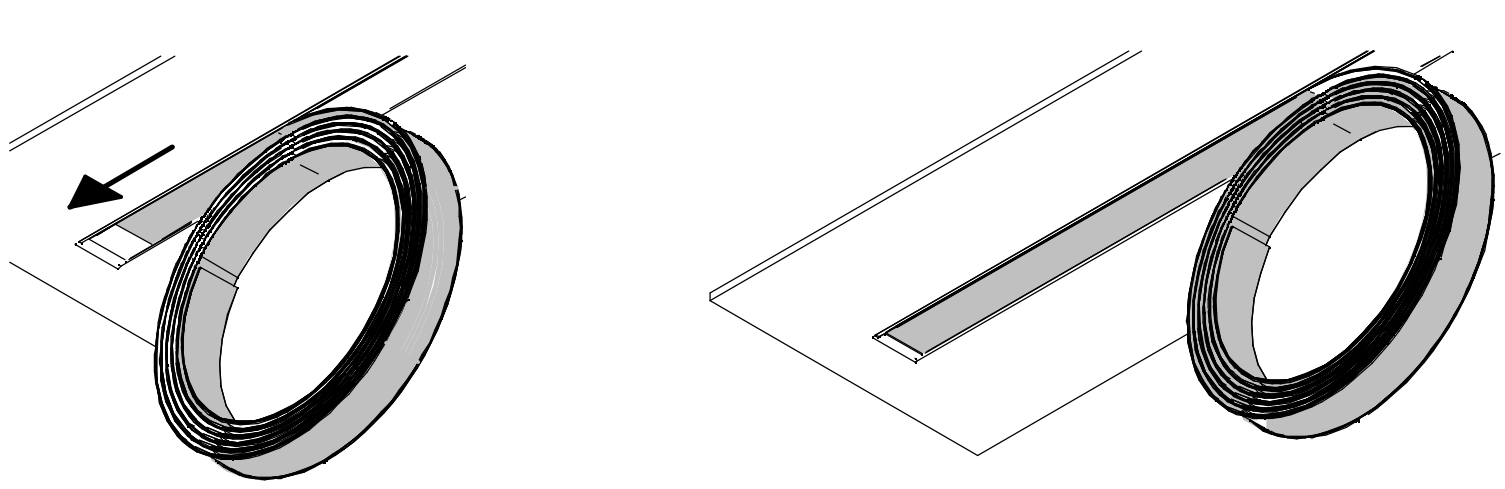

8

