SERIE | *SERIES*: ROLLIP 35/60/100_MC V2 48V

BRAND: i-LèD

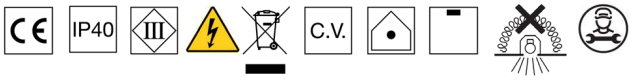

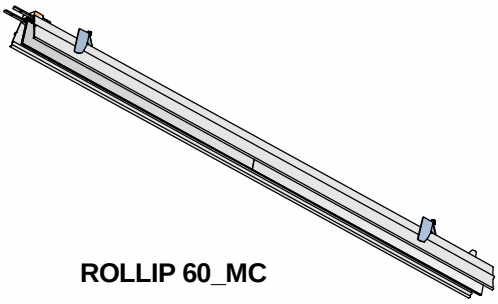

ROLLIP 60_MC



ROLLIP 35_MC

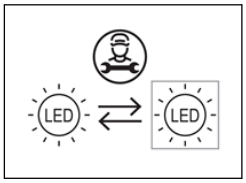

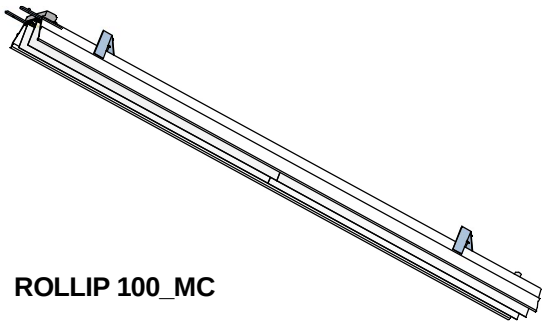

ROLLIP 100_MC

SPECIFICHE PRODOTTI - CODICI | *PRODUCTS SPECIFICATION - CODES*

CODE	*Dimensions (LxWxH / Ø x H mm)*	*POWER (W)*	*CLASS III*		*WEIGHT (Kg)*	*CLASS*	* *IP*	*CRI*	*Energy class light source* *Temperature color LED*				*N° light source*	*Conn. Type*
			VOLTAGE (V)	CURRENT (mA)					2700	3000	3500	4000		
C00187	1000 x 45	13	C.V. 48 V	/	0,7	3	40	90	E	E	D	D	2	
C00188	1500 x 45	19,5	C.V. 48 V	/	1	3	40	90	E	E	D	D	3	
C00189	2000 x 45	26	C.V. 48 V	/	1,2	3	40	90	E	E	D	D	4	
C00190	3000 x 45	39	C.V. 48 V	/	1,8	3	40	90	E	E	D	D	5	
C00191	530 x 530 x 45	13	C.V. 48 V	/	0,7	3	40	90	E	E	D	D	2	
C01321	1000 x 45	25	C.V. 48 V	/	0,7	3	40	90	E	E	D	D	2	
C01322	1500 x 45	37,5	C.V. 48 V	/	1	3	40	90	E	E	D	D	3	
C01323	2000 x 45	50	C.V. 48 V	/	1,2	3	40	90	E	E	D	D	4	
C01324	3000 x 45	75	C.V. 48 V	/	1,8	3	40	90	E	E	D	D	5	
C01325	530 x 530 x 45	27	C.V. 48 V	/	0,7	3	40	90	E	E	D	D	2	
C00247	1000 x 65	13	C.V. 48 V	/	0,8	3	40	90	E	E	D	D	2	
C00248	1500 x 65	19,5	C.V. 48 V	/	1,2	3	40	90	E	E	D	D	3	
C00249	2000 x 65	26	C.V. 48 V	/	1,6	3	40	90	E	E	D	D	4	Y
C00250	3000 x 65	39	C.V. 48 V	/	2,3	3	40	90	E	E	D	D	5	
C00251	542 x 542 x 65	13	C.V. 48 V	/	0,9	3	40	90	E	E	D	D	2	
C01326	1000 x 65	25	C.V. 48 V	/	0,8	3	40	90	E	E	D	D	2	
C01327	1500 x 65	37,5	C.V. 48 V	/	1,2	3	40	90	E	E	D	D	3	
C01328	2000 x 65	50	C.V. 48 V	/	1,6	3	40	90	E	E	D	D	4	
C01329	3000 x 65	75	C.V. 48 V	/	2,3	3	40	90	E	E	D	D	5	
C01330	542 x 542 x 65	27	C.V. 48 V	/	0,9	3	40	90	E	E	D	D	2	
C00336	1000 x 106	20	C.V. 48 V	/	1,1	3	40	90	E	E	D	D	4	
C00337	1500 x 106	30	C.V. 48 V	/	1,7	3	40	90	E	E	D	D	6	
C00338	2000 x 106	40	C.V. 48 V	/	2,2	3	40	90	E	E	D	D	8	
C00339	3000 x 106	30	C.V. 48 V	/	3,2	3	40	90	E	E	D	D	10	
C00340	580 x 580 x 106	31	C.V. 48 V	/	1,8	3	40	90	E	E	D	D	4	

Ta -20°C ÷ +50°C *** IL DIFFUSORE DEVE ESSERE INSTALLATO | *DIFFUSER MUST BE INSTALLED***

SERIE | *SERIES*: ROLLIP 35/60/100_MC V2 48V

BRAND: i-LèD

ACCESSORI NON INCLUSI
ACCESSORIES NOT INCLUDED

ROLLIP 35_MC

D. DIFFUSORE OPALE
D. OPALINE DIFFUSER



C-U200002 | 5m
C-U200003 | 10m
C-U200004 | 20m

A. TAPPI DI CHIUSURA
A. END CAPS

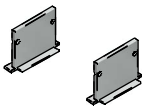

C-V400004 | 2pcs

B. DIMA
B. TEMPLATE

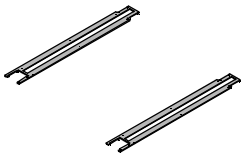

C-V200001 | 2pcs

C. DIFFUSORE ASIMMETRICO
C. ASYMMETRIC DIFFUSER



C-U200006 | 5m
C-U200006 | 10m

ROLLIP 60_MC

A. TAPPI DI CHIUSURA
A. END CAPS

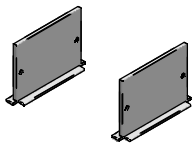

C-V400008 | 2pcs

B. DIMA
B. TEMPLATE

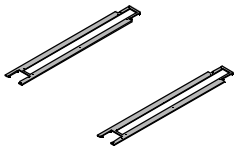

C-V200003 | 2pcs

C. DIFFUSORE ASIMMETRICO
C. ASYMMETRIC DIFFUSER

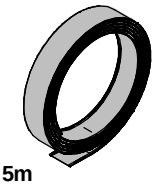

C-U200012 | 5m
C-U200013 | 10m

D. DIFFUSORE OPALE
D. OPALINE DIFFUSER



C-U200008 | 5m
C-U200009 | 10m
C-U200010 | 20m

E. DIFFUSORE UGR<19
E. UGR<19 DIFFUSER



C-U200014 | 5m
C-U200015 | 10m

ROLLIP 100_MC

A. TAPPI DI CHIUSURA
A. END CAPS

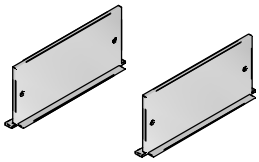

C-V400012 | 2pcs

B. DIMA
B. TEMPLATE

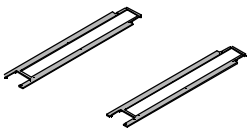

C-V200004 | 2pcs

C. DIFFUSORE ASIMMETRICO
C. ASYMMETRIC DIFFUSER

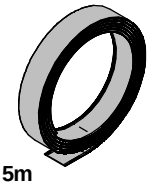

C-U200020 | 5m
C-U200021 | 10m

D. DIFFUSORE OPALE
D. OPALINE DIFFUSER



C-U200016 | 5m
C-U200017 | 10m
C-U200018 | 20m

E. DIFFUSORE UGR<19
E. UGR<19 DIFFUSER



C-U200022 | 5m
C-U200021 | 10m

DIMENSIONI / *DIMENSIONS*

ROLLIP 35_MC

C00187/C01321

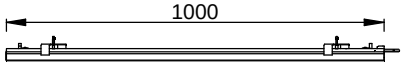

C00188/C01322

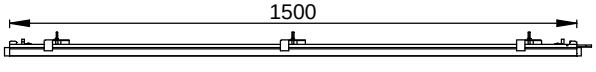

C00189/C01323

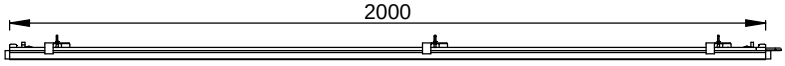

C00190/C01324

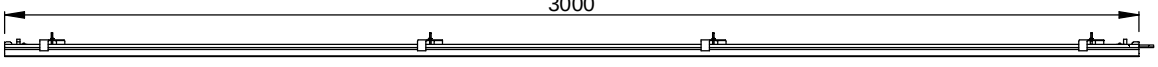

C00191/C01325

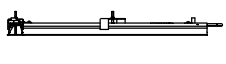

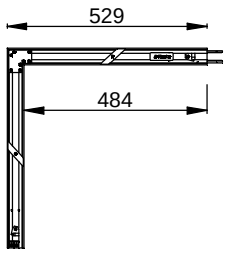

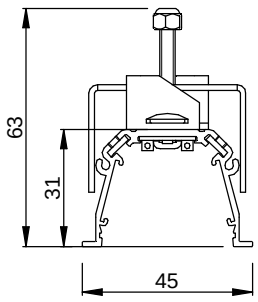

SERIE | *SERIES*: ROLLIP 35/60/100_MC V2 48V

BRAND: i-LèD

ROLLIP 60_MC

C00247/C01326

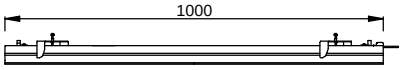

C00248/C01327

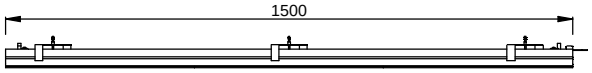

C00249/C01328

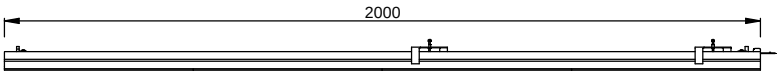

C00250/C01329

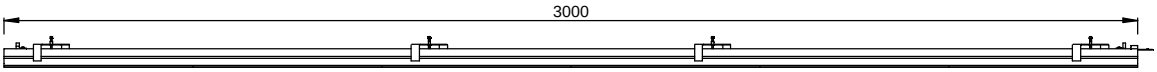

C00251/C01330

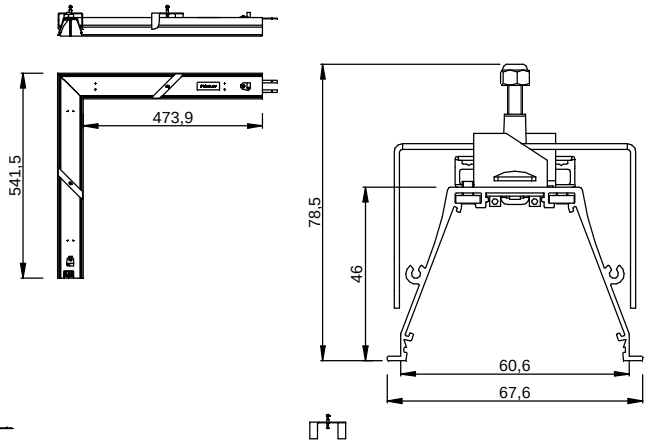

ROLLIP 100_MC

C00336

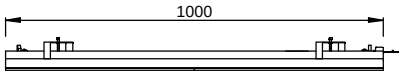

C00337

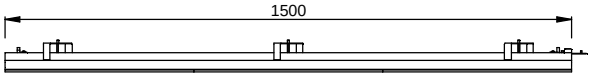

C00338

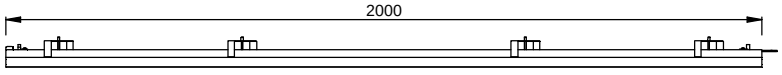

C00339

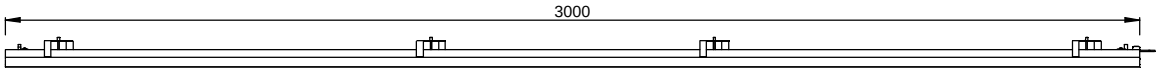

C00340

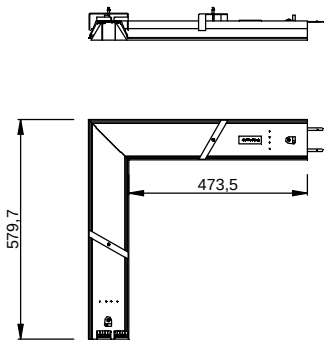

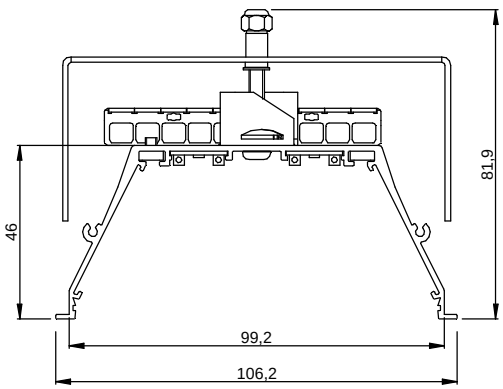

SERIE | *SERIES*: ROLLIP 35/60/100_MC V2 48V

BRAND: i-LèD

PRE-INSTALLAZIONE / *PRE-INSTALLATION*

ESEGUIRE I FORI DI INSTALLAZIONE DEL PRODOTTO UTILIZZANDO LE DIME C-V200001 (Rollip35_MC) - C-V200003 (Rollip60_MC) - C-V200004 (Rollip100_MC)
MAKE THE INSTALLATION HOLES USINF THE C-V200001 (Rollip35_MC) - C-V200003 (Rollip60_MC) - C-V200004 (Rollip100_MC) TEMPLATES

UTILIZZANDO LA DIMA
USING *THE TEMPLATE*

ROLLIP 35_MC	ROLLIP 60_MC	ROLLIP 100_MC
DIMA *TEMPLATE* **W = 41mm**	DIMA *TEMPLATE* **W = 64mm**	DIMA *TEMPLATE* **W= 102mm**
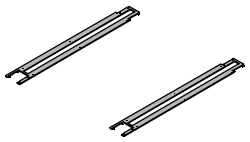	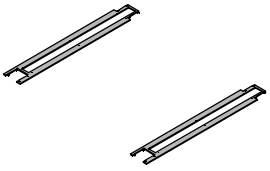	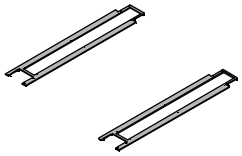
C-V200001 | 2pcs	**C-V200003 | 2pcs**	**C-V200004 | 2pcs**

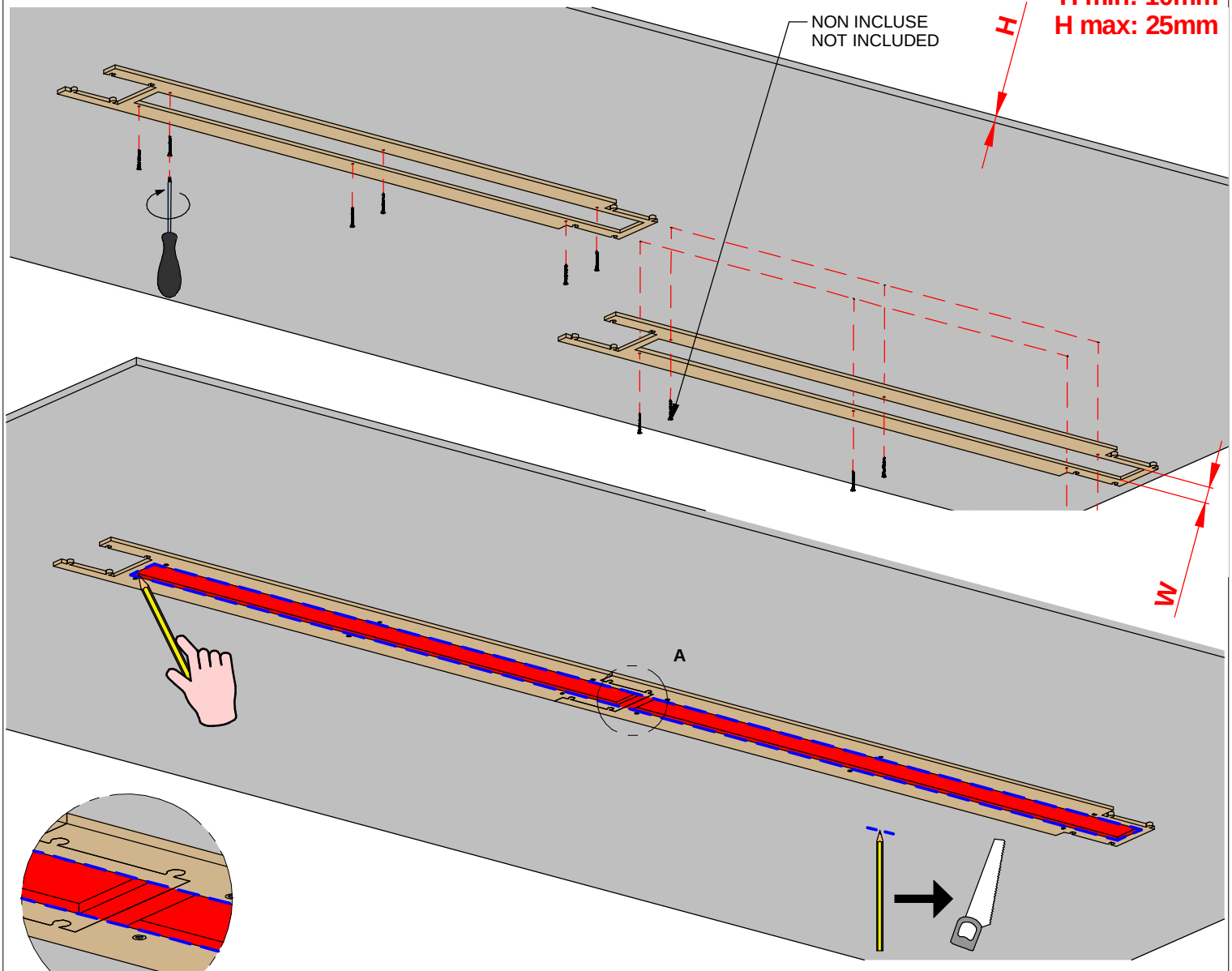

DETTAGLIO A
DETAIL A

RIPORTARE IL BORDO DELLE DIMA, CON IL SEGNO DELLA MATITA, SUL CONTROSOFFITTO; RIMUOVERE LE PARTI IN ROSSO, ANCHE QUELLE POSTE DIETRO LA DIMA
MARK THE TEMPLATE EDGES, ONTO THE FALSE CEILING, USING A PENCIL; REMOVE THE RED MARKED PARTS, ALSO THE ONE BEHIND THE TEMPLATE

SERIE | *SERIES*: ROLLIP 35/60/100_MC V2 48V

BRAND: i-LèD

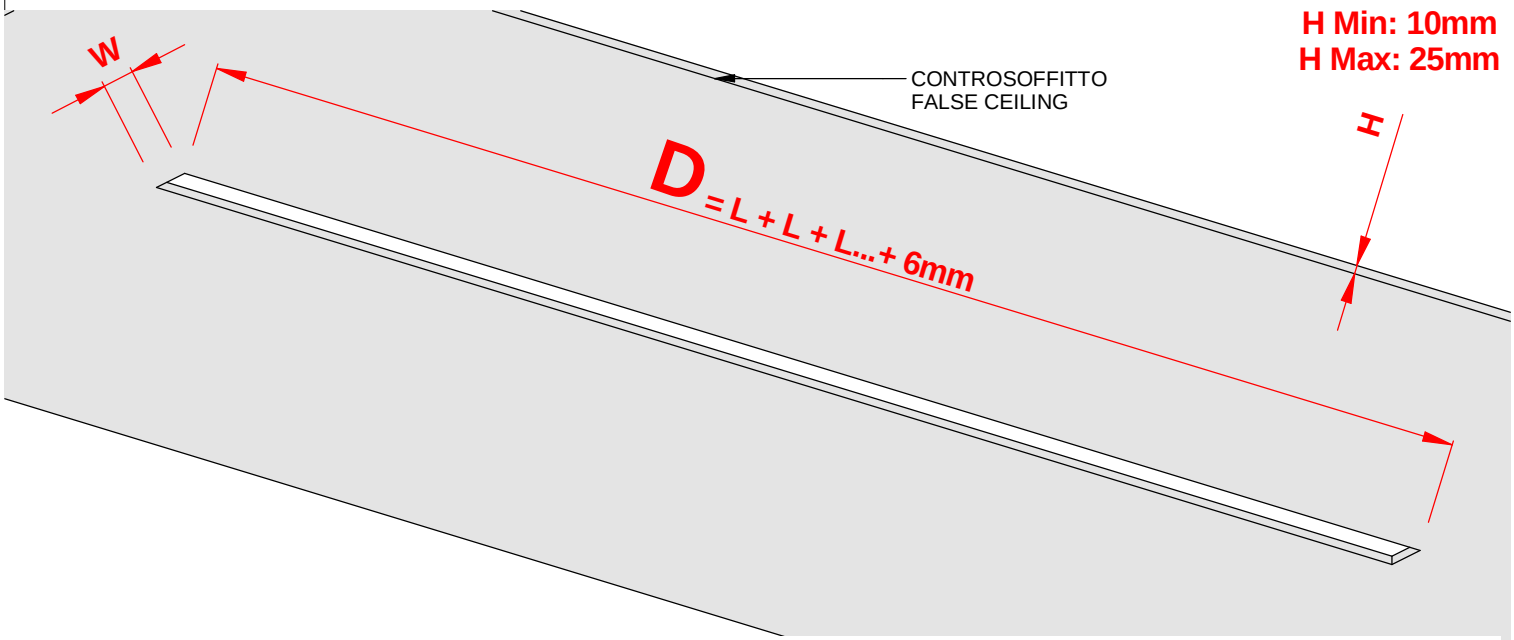

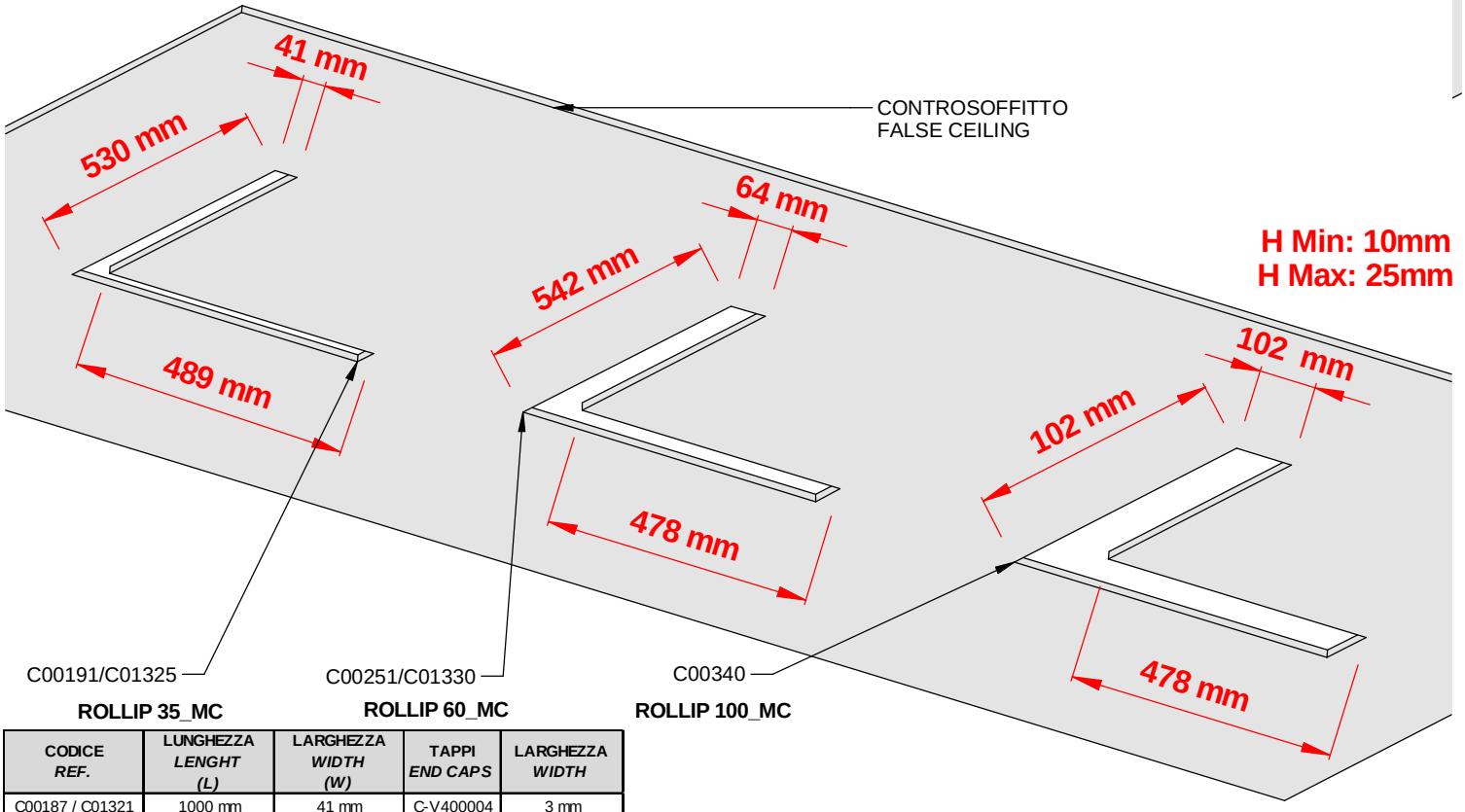

ROLLIP 35_MC **ROLLIP 60_MC** **ROLLIP 100_MC**

CODICE *REF.*	LUNGHEZZA *LENGHT (L)*	LARGHEZZA *WIDTH (W)*	TAPPI *END CAPS*	LARGHEZZA *WIDTH*
C00187 / C01321	1000 mm	41 mm	C-V400004	3 mm
C00188 / C01322	1500 mm	41 mm	C-V400008	3 mm
C00189 / C01323	2000 mm	41 mm	C-V400012	3 mm
C00190 / C01324	3000 mm	41 mm		
C00247 / C01326	1000 mm	64 mm		
C00248 / C01327	1500 mm	64 mm		
C00249 / C01328	2000 mm	64 mm		
C00250 / C01329	3000 mm	64 mm		
C00336	1000 mm	102 mm		
C00337	1500 mm	102 mm		
C00338	2000 mm	102 mm		
C00339	3000 mm	102 mm		

D

D= LUNGHEZZA PRODOTTI (L) + 2 x TAPPI DI CHIUSURA (6mm)
***D= PRODUCTS LENGHT (L) + 2 x END-CAPS* (6mm)**

SERIE | *SERIES*: ROLLIP 35/60/100_MC V2 48V

BRAND: i-LèD

INSTALLAZIONE / *INSTALLATION*

1 INSERIRE NEL FORO IL PRODOTTO
INSERT THE LIGHT FITTING

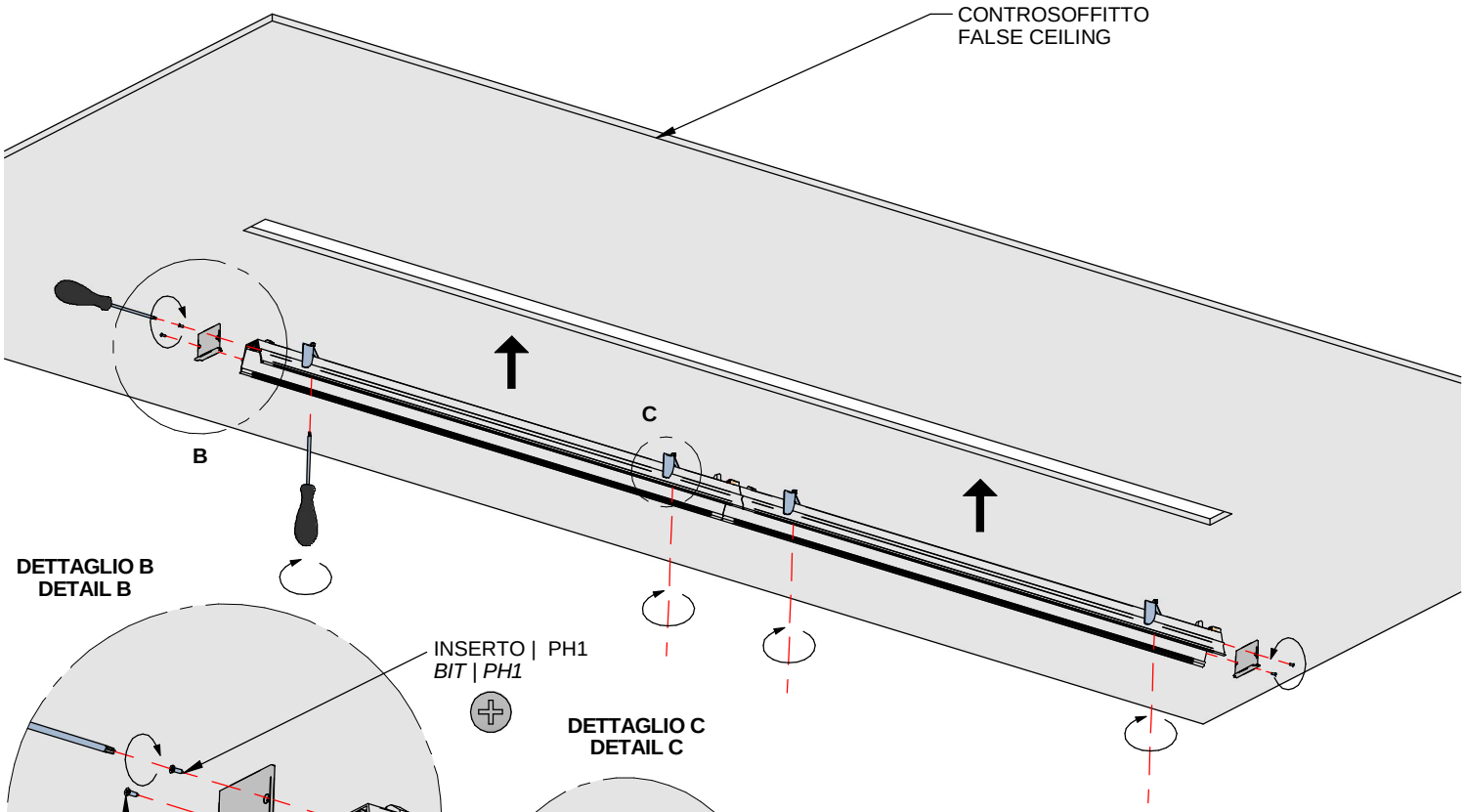

DETTAGLIO B
DETAIL B

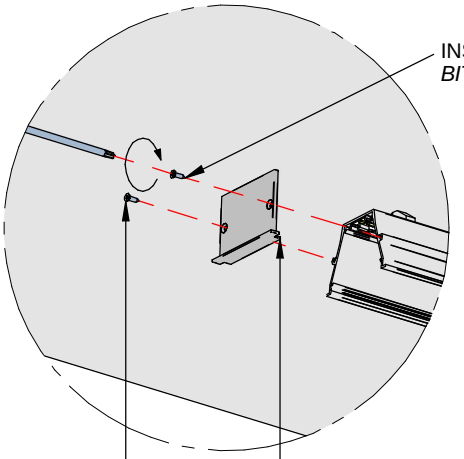

DETTAGLIO C
DETAIL C

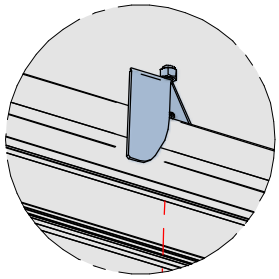

LE STAFFE DEVONO ESSERE ADESE AL PROFILO,
PER ASSICURARE L'INSERIMENTO DEL PRODOTTO NEL FORO

THE BRACKETS NEEDS TO BE IN THE CLOSED POSITION, TOUCHING THE PROFILE, TO ENSURE THAT THE PRODUCT CAN FIT INTO THE HOLE

2 INDIVIDURE LE VITI DI SERRAGGIO DELLE STAFFE ED AVVITARE FINCHE IL PROFILO NON SARA' SALDAMENENTE ANCORATO AD CONTROSOFFITTO
LOCATE THE BRACKET'S SCREWS, TURN THEM CLOCKWISE UNTIL THE PROFILE IS LOCKED ON TO THE FALSE CEILING

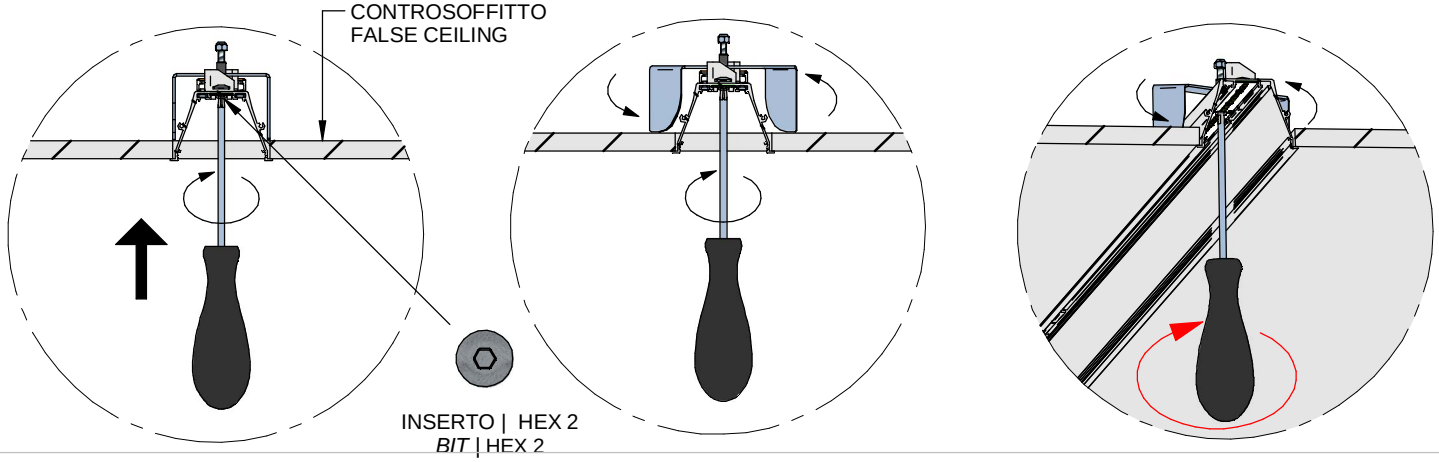

SERIE | *SERIES*: ROLLIP 35/60/100_MC V2 48V

BRAND: i-LED

VISTA DALL'ALTO DOPO L'INSTALLAZIONE
TOP VIEW AFTER THE INSTALLATION

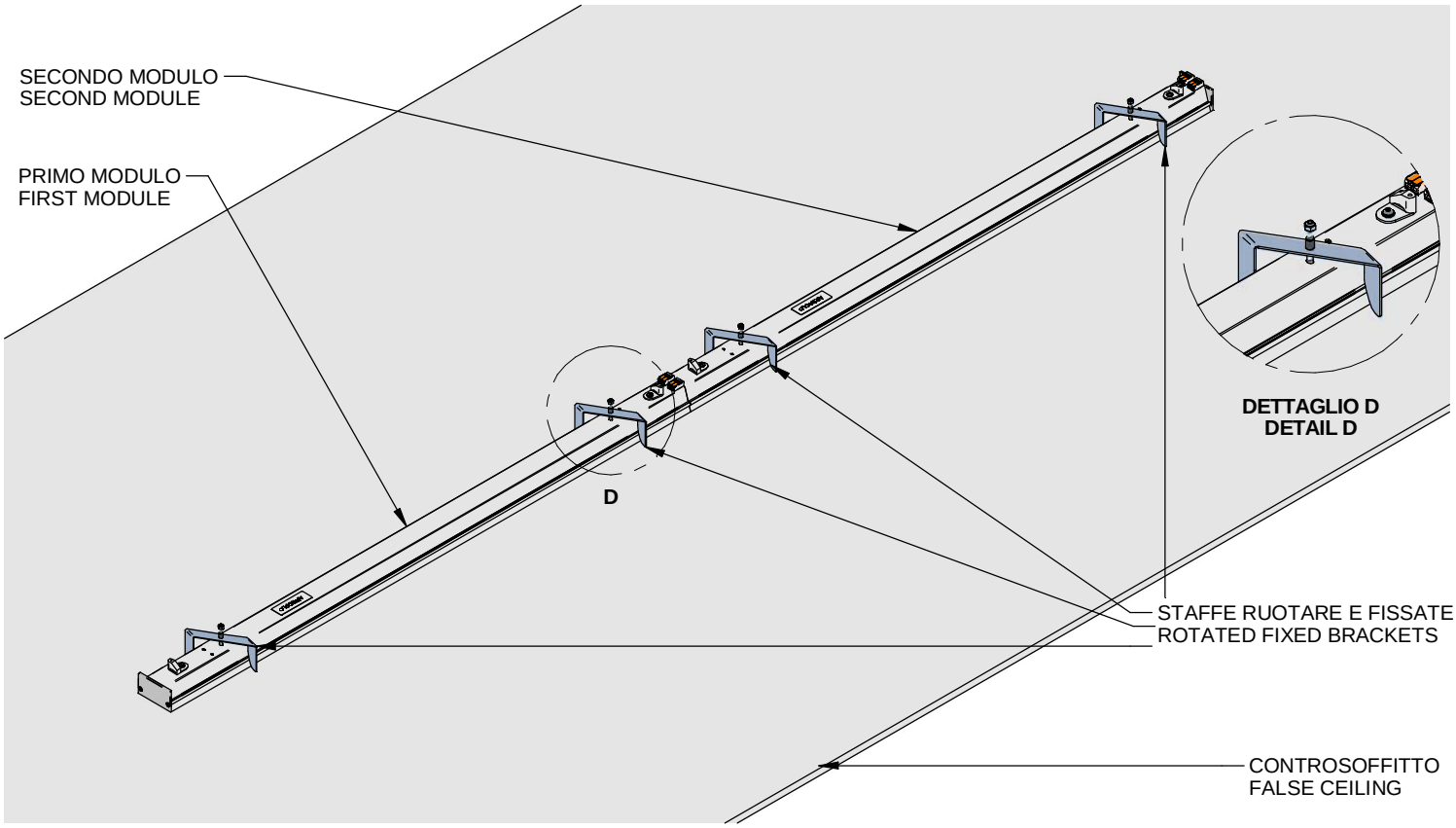

3 ASSEMBLAGGIO DEI MODULI. INSERIRE IL SEOCNDO MODULO NEL PRIMO, SERRARE LE VITI DI BLOCCAGGIO DELLE STAFFE DI ALLINEAMENTO
ASSEMBLING THE MODULES. INSERT THE SECOND MODULE INTO THE FIRST, TIGHTEN THE GRAB SCREWS OF THE ALIGNMENT BRACKETS

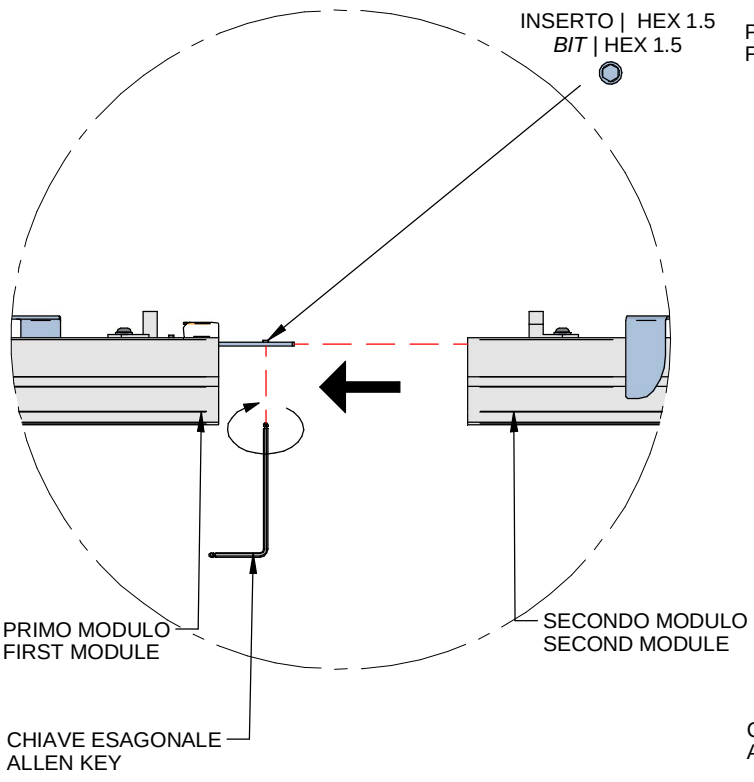

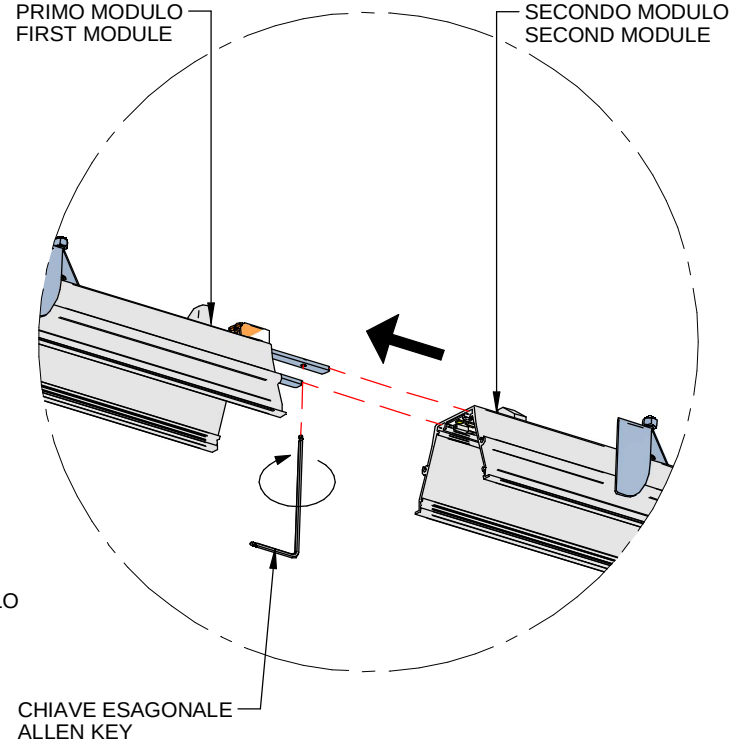

SERIE | *SERIES*: ROLLIP 35/60/100_MC V2 48V

BRAND: i-LED

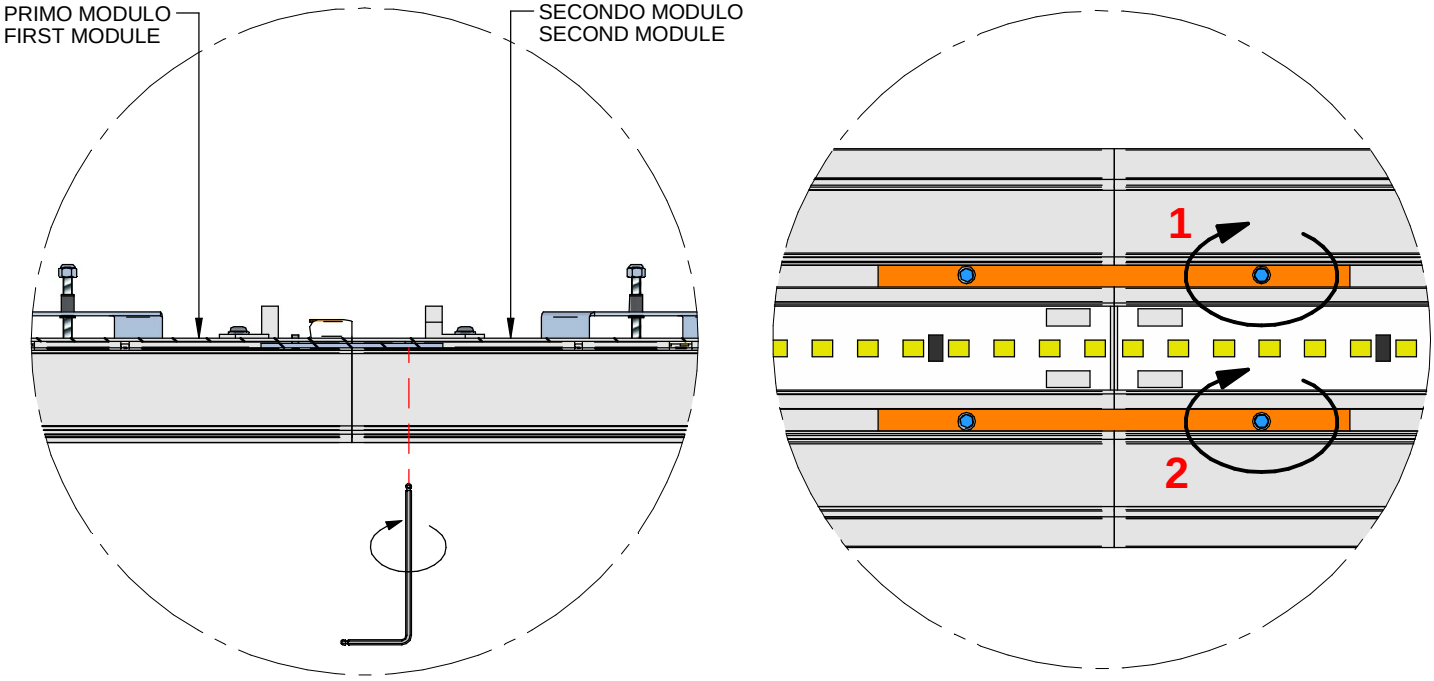

PARTICOLARE DEL COLLEGAMENTO TRA MODULI DEL MODELLO **ROLLIP 35_MC**
*DETAIL OF THE CONNECTION BETWEEN MODULES OF THE **ROLLIP 35_MC** MODEL*

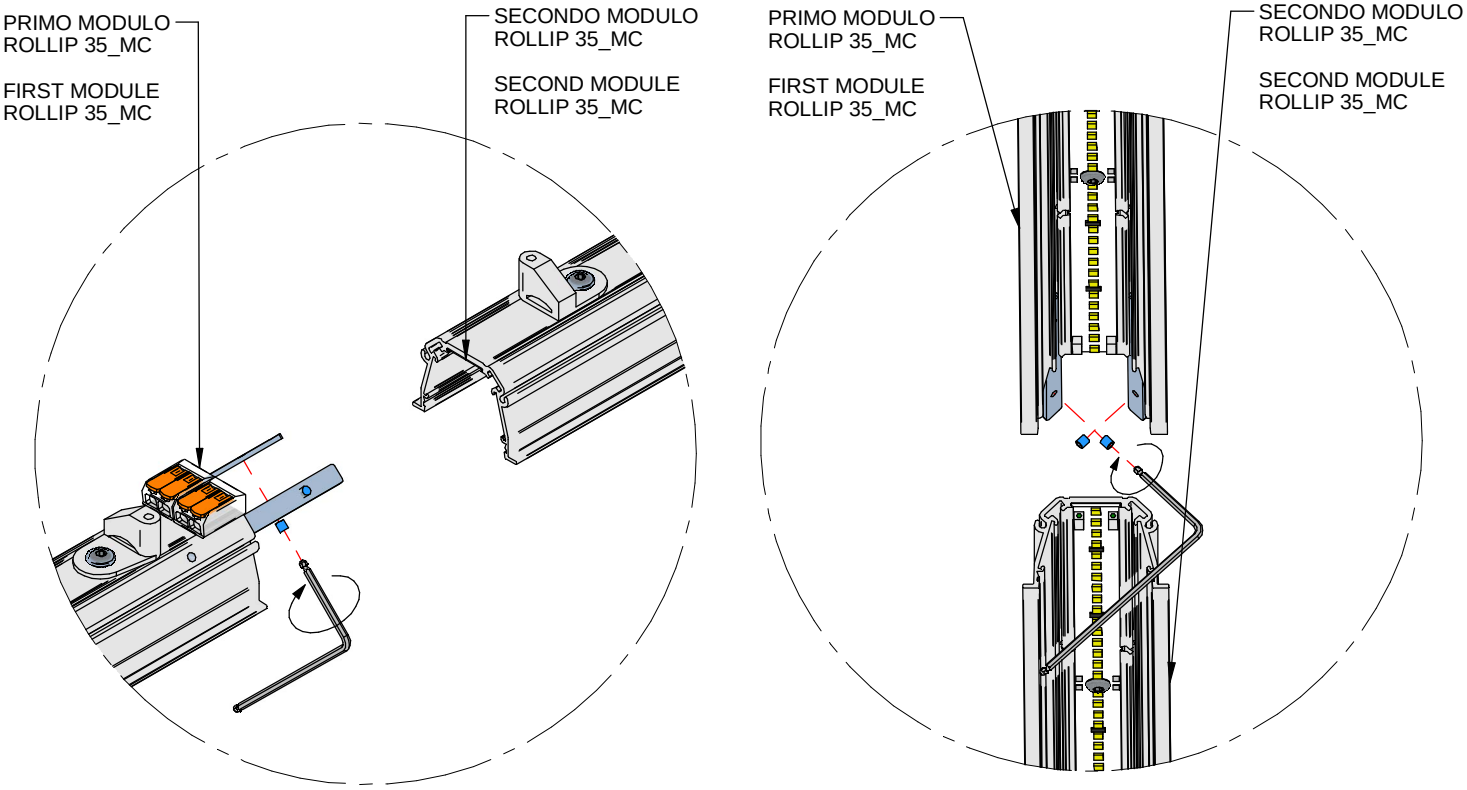

SERIE | *SERIES*: ROLLIP 35/60/100_MC V2 48V

BRAND: i-LèD

4 ASSEMBLAGGIO COMPONENTE **L.** INSERIRE LE DUE STAFFE NEL MODULO. SERRARE CON LE VITI
L *PART ASSEBLY. INSERT THE TWO BRACKETS INTO THE PROFILE. TIGHTEN THE PROVIDED SCREWS*

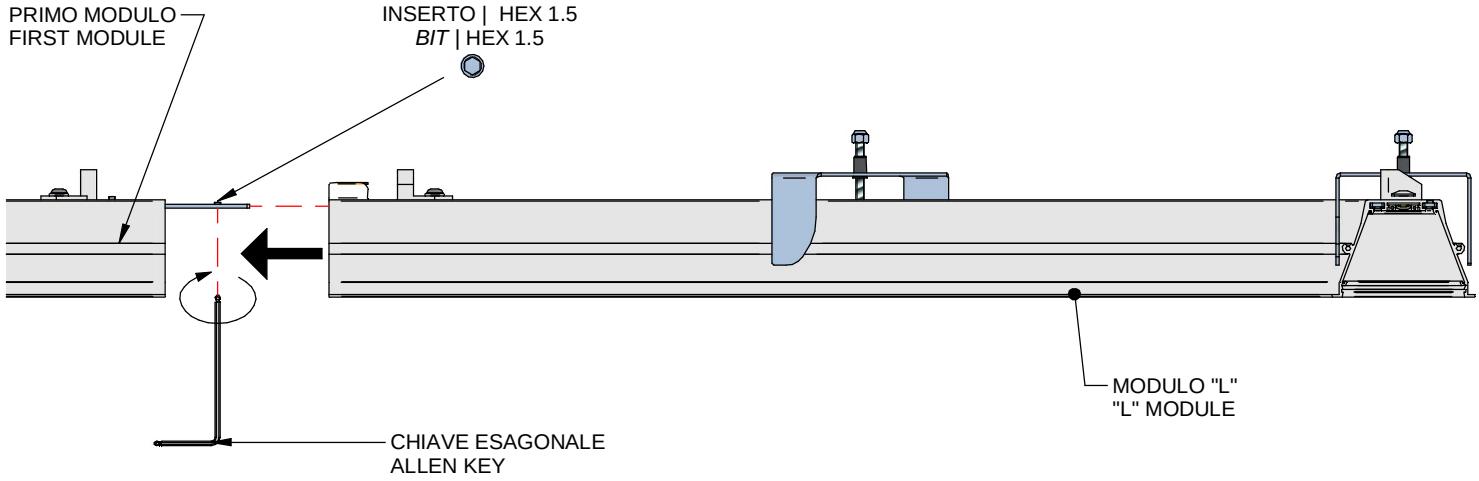

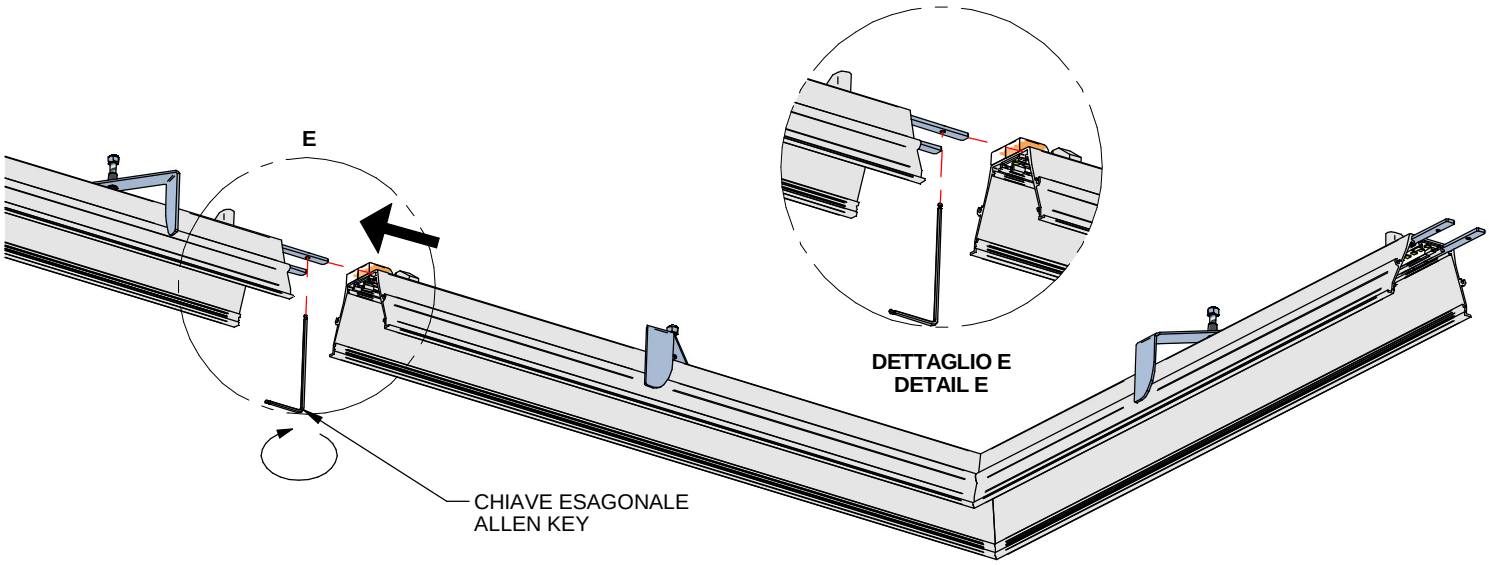

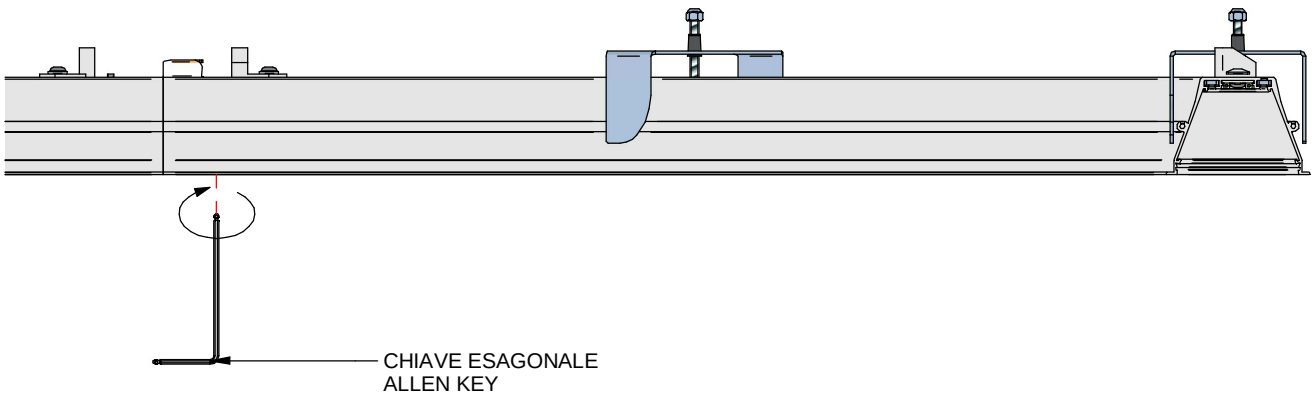

SERIE | *SERIES*: ROLLIP 35/60/100_MC V2 48V

BRAND: i-LèD

5 COLLEGARE IL MODULI SEGUENDO LA COMBINAZIONE COLORI DESCRITTA. COLLEGARE LA TENSIONE DI RETE AL DRIVER DEL PRIMO MODULO
CONNECT THE MODULE FOLLOWING THE COLOR COMBINATION DESCRIBED. CONNECT THE MAINS VOLTAGE TO THE FIRST MODULE DRIVER

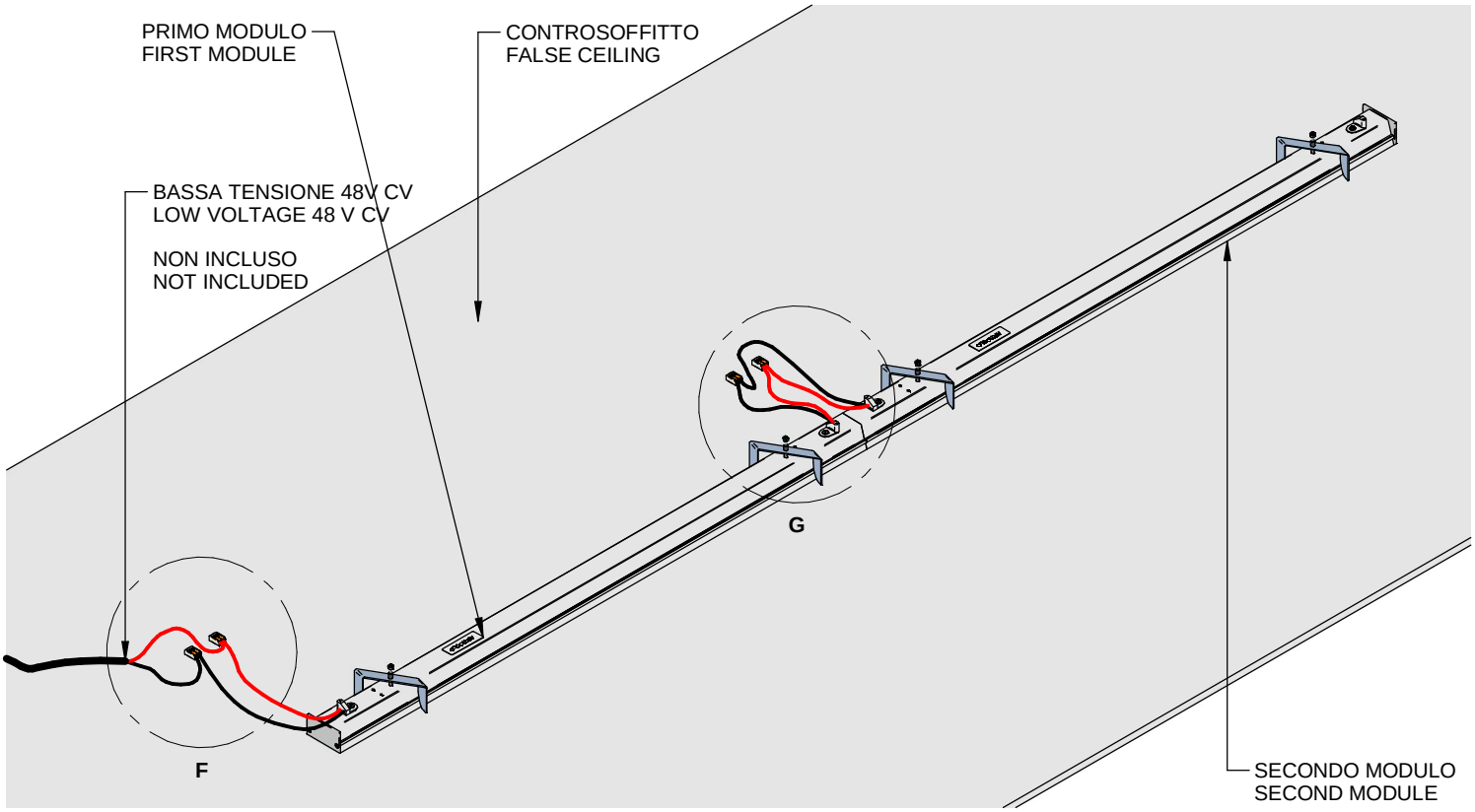

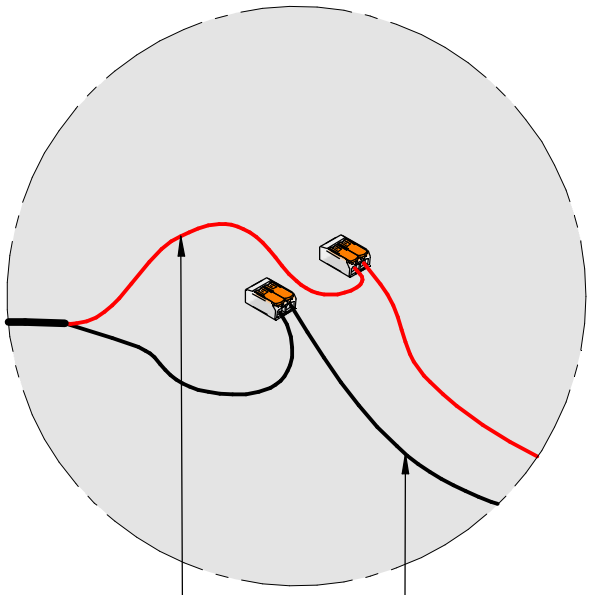

DETTAGLIO F
DETAIL F

ROSSO
RED
POSITIVO 48V CV +
POSITIVE 48V CV +

NERO
BLACK
NEGATIVO 48V CV -
NEGATIVE 48V CV -

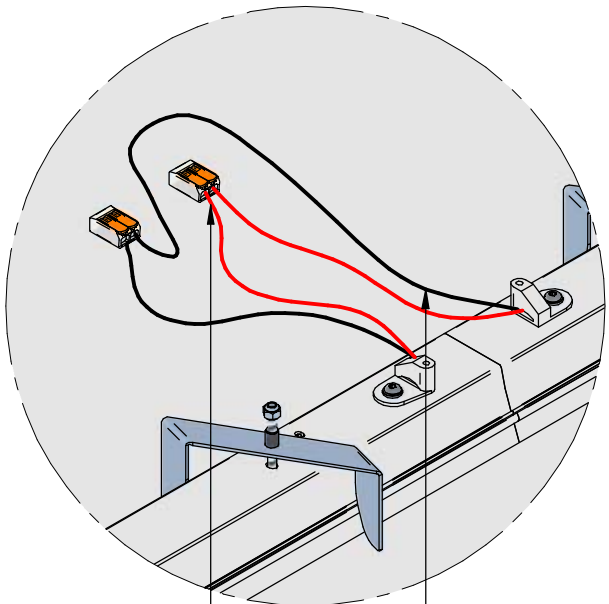

DETTAGLIO G
DETAIL G

ROSSO
RED
POSITIVO 48V CV +
POSITIVE 48V CV +

NERO
BLACK
NEGATIVO 48V CV -
NEGATIVE 48V CV -

LEGENDA COLORI
COLOR CODING

ROSSO / *RED* | POSITIVO 48V CV + / *POSITIVE 48V CV* +

NERO / *BLACK* | NEGATIVO 48V CV - / *NEGATIVE 48V CV* -

SERIE | *SERIES*: ROLLIP 35/60/100_MC V2 48V

BRAND: i-LèD

6 DOPO AVER INSTALLATO I L PRODOTTO TAGLIARE A MISURA IL DIFFUSORE
AFTER INSTALLING THE FITTING, TRIM THE DIFFUSER TO LENGHT

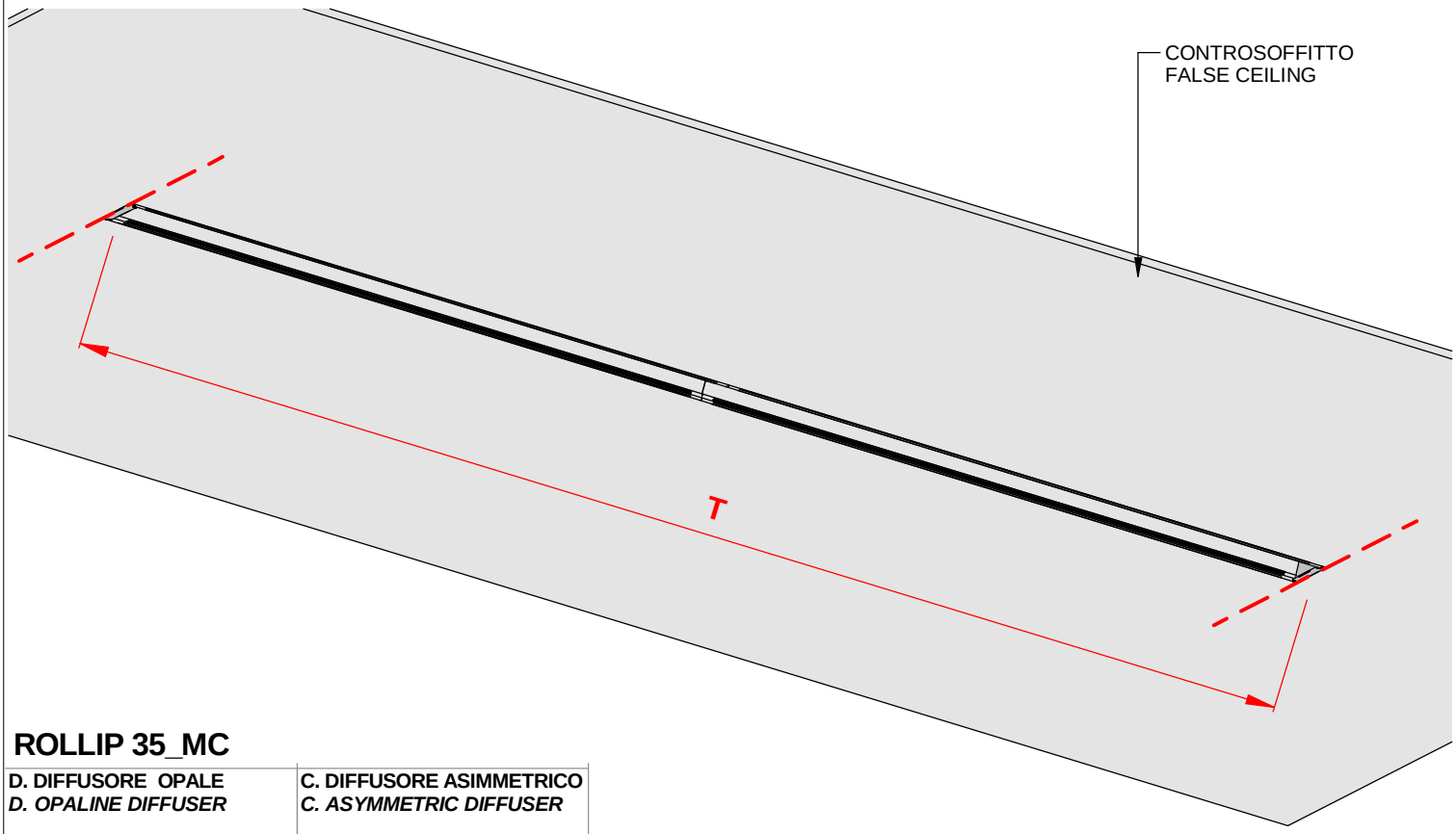

ROLLIP 35_MC

D. DIFFUSORE OPALE *D. OPALINE DIFFUSER*	C. DIFFUSORE ASIMMETRICO *C. ASYMMETRIC DIFFUSER*
 C-U200002 | 5m C-U200003 | 10m C-U200004 | 20m	 C-U200006 | 5m C-U200006 | 10m

ROLLIP 60_MC

C. DIFFUSORE ASIMMETRICO *C. ASYMMETRIC DIFFUSER*	D. DIFFUSORE OPALE *D. OPALINE DIFFUSER*	E. DIFFUSORE UGR<19 *E. UGR<19 DIFFUSER*
 C-U200012 | 5m C-U200013 | 10m	 C-U200008 | 5m C-U200009 | 10m C-U200010 | 20m	 C-U200014 | 5m C-U200015 | 10m

ROLLIP 100_MC

C. DIFFUSORE ASIMMETRICO *C. ASYMMETRIC DIFFUSER*	D. DIFFUSORE OPALE *D. OPALINE DIFFUSER*	E. DIFFUSORE UGR<19 *E. UGR<19 DIFFUSER*
 C-U200020 | 5m C-U200021 | 10m	 C-U200016 | 5m C-U200017 | 10m C-U200018 | 20m	 C-U200022 | 5m C-U200021 | 10m

SERIE | *SERIES*: ROLLIP 35/60/100_MC V2 48V

BRAND: i-LèD

PREMERE IL DIFFUSORE VERSO IL PROFILO DI MODO CHE SI INCASTRI SU DI ESSO, SPINGERLO DA UN LATO FACENDOLO SCOMPARIRE DIETRO IL TAPPO DI CHIUSURA PER 3 mm. INCASTRARE IL DIFFUSORE DALLA PARTE OPPOSTA VICINO AL TAPPO DI CHIUSURA, FARLO SIVOLARE SOTTO IL TAPPO DI CHIUSURA ACCCOMPAGNADOLO.

PRESS THE DIFFUSER TOWARDS THE PROFILE SO THAT IT FITS ONTO IT, PUSH IT TO ONE SIDE, MAKING IT DISAPPEAR 3 mm BEHIND THE ENDCAP. FIX THE DIFFUSER ON THE OPPOSITE SIDE NEAR THE ENDCAP, SLIDE IT UNDER IT, PUSHING THE MIDDLE PART TO FIT

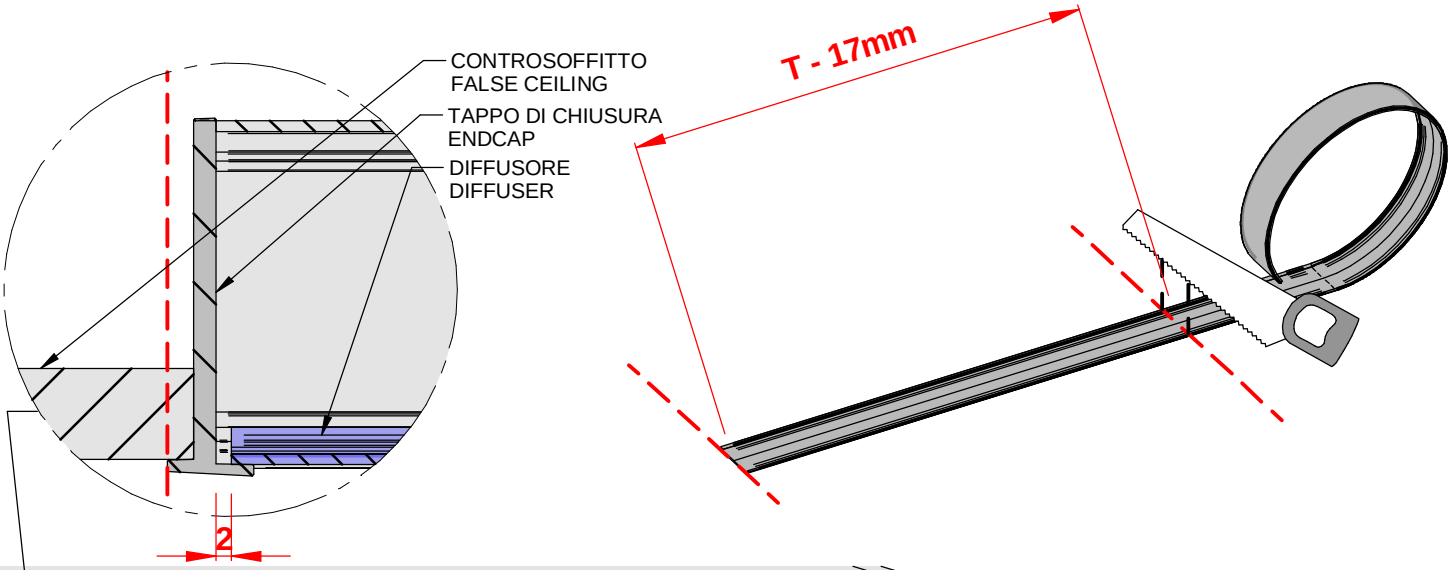

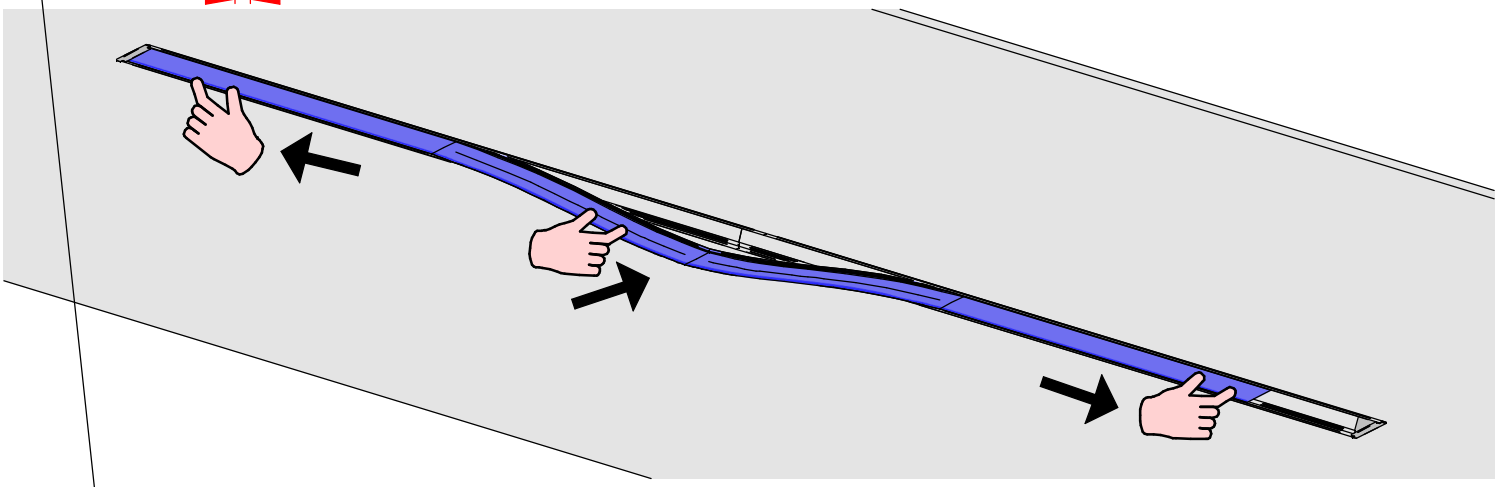

INSTALLAZIONE FINALE
FINAL INSTALL

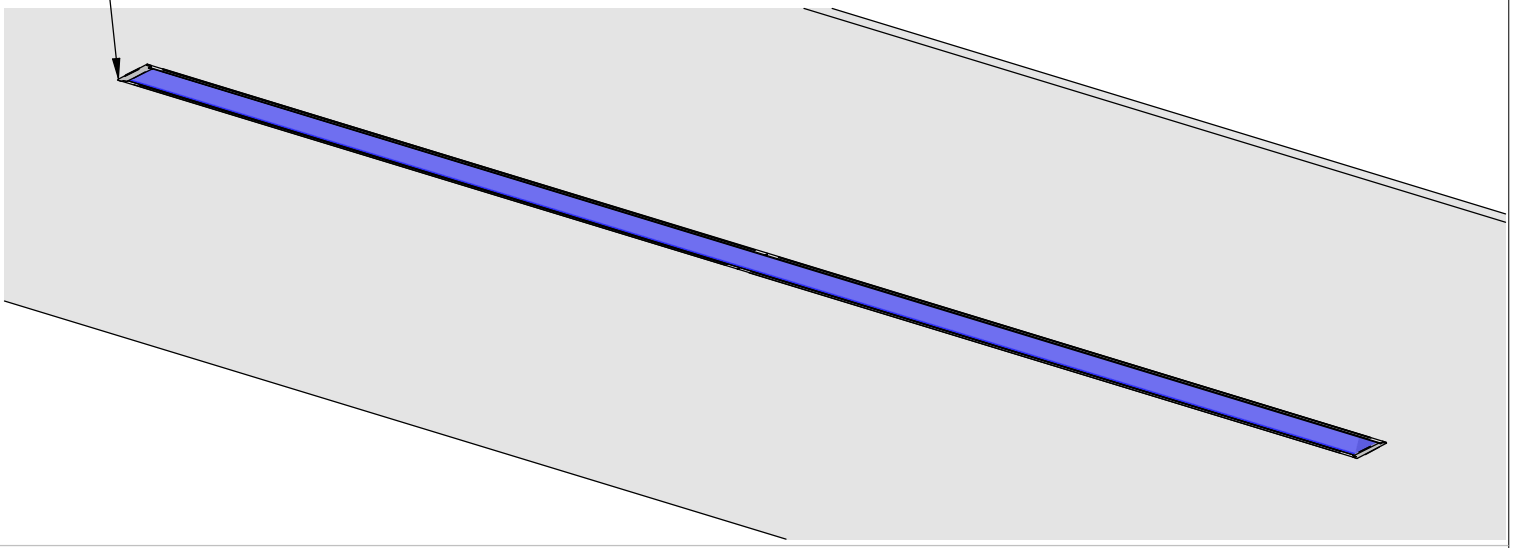

SERIE | *SERIES*: ROLLIP 35/60/100_MC V2 48V

BRAND: i-LèD

6 DETTAGLI ELETTRICI / ELECTRICAL DETAIL

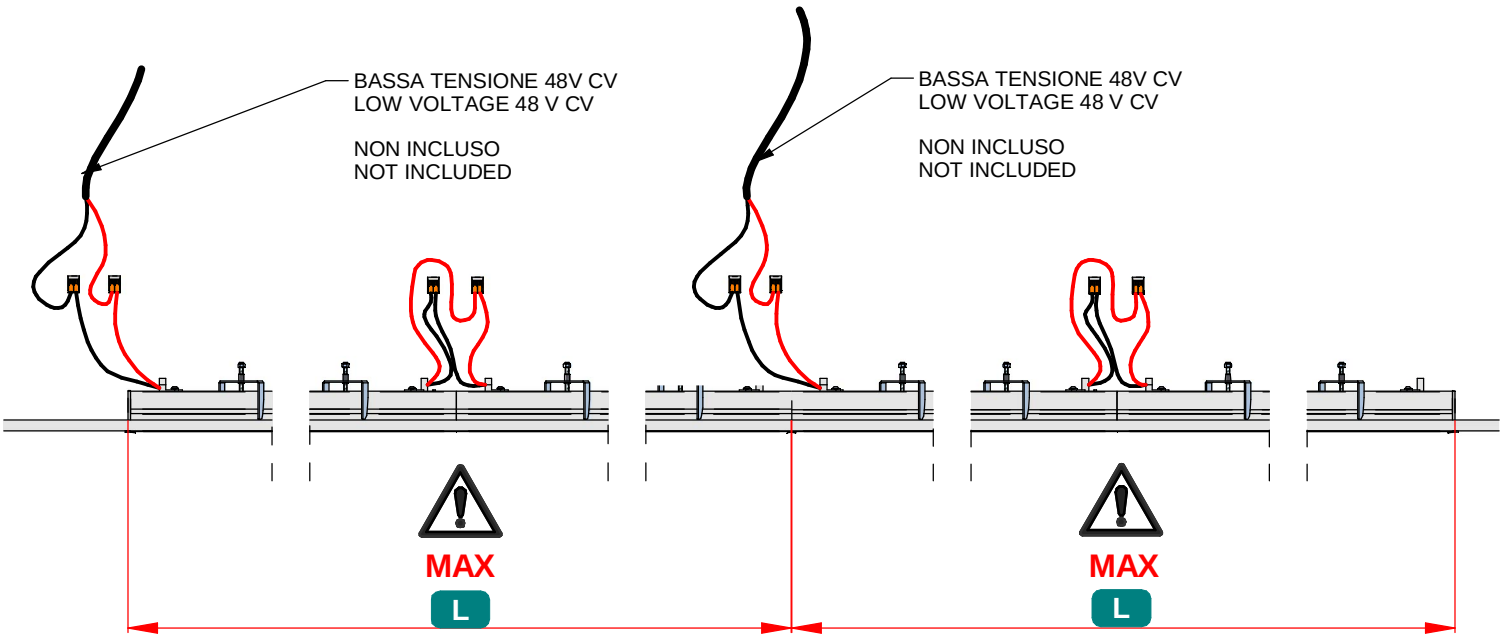

SERIE | *SERIES*: ROLLIP 35/60/100_MC V2 48V

BRAND: i-LèD

MARRONE / BROWN = LINEA / *LINE*
AZZURRO / LIGHT BLUE = NEUTRO / *NEUTRAL*
GIALLO-VERDE / YELLOW-GREEN = TERRA / EARTH CPC | PE

CABLAGGIO / *WIRING*

1 TUTTE LE OPERAZIONI DI COLLEGAMENTO ALLA RETE ELETTRICA DEVONO ESSERE CONDOTTE IN MANCANZA DI TENSIONE

ALL THE WIRING OPERATION MUST BE PERFORMED WITH MCB IN OFF POSITION



2 SE IL PRODOTTO E' DEFINITO IN CLASSE 1, IL CONDUTTORE DI MESSA A TERRA DI PROTEZIONE DEVE ESSERE SEMPRE COLLEGATO

IF THE FITTING IS CLASS 1 RATED, THE CPC | EARTH | PE CONDUCTOR MUST BE CONNECTED

3 SE L'IMPIANTO E' STATO COMPLETATO ED E' IN SICUREZZA, PUO' ESSERE ALIMENTATO

WHEN THE CIRCUIT IS COMPLETED AND SAFE, MCB CAN BE SET IN ON POSITION

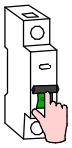

SE IL PRODOTTO E' DEFINITO IN CLASSE 3, IL CIRCUITO SECONDARIO A BASSA TENSIONE DEVE ESSERE COLLEGATO ALL'ALIMENTATORE PRIMA CHE QUESTO SIA SOTTO TENSIONE

IF THE FITTING IS CLASS 3 RATED, THE LOW VOLTAGE CIRCUIT MUST BE WIRED BEFORE THE POWER SUPPLY IS POWERED ON

SE IL CARICO VENISSE COLLEGATO AD ALIMENTATORE SOTTO TENSIONE, I PRODOTTI POTREBBERO DANNEGGIARSI, SUBENDO UN DANNO DA SOVRATENSIONE

IF THE LOAD IS WIRED TO AN ALREADY ON POWER SUPPLY, THE FITTINGS COULD BE DAMAGED BY VOLTAGE SURGE

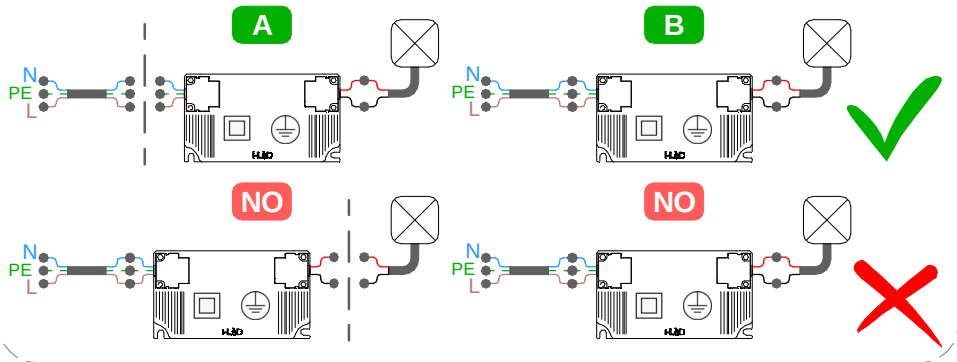

ROLLIP MC	*CODE*	*Dimensions (LxWxH / Ø x H mm)*	*POWER (W)*	*VOLTAGE (V)*	L *(m)*	*CABLE CROSS SECTION* Y *(m)*	
						1,5mm2	*2,5mm2*
35	C00187	1000 x 45	13	C.V. 48 V	6	10	16
	C00188	1500 x 45	19,5	C.V. 48 V			
	C00189	2000 x 45	26	C.V. 48 V			
	C00190	3000 x 45	39	C.V. 48 V			
	C00191	530 x 530 x 45	13	C.V. 48 V			
	C01321	1000 x 45	25	C.V. 48 V	4	10	16
	C01322	1500 x 45	37,5	C.V. 48 V			
	C01323	2000 x 45	50	C.V. 48 V			
	C01324	3000 x 45	75	C.V. 48 V			
	C01325	530 x 530 x 45	27	C.V. 48 V			
60	C00247	1000 x 65	13	C.V. 48 V	6	10	16
	C00248	1500 x 65	19,5	C.V. 48 V			
	C00249	2000 x 65	26	C.V. 48 V			
	C00250	3000 x 65	39	C.V. 48 V			
	C00251	542 x 542 x 65	13	C.V. 48 V			
	C01326	1000 x 65	25	C.V. 48 V	8	6	10
	C01327	1500 x 65	37,5	C.V. 48 V			
	C01328	2000 x 65	50	C.V. 48 V			
	C01329	3000 x 65	75	C.V. 48 V			
	C01330	542 x 542 x 65	27	C.V. 48 V			
100	C00336	1000 x 106	20	C.V. 48 V	7	10	16
	C00337	1500 x 106	30	C.V. 48 V			
	C00338	2000 x 106	40	C.V. 48 V			
	C00339	3000 x 106	30	C.V. 48 V			
	C00340	580 x 580 x 106	31	C.V. 48 V			

Per lunghezze massime dei cavi effettive,fare riferimento a support@linealight.com
* Maximum distance between LED driver and last device at full load.
For effective maximum cable lengths,please refer to support@linealight.com

SERIE | *SERIES*: ROLLIP 35/60/100_MC V2 48V

BRAND: i-LèD

MARRONE / BROWN = LINEA / *LINE*
AZZURRO / LIGHT BLUE = NEUTRO / *NEUTRAL*
GIALLO-VERDE / YELLOW-GREEN = TERRA / EARTH CPC | PE

CABLAGGIO IN PARALLELO | TENSIONE COSTANTE
PARALLEL WIRING | CONSTANT VOLTAGE **CV**

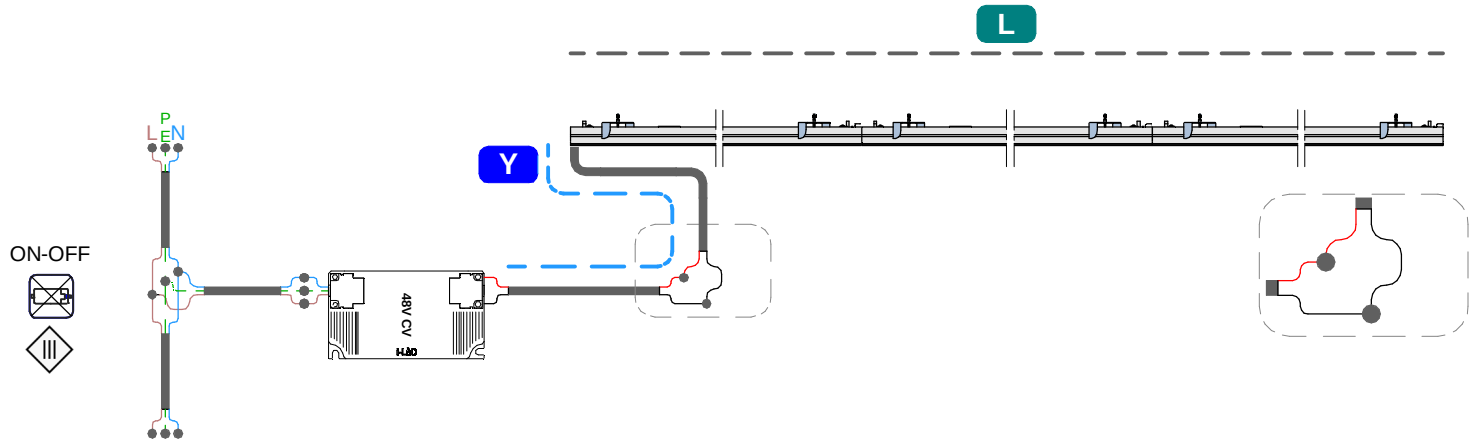

CABLAGGIO IN PARALLELO | TENSIONE COSTANTE
PARALLEL WIRING | CONSTANT VOLTAGE **CV**

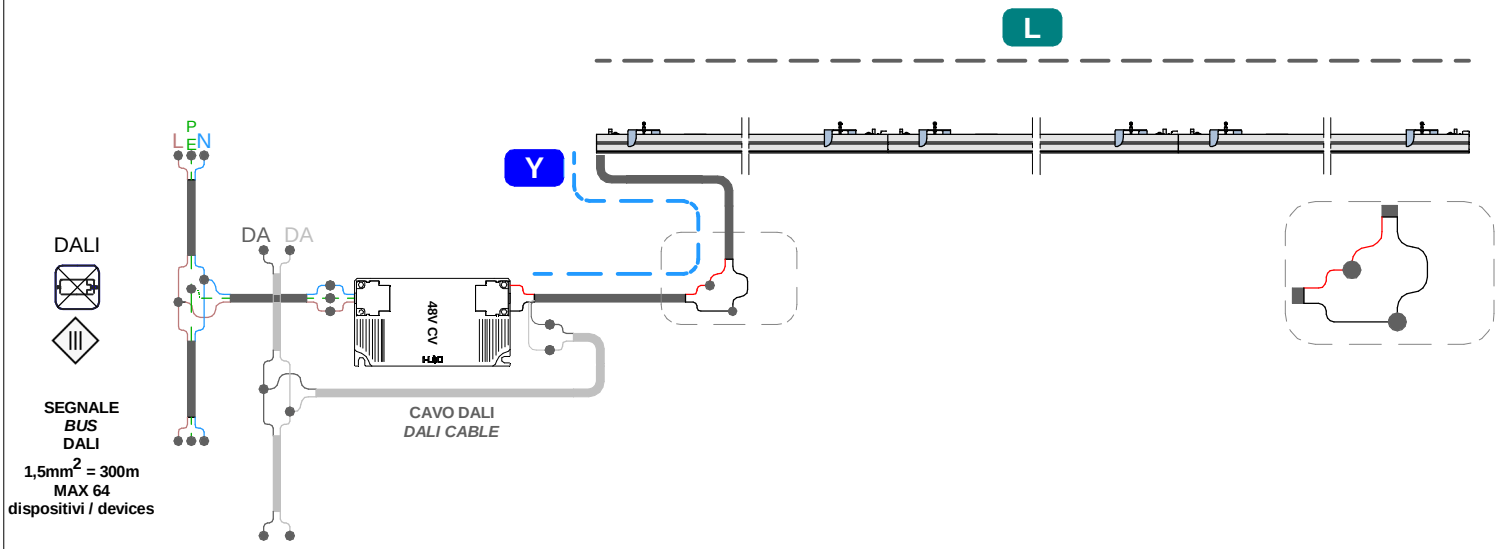

ALIMENTATORI SUGGERITI | *SUGGESTED DRIVER*

MCB

MAGNETOTERMICI / MCB

CODICE *CODE*	POTENZA *POWER*	TIPO *TYPE*	B16	B20	C16	C20
C-E300009	75 W	ON/OFF	38	48	64	80
C-E300010	150 W	ON/OFF	5	6	6	8
C-E300015	35 W	DALI 2 PUSH	28	36	59	72
C-E300016	100 W	DALI 2 PUSH	11	26	22	26
C-E300014	200 W	DALI 2 PUSH	6	8	12	16

SEGUIRE LE SCHEDE TECNICHE DEI DRIVER PER I DIAGRAMMI DI COLLEGAMENTO DEL PRODUTTORE

FOLLOW THE DRIVERS DATASHEET FOR THE MANUFACTURER DETAILED WIRING

COMBINAZIONE COLORI CONDUTTORI
CABLE COLOR CODING

NERO/*BLACK* = **NEGATIVO - / *NEGATIVE* -**
ROSSO/*RED* = **POSITIVO + / *POSITIVE* +**

DALI

CAVO DALI / *DALI CABLE*

GRIGIO/ *GREY* = **DALI 1**
GRIGIO CHIARO / *LIGHT GREY* = **DALI 2**