**SERIE | *SERIES:* ROLLIP 35/60/100_MF V2 48V**

**BRAND: i-LèD**

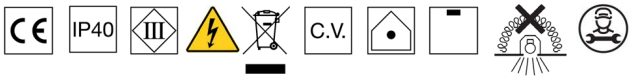


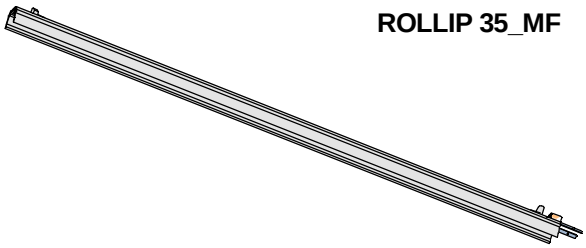

**ROLLIP 35_MF**

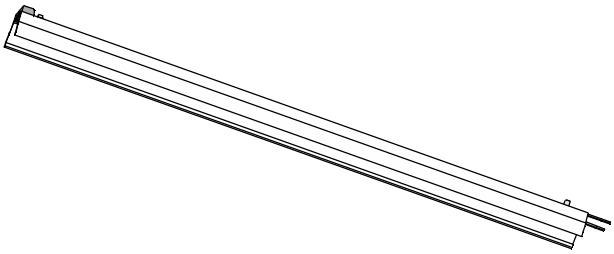

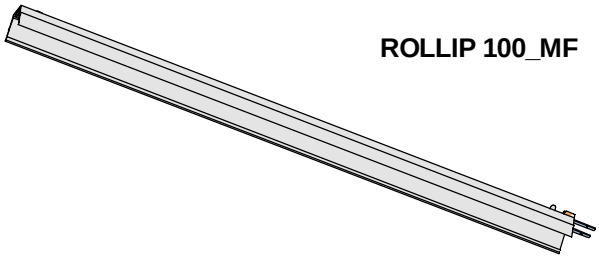

**ROLLIP 100_MF**

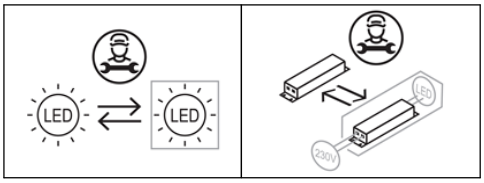


**SPECIFICHE PRODOTTI - CODICI | *PRODUCTS SPECIFICATION - CODES***

| *CODE* | *Dimensions (LxWxH / Ø x H mm)* | *POWER (W)* | *CLASS III* | | *WEIGHT (Kg)* | *CLASS* | *IP* * | *CRI* | *Energy class light source* *Temperature color LED (°K)* | | | | *N° light source* | *Conn. Type* |
|---|---|---|---|---|---|---|---|---|---|---|---|---|---|---|
| | | | VOLTAGE (V) | CURRENT (mA) | | | | | 2700 | 3000 | 3500 | 4000 | | |
| **C00331** | 1000x38 | 13 | C.V. 48 | / | 0,6 | 3 | 40 | 90 | E | E | D | D | 2 | |
| **C00332** | 1500x38 | 19,5 | C.V. 48 | / | 0,8 | 3 | 40 | 90 | E | E | D | D | 3 | |
| **C00333** | 2000x38 | 26 | C.V. 48 | / | 1,2 | 3 | 40 | 90 | E | E | D | D | 4 | |
| **C00334** | 3000x38 | 39 | C.V. 48 | / | 1,8 | 3 | 40 | 90 | E | E | D | D | 5 | |
| **C00335** | 530x530x38 | 13 | C.V. 48 | / | 0,6 | 3 | 40 | 90 | E | E | D | D | 2 | |
| **C01331** | 1000x38 | 25 | C.V. 48 | / | 0,6 | 3 | 40 | 90 | E | E | D | D | 2 | |
| **C01332** | 1500x38 | 37,5 | C.V. 48 | / | 0,8 | 3 | 40 | 90 | E | E | D | D | 3 | |
| **C01333** | 2000x38 | 50 | C.V. 48 | / | 1,2 | 3 | 40 | 90 | E | E | D | D | 4 | |
| **C01334** | 3000x38 | 75 | C.V. 48 | / | 1,8 | 3 | 40 | 90 | E | E | D | D | 5 | |
| **C01335** | 530x530x38 | 25 | C.V. 48 | / | 0,6 | 3 | 40 | 90 | E | E | D | D | 2 | |
| | | | | | | | | | | | | | | |
| **C00341** | 1000x61 | 13 | C.V. 48 | / | 0,7 | 3 | 40 | 90 | E | E | D | D | 2 | |
| **C00342** | 1500x61 | 19,5 | C.V. 48 | / | 1,2 | 3 | 40 | 90 | E | E | D | D | 3 | |
| **C00343** | 2000x61 | 26 | C.V. 48 | / | 1,6 | 3 | 40 | 90 | E | E | D | D | 4 | Y |
| **C00344** | 3000x61 | 39 | C.V. 48 | / | 2,3 | 3 | 40 | 90 | E | E | D | D | 5 | |
| **C00345** | 538x538x61 | 13 | C.V. 48 | / | 0,8 | 3 | 40 | 90 | E | E | D | D | 2 | |
| **C01336** | 1000x61 | 25 | C.V. 48 | / | 0,7 | 3 | 40 | 90 | E | E | D | D | 2 | |
| **C01337** | 1500x61 | 37,5 | C.V. 48 | / | 1,2 | 3 | 40 | 90 | E | E | D | D | 3 | |
| **C01338** | 2000x61 | 50 | C.V. 48 | / | 1,6 | 3 | 40 | 90 | E | E | D | D | 4 | |
| **C01339** | 3000x61 | 75 | C.V. 48 | / | 2,3 | 3 | 40 | 90 | E | E | D | D | 5 | |
| **C01340** | 538x538 | 25 | C.V. 48 | / | 0,8 | 3 | 40 | 90 | E | E | D | D | 2 | |
| | | | | | | | | | | | | | | |
| **C00346** | 1000x100 | 20 | C.V. 48 | / | 1 | 3 | 40 | 90 | E | E | D | D | 4 | |
| **C00347** | 1500x100 | 30 | C.V. 48 | / | 1,8 | 3 | 40 | 90 | E | E | D | D | 6 | |
| **C00348** | 2000x100 | 40 | C.V. 48 | / | 2,3 | 3 | 40 | 90 | E | E | D | D | 8 | |
| **C00349** | 3000x100 | 60 | C.V. 48 | / | 3,3 | 3 | 40 | 90 | E | E | D | D | 10 | |
| **C00350** | 576x576 | 21,5 | C.V. 48 | / | 1 | 3 | 40 | 90 | E | E | D | D | 4 | |

**Ta -20°C ÷ +50°C**

*** IL DIFFUSORE DEVE ESSERE INSTALLATO | *DIFFUSER MUST BE INSTALLED***

| | | | |
|---|---|---|---|
| linea light group | **ISTRUZIONI DI MONTAGGIO** *MOUNTING INSTRUCTIONS* | **REVISIONE N°.** *REVISION N°.* | **DATA** |
| | | **Rev. 2** | 5/27/2026 |

FG100096

**SERIE | *SERIES:* ROLLIP 35/60/100_MF V2 48V**

**BRAND: i-LèD**

**ROLLIP 35_MF**

**ACCESSORI NON INCLUSI**
***ACCESSORIES NOT INCLUDED***

**A. TAPPI DI CHIUSURA**
***A. END CAPS***

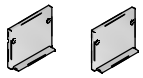

**C-V400006**

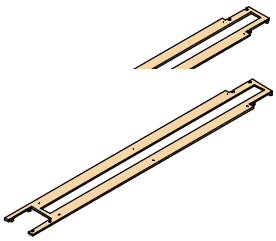

**C-V200006 | 2pcs**

**C. PARABORDI**
***C. CORNER PROFILE***

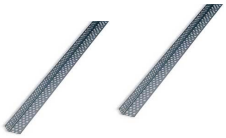

**C-C600001 | 2pcs**

**D. DIFFUSORE ASIMMETRICO**
***D. ASYMMETRIC DIFFUSER***



**C-U200006 | 5m**
**C-U200007 | 10m**

**E. DIFFUSORE OPALE**
***E. OPALINE DIFFUSER***



**C-U200002 | 5m**
**C-U200003 | 10m**
**C-U200004 | 20m**

**DIMENSIONI / *DIMENSIONS***

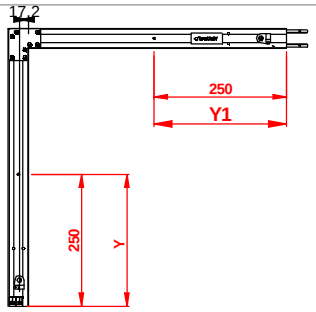


**C00335/C01335**

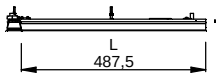


**IN ROSSO RIPORTATA LA DISTANZA DI INSTALLAZZIONE DELLE STAFFE**
**DIMENSIONE "Y(#)"**

***HIGHLIGHTED IN RED THE DISTANCE BETWEEN EACH FIXING BRACKET***
***"Y (#)" DIMENSION***

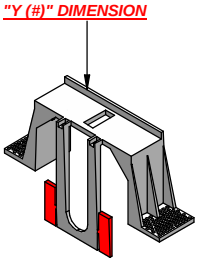

**C00331/C01331**

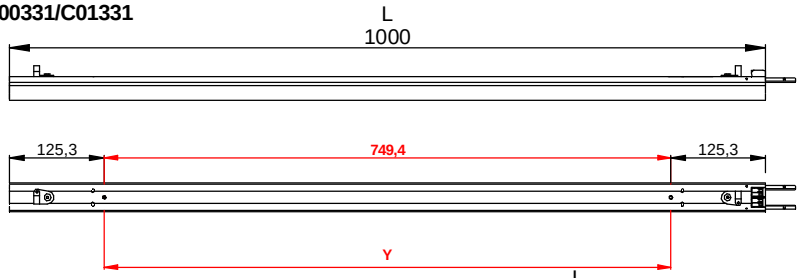


**C00332/C01332**

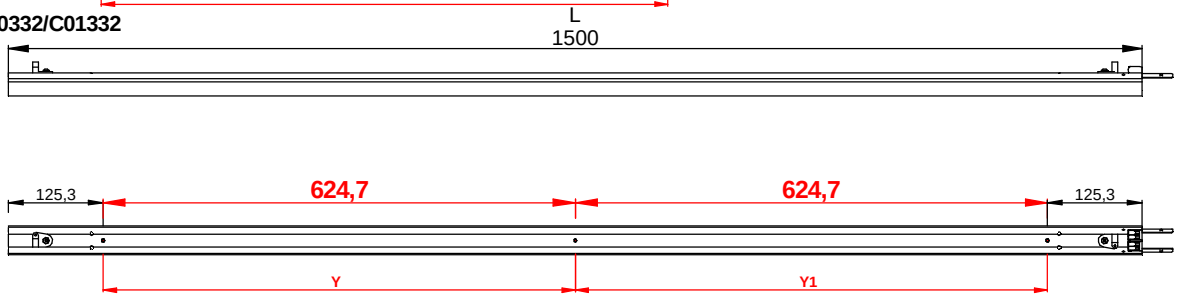


**C00333/C01333**

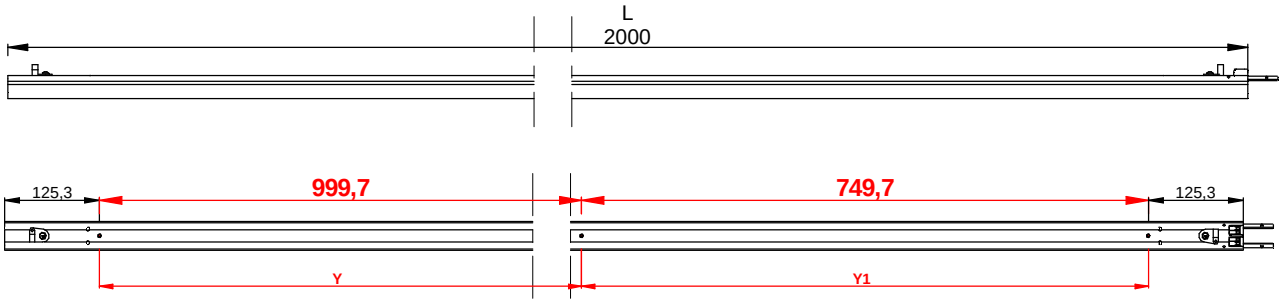


**C00334/C01334**

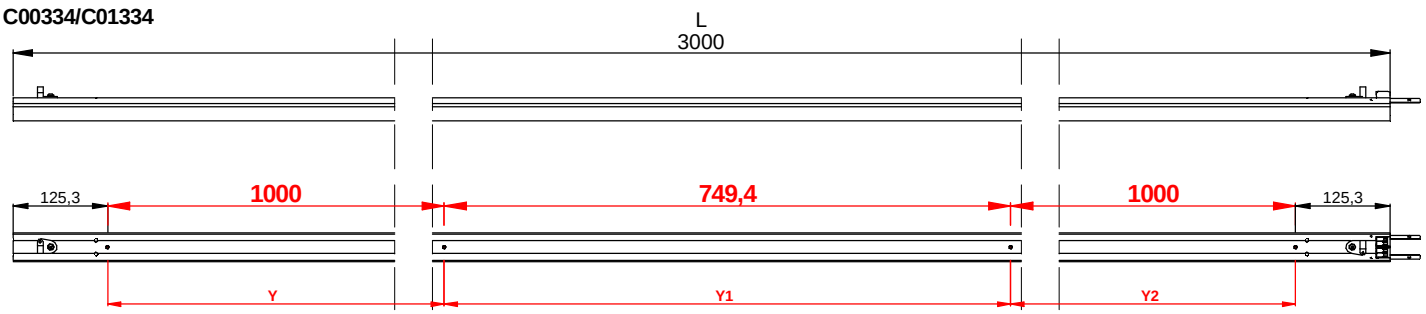

| | | | | |
|---|---|---|---|---|
| linea light group | **ISTRUZIONI DI MONTAGGIO** *MOUNTING INSTRUCTIONS* | **REVISIONE N°.** *REVISION N°.* | **DATA** | FGI00096 |
| | | **Rev. 2** | 5/27/2026 | |

**SERIE | *SERIES:* ROLLIP 35/60/100_MF V2 48V**

**BRAND: i-LèD**

**ROLLIP 60_MF**

**ACCESSORI NON INCLUSI**
***ACCESSORIES NOT INCLUDED***

**F. TAPPI DI CHIUSURA**
***F.END CAPS***

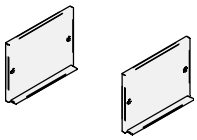

**C-V400010**

**G. DIMA**
***G. TEMPLATE***

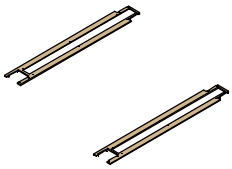

**C-V200007 | 2pcs**

**H. PARABORDI**
***H. CORNER PROFILE***

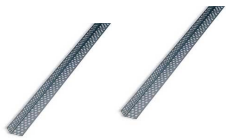

**C-C600001 | 2pcs**

**I. DIFFUSORE ASIMMETRICO**
***I. ASYMMETRIC DIFFUSER***

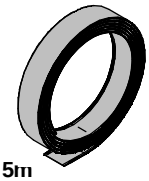

**C-U200012 | 5m**
**C-U200013 | 10m**

**L. DIFFUSORE OPALE**
***L. OPALINE DIFFUSER***



**C-U20000[illegible]**
**C-U20000[illegible]**
**C-U200010 | 20m**

**M. DIFFUSORE UGR<19**
***M. UGR<19 DIFFUSER***



**C-U200014 | 5m**
**C-U200015 | 10m**

**IN ROSSO RIPORTATA LA DISTANZA DI INSTALLAZZIONE DELLE STAFFE**
**DIMENSIONE "Y(#)"**

***HIGHLIGHTED IN RED THE DISTANCE BETWEEN EACH FIXING BRACKET***
***"Y (#)" DIMENSION***

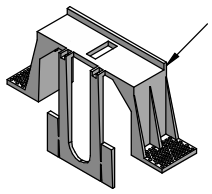

**DIMENSIONI / *DIMENSIONS***

**C00341/C01336**

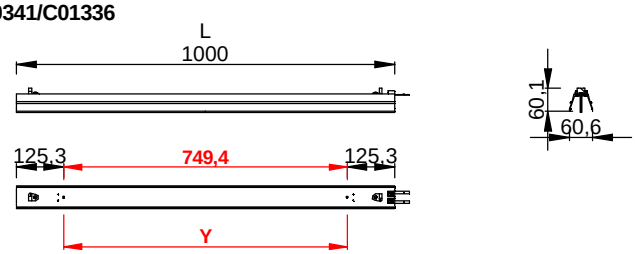


**C00345/C01340**

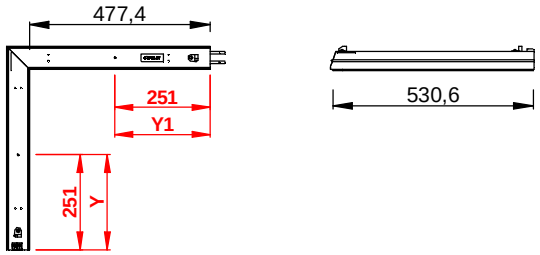


**C00342/C01337**

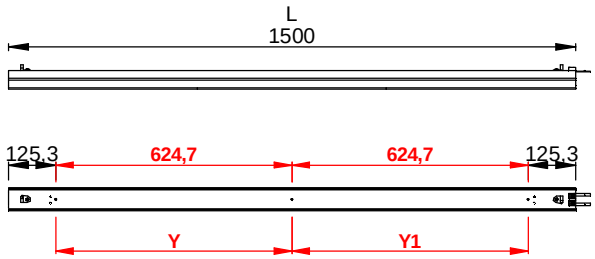


**C00343/C01338**

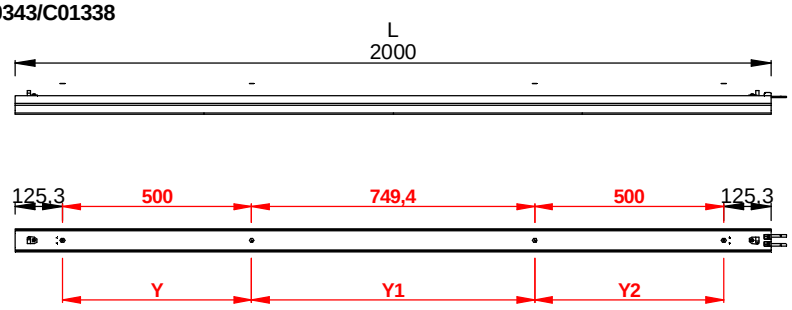


**C00344/C01339**

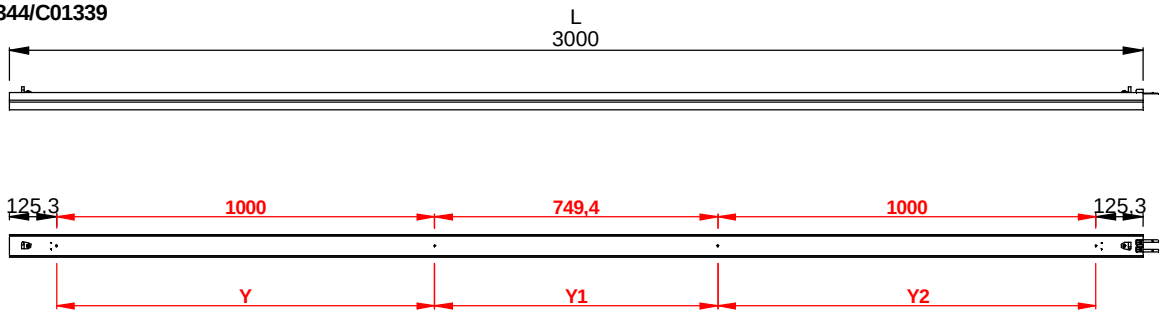

**SERIE | *SERIES:* ROLLIP 35/60/100_MF V2 48V**

**BRAND: i-LED**

**ROLLIP 100_MF**

**ACCESSORI NON INCLUSI**
***ACCESSORIES NOT INCLUDED***

**N. TAPPI DI CHIUSURA**
***N.END CAPS***

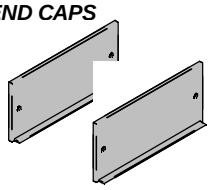

**C-V400014**

**O. DIMA**

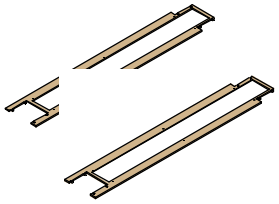

**C-V200008 | 2pcs**

**P. PARABORDI**
***P. CORNER PROFILE***

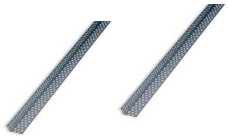

**C-C600001 | 2pcs**

**Q. DIFFUSORE ASIMMETRICO**
***Q. ASYMMETRIC DIFFUSER***

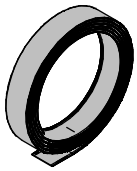

**C-U200020 | 5m**
**C-U200021 | 10m**

**R. DIFFUSORE OPALE**
***R. OPALINE DIFFUSER***

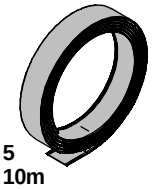

**C-U200016 | 5**
**C-U200017 | 10m**
**C-U200018 | 20m**

**S. DIFFUSORE UGR<19**
***S. UGR<19 DIFFUSER***



**C-U200022 | 5m**
**C-U200023 | 10m**

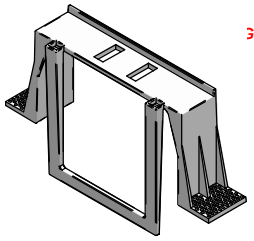

**IN ROSSO RIPORTATA LA DISTANZA DI INSTALLAZZIONE DELLE STAFFE**
**DIMENSIONE "Y(#)"**

***GHTED IN RED THE DISTANCE BETWEEN EACH FIXING BRACKET***
***"Y (#)" DIMENSION***

**DIMENSIONI / *DIMENSIONS***

**C00346**

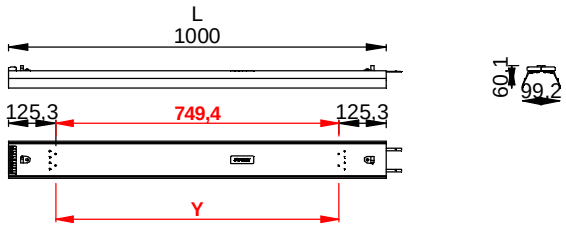


**C00350**

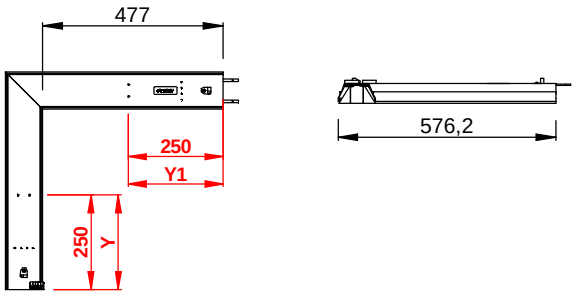


**C00347**

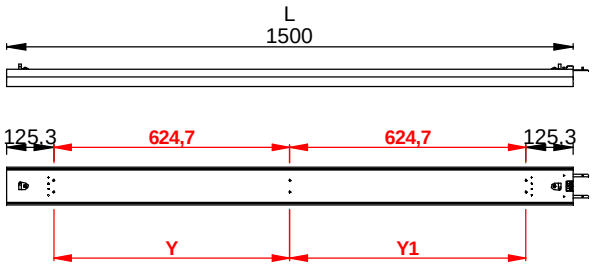


**C00348**

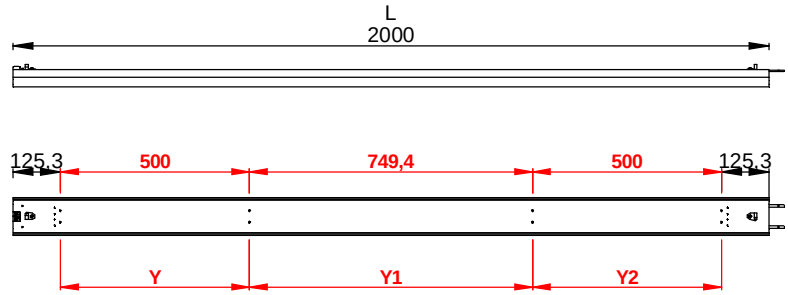


**C00349**

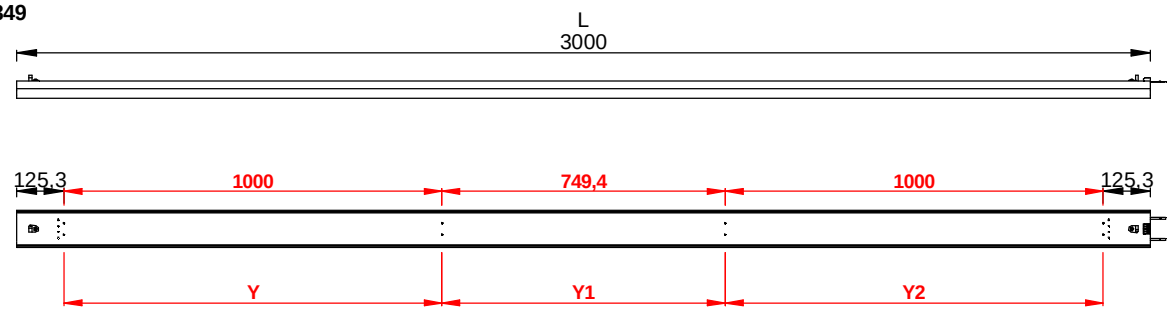

**SERIE | *SERIES:* ROLLIP 35/60/100_MF V2 48V**

**BRAND: i-LèD**

**PRE-INSTALLAZIONE / *PRE-INSTALLATION***

ESEGUIRE I FORI DI INSTALLAZIONE DEL PRODOTTO UTILIZZANDO LE DIME
*MAKE THE INSTALLATION HOLES USING THE TEMPLATES*

**UTILIZZANDO LA DIMA ED ACCESSORIO PARABORDI**
***USING THE TEMPLATE AND CORNER ACCESSORY***

**ROLLIP 35_MF** **ROLLIP 60_MF** **ROLLIP 100_MF**

| B. DIMA *B. TEMPLATE* | G. DIMA *G. TEMPLATE* | O. DIMA *O. TEMPLATE* | C. PARASPIGOLI *C. CORNER BEAD* |
|---|---|---|---|
| 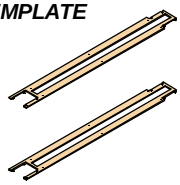 | 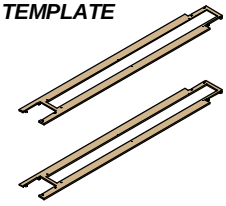 | 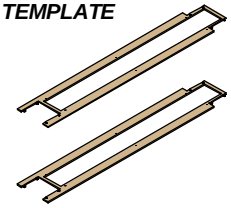 | 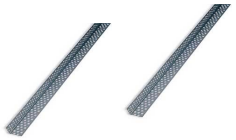 |
| C-V200006 \| 2pcs | C-V200007 \| 2pcs | C-V200008 \| 2pcs | C-C600001 \| 2pcs |

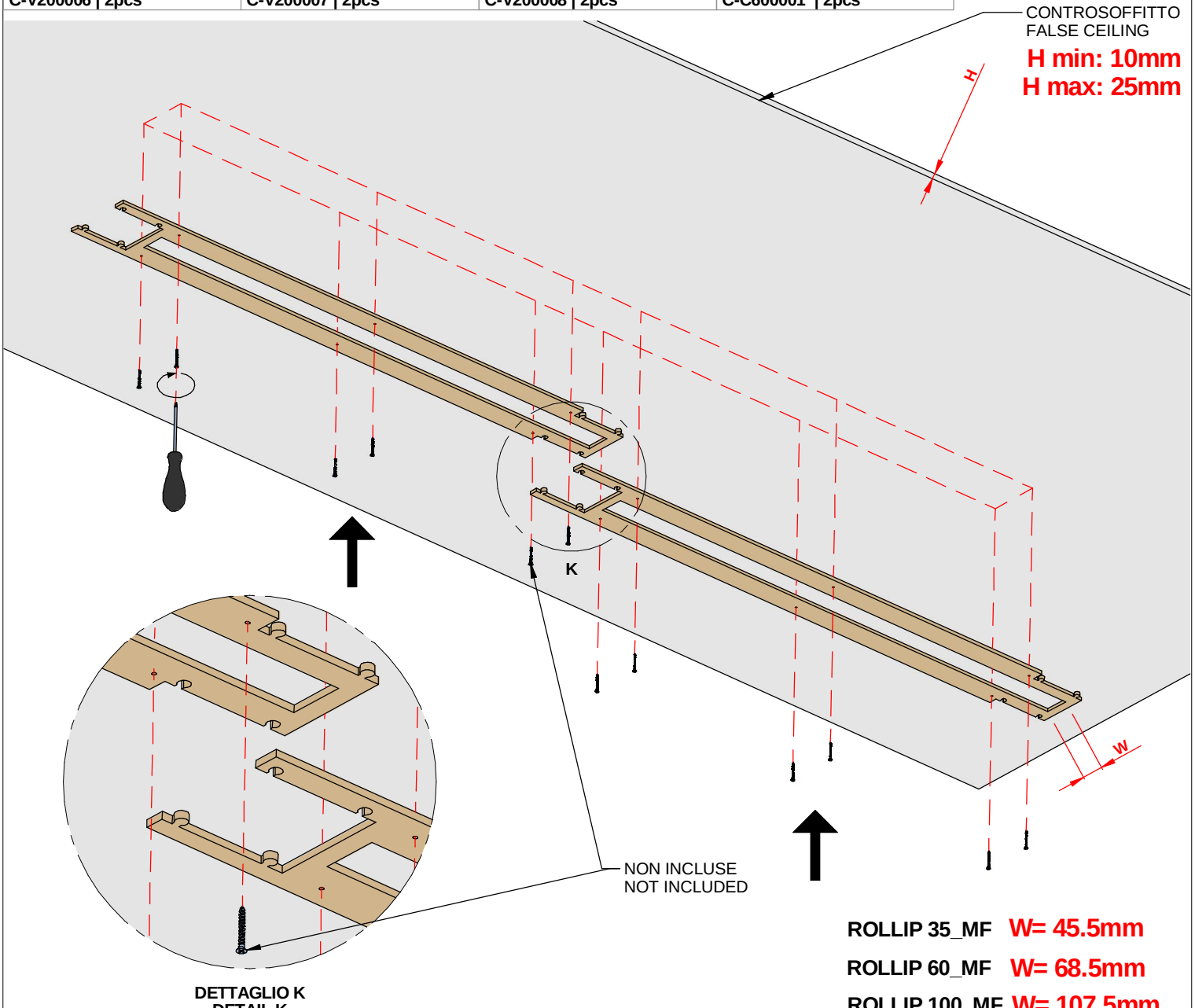


**DETTAGLIO K**
**DETAIL K**

**ROLLIP 35_MF W= 45.5mm**

**ROLLIP 60_MF W= 68.5mm**

**ROLLIP 100_MF W= 107.5mm**

**SERIE | *SERIES:* ROLLIP 35/60/100_MF V2 48V**

**BRAND: i-LèD**

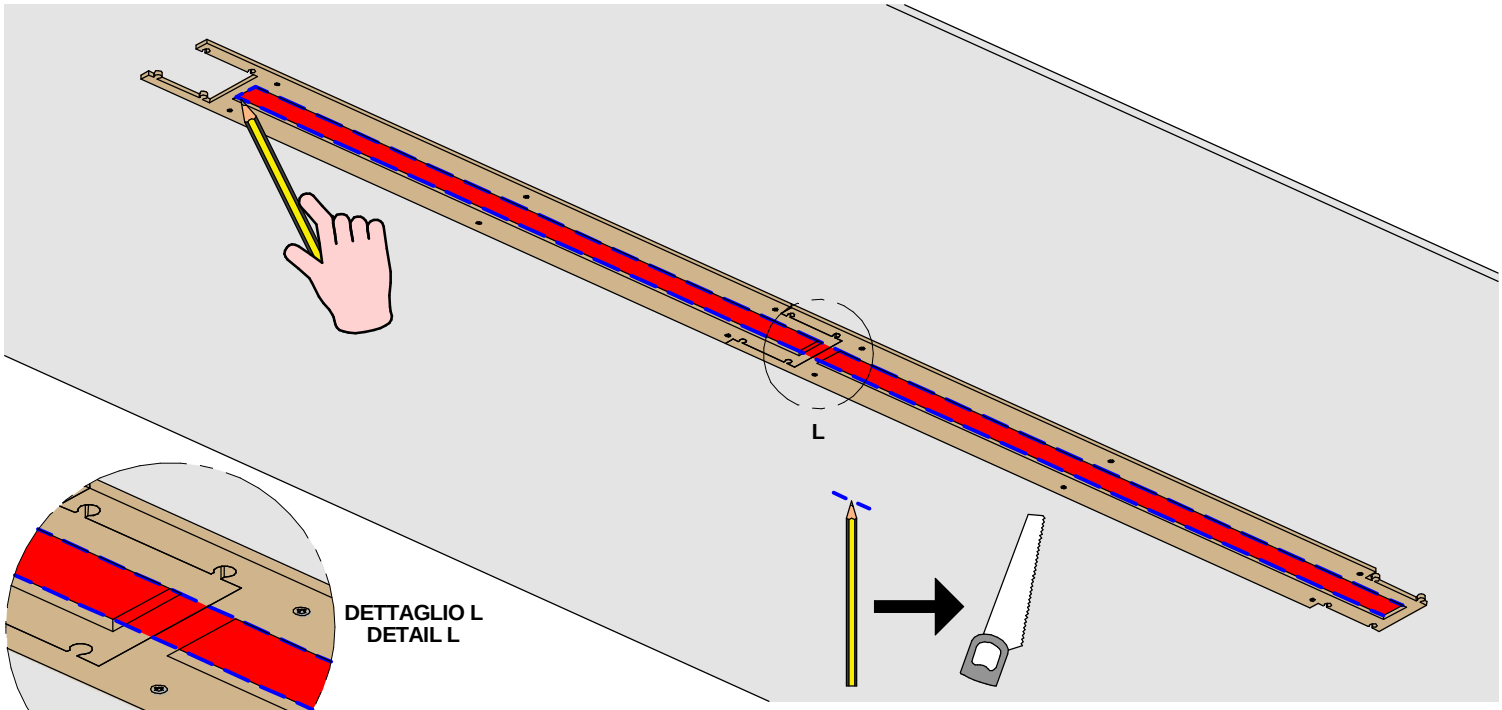




**DETTAGLIO L**
**DETAIL L**

**RIPORTARE IL BORDO DELLE DIMA, CON IL SEGNO DELLA MATITA, SUL CONTROSOFFITTO; RIMUOVERE LE PARTI IN ROSSO, ANCHE QUELLE POSTE DIETRO LA DIMA**

***MARK THE TEMPLATE EDGES, ONTO THE FALSE CEILING, USING A PENCIL; REMOVE THE RED MARKED PARTS, ALSO THE ONE BEHIND THE TEMPLATE***

AI BORDI DELL'APERTURA CREATASI FISSARE IL PRIMO PARASPIGOLO DEL LATO LUNGO ATTRAVERSO VITI DA CARTONGESSO

*AT THE EDGES OF THE OPENING CREATED, FIX THE FIRST CORNER BEAD USING PLASTERBOARD SCREWS*

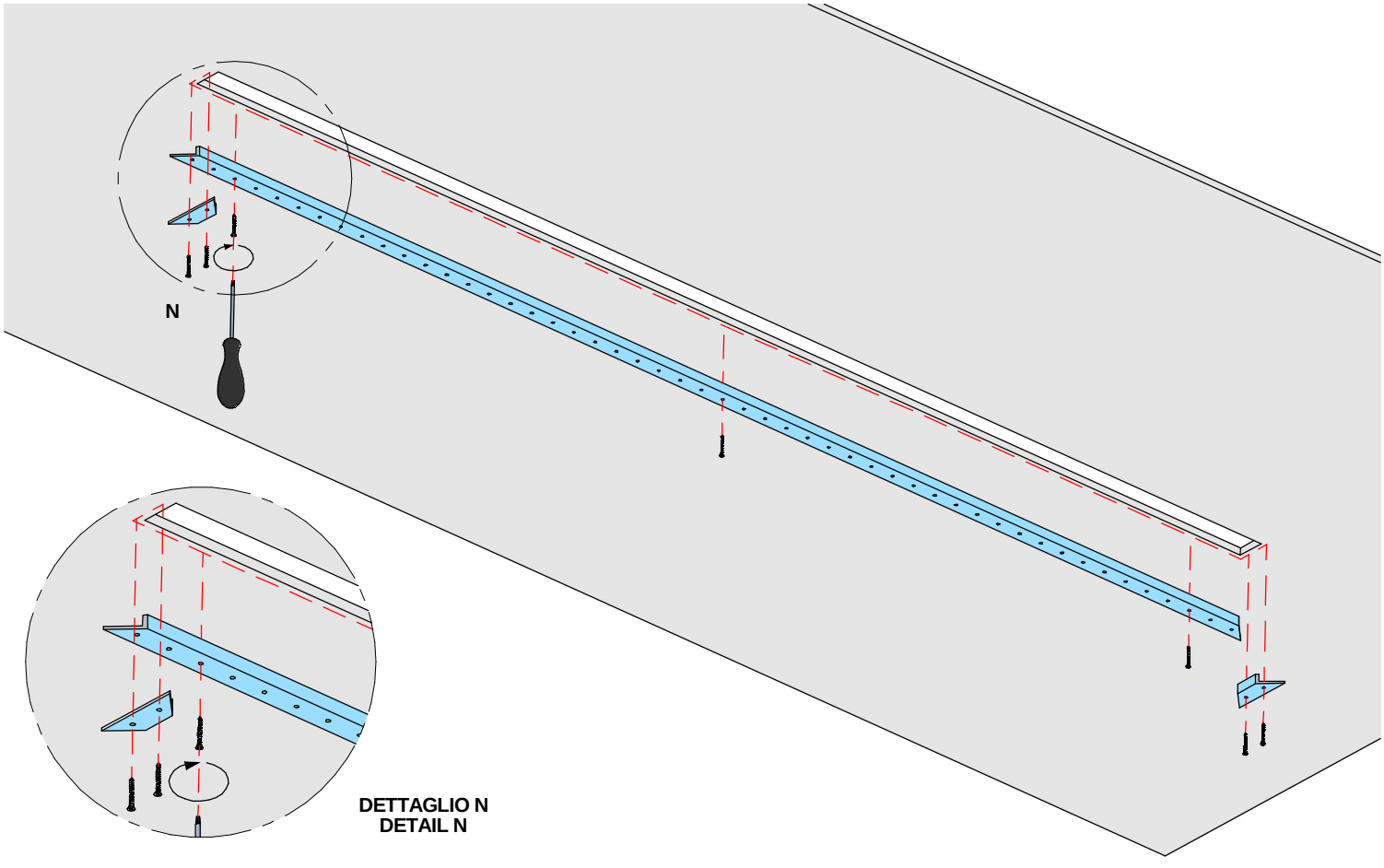




**DETTAGLIO N**
**DETAIL N**

**SERIE | *SERIES:* ROLLIP 35/60/100_MF V2 48V**

**BRAND: i-LèD**

**LE STAFFE DI FISSAGGIO SONO DIFFERENTE TRA ROLLIP 35, 60 E 100**
***THE FIXING BRACKET ARE DIFFERENT FOR ROLLIP 35, 60 AND 100***

**ROLLIP 35_MF**

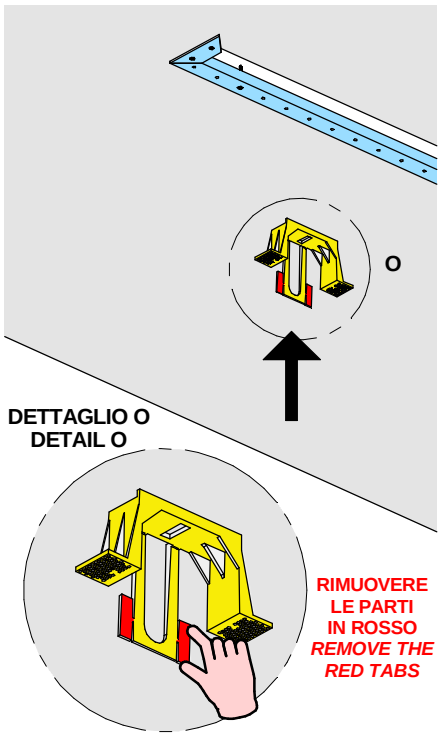


**ROLLIP 60_MF**

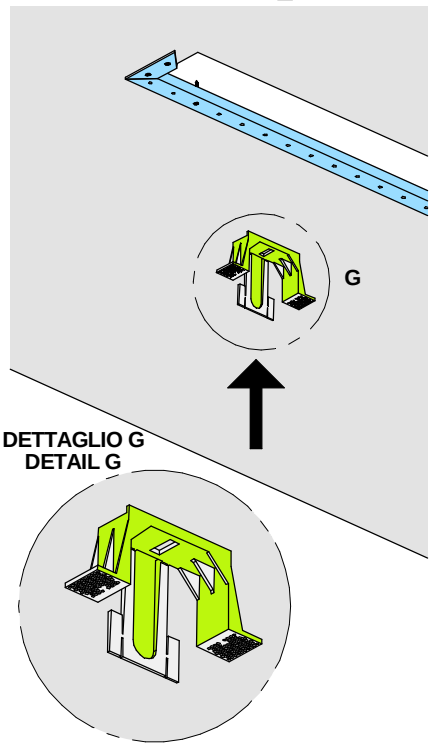


**ROLLIP 100_MF**

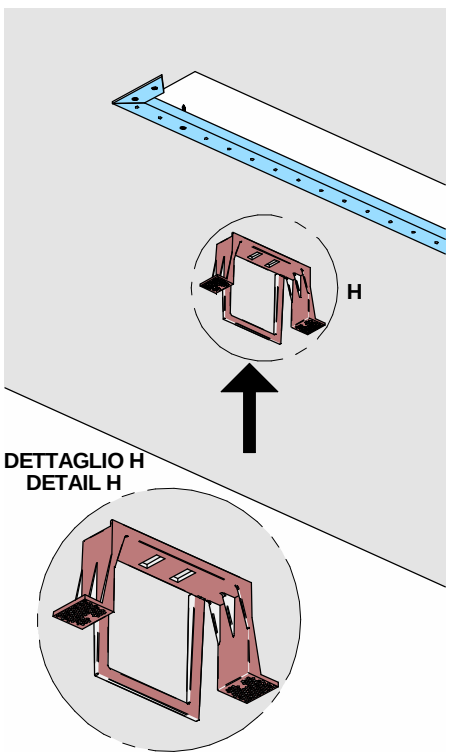


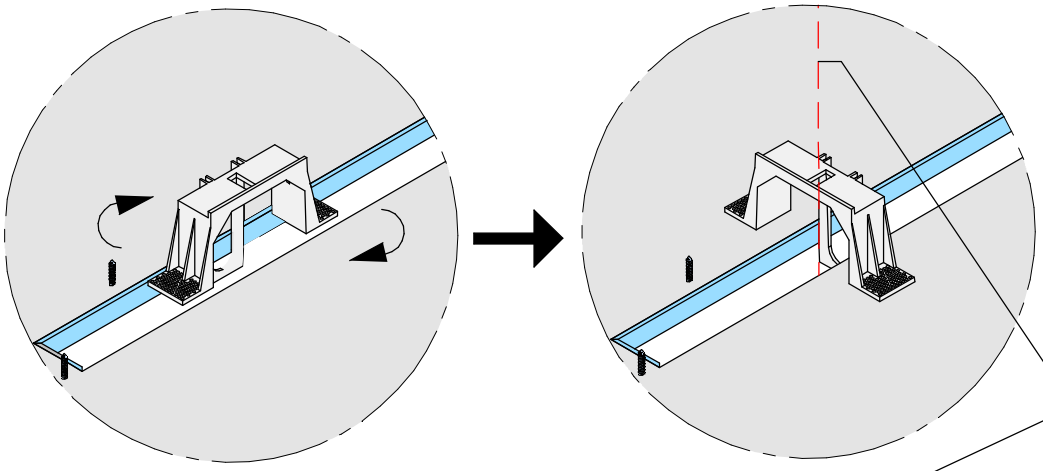

**USANDO LA STAFFA DI MONTAGGIO COME DIMA APPOGGIARLA AL PRIMO PARASPIGOLI INSTALLATO PER DETERMINARE LA POSIZIONE E SPAZIATURA DELL'OPPOSTO**

***PLACE THE MOUNTING BRACKET NEXT TO THE ALREADY INSTALLED THE CORNER BEAD TO DEFINE THE SPACING AND THE POSITION OF THE OPPOSITE ONE***

| | |
|---|---|
| ROLLIP 35_MF | O= 38.5mm |
| ROLLIP 60_MF | O= 61mm |
| ROLLIP 100_MF | O= 100mm |

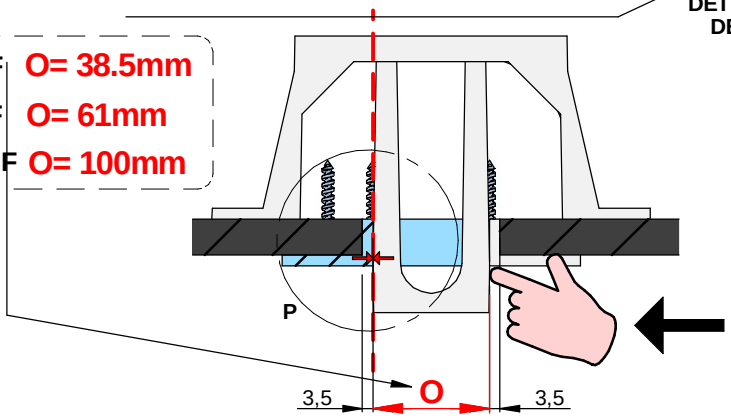


**DETTAGLIO P**
**DETAIL P**

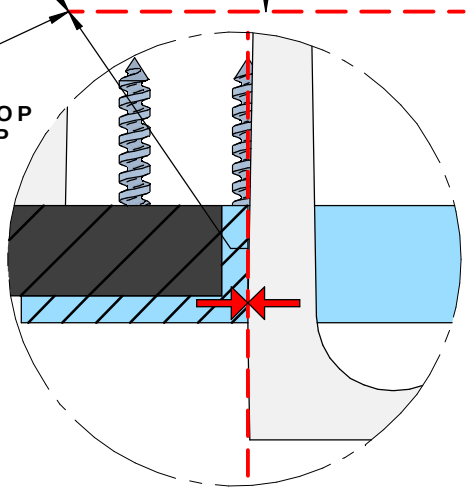

**SERIE | *SERIES:* ROLLIP 35/60/100_MF V2 48V**

**BRAND: i-LèD**

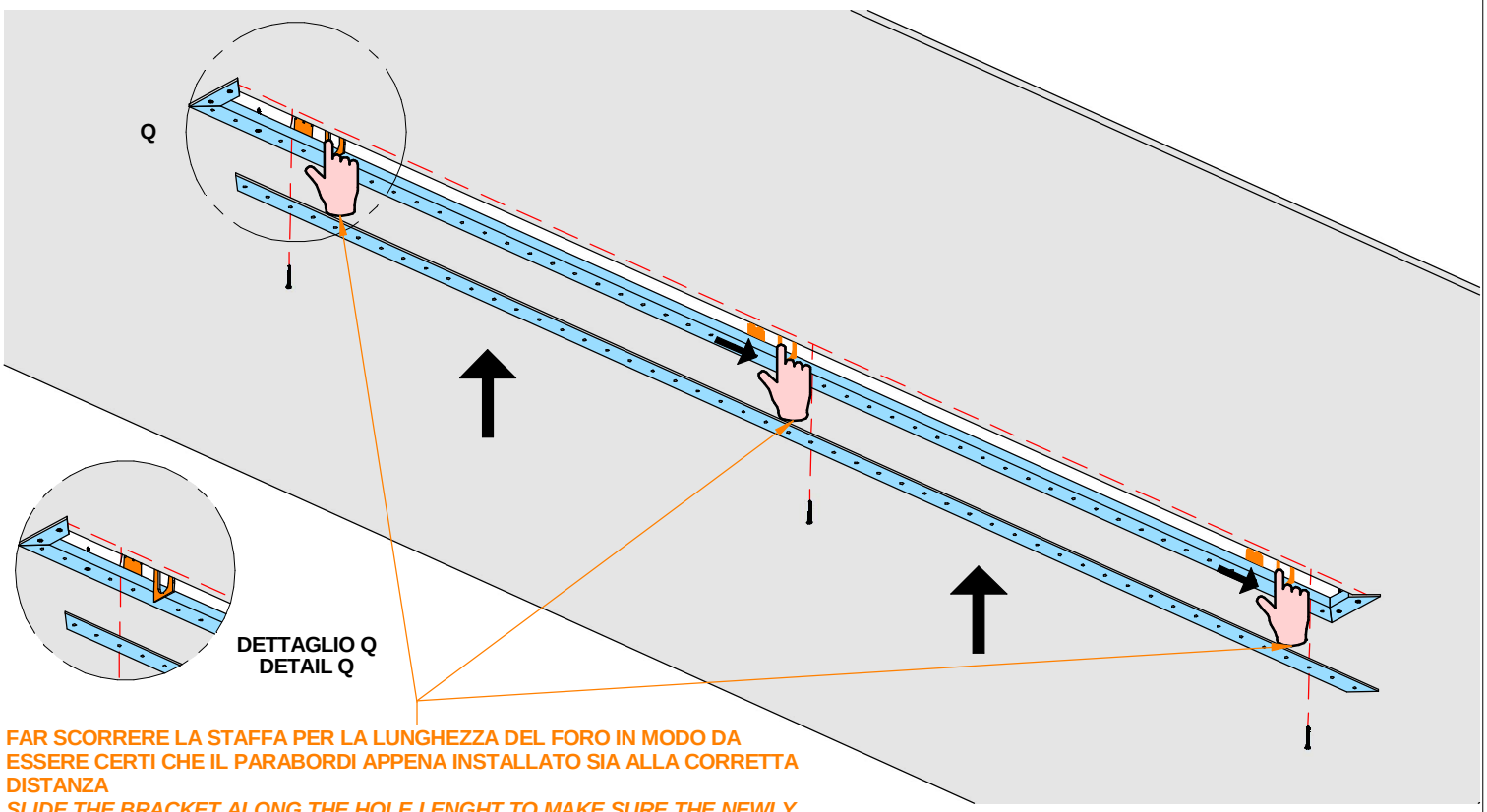


**FAR SCORRERE LA STAFFA PER LA LUNGHEZZA DEL FORO IN MODO DA ESSERE CERTI CHE IL PARABORDI APPENA INSTALLATO SIA ALLA CORRETTA DISTANZA**

***SLIDE THE BRACKET ALONG THE HOLE LENGHT TO MAKE SURE THE NEWLY INSTALLED CORNER BEAD IS AT THE CORRECT DISTANCE***

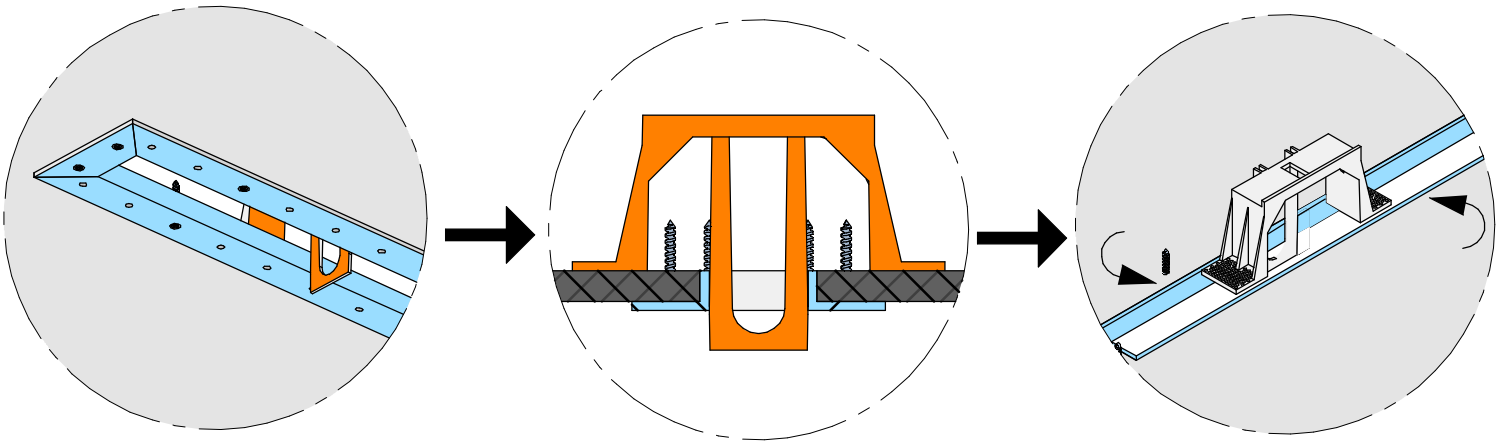

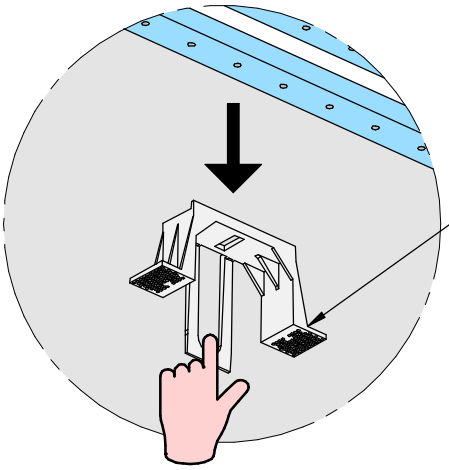

**RIMUOVERE LA STAFFA DI INSTALLAZZIONE COME DIMA, VERRA' RIUTILIZZATA SUCCESSIVAMENTE**

***REMOVE THE INSTALLATION BRACKET USED AS TEMPLATE, WILL BE REUSED LATER***

**SERIE | *SERIES:* ROLLIP 35/60/100_MF V2 48V**

**BRAND: i-LèD**

DOPO AVER INSTALLATO I PARASPIGOLI RASARE LA SUPERFICIE
*AFTER INSTALLING THE CORNER BEADS, USE DRYWALL JOINT COMPOUND*

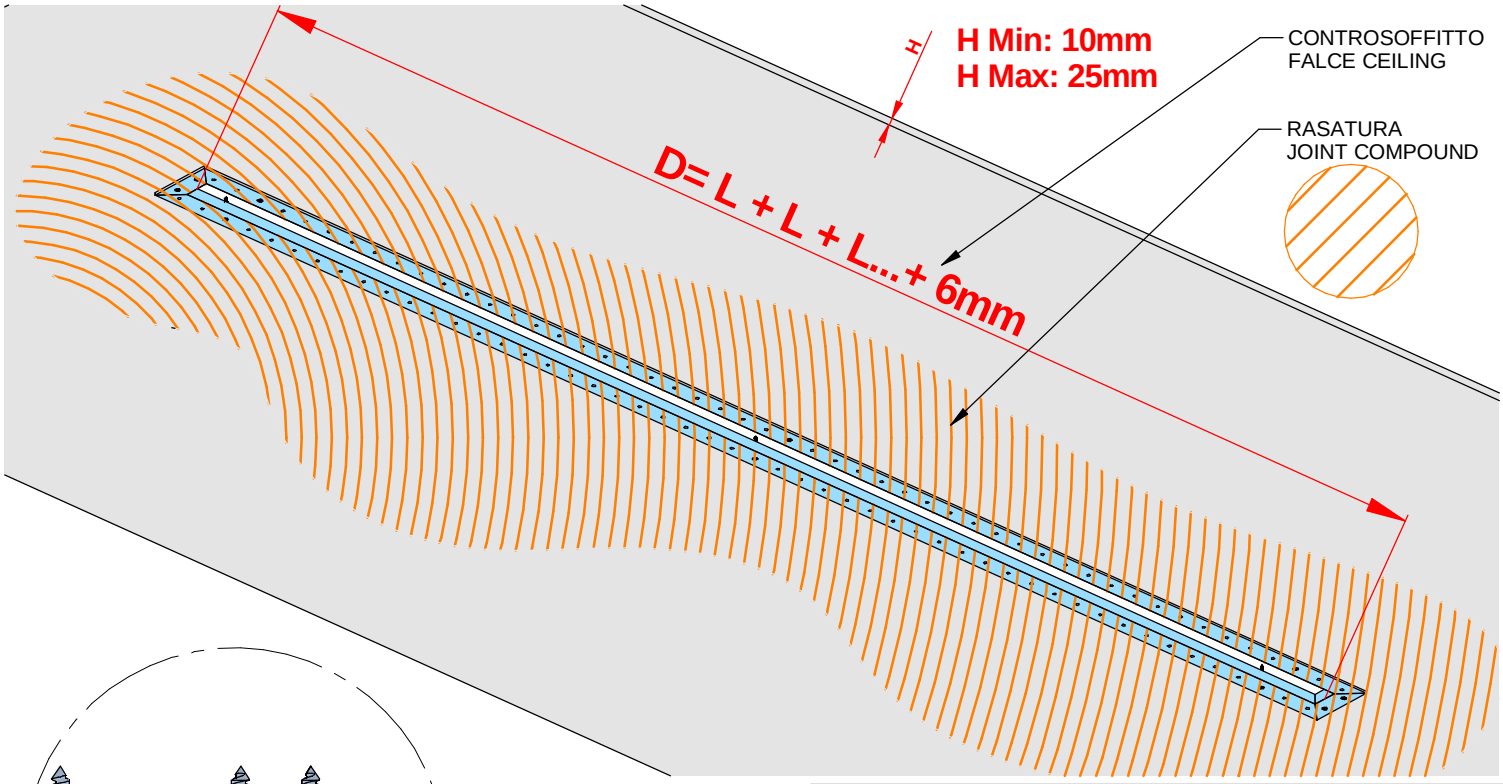


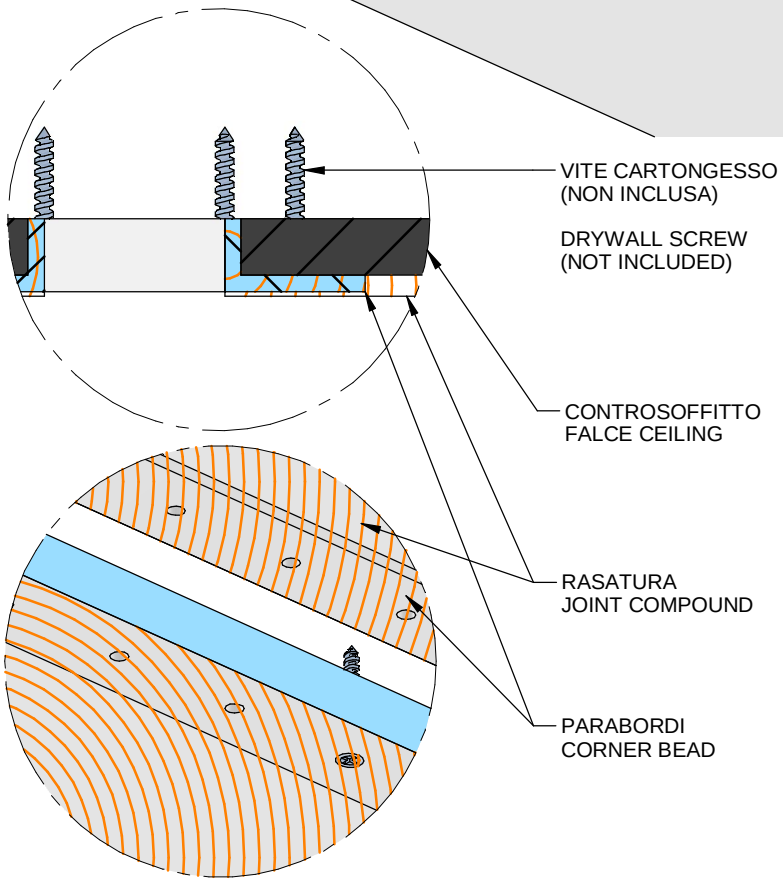


**ATTENZIONE / *ATTENTION***

**LE MISURE SOTTO RIPORTATE SONO GIA' COMPRESE DI PARABORDI INSTALLATO**

***THE DIMENSION BELOW ARE SPECIFIED AS THE CORNER BEAD IS ALREADY INSTALLED***

| | | | |
|---|---|---|---|
| **ROLLIP 35_MF** | 38.5mm | 487.5mm | 530mm |
| **ROLLIP 60_MF** | 61mm | 477.5mm | 542mm |
| **ROLLIP 100_MF** | 100mm | 477mm | 580mm |

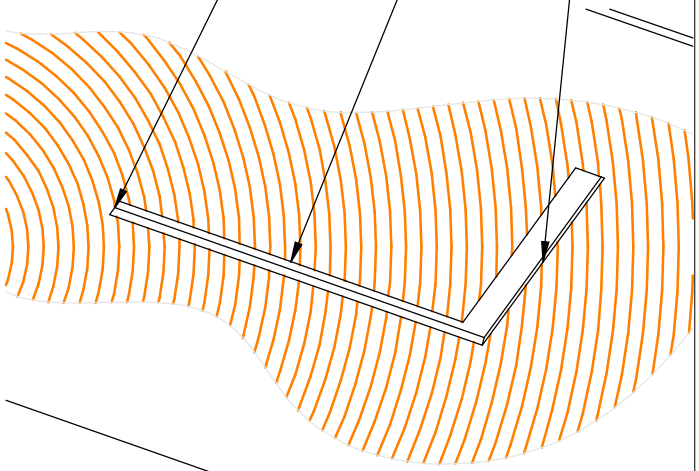

**D= LUNGHEZZA PRODOTTI (L) + 2 x TAPPI DI CHIUSURA (6mm)**
***D= PRODUCTS LENGHT (L) + 2 x END-CAPS* (6mm)**

**ROLLIP 35_MF ROLLIP 60_MF ROLLIP 100_MF**

| CODICE *REF.* | CODICE *REF.* | CODICE *REF.* | LUNGHEZZA (L) *LENGHT (L)* |
|---|---|---|---|
| C00331/C01331 | C00341/C01336 | C00346 | 1000mm |
| C00332/C01332 | C00342/C01337 | C00347 | 1500mm |
| C00333/C01333 | C00343/C01338 | C00348 | 2000mm |
| C00334/C01334 | C00344/C01339 | C00349 | 3000mm |

| TAPPI *END CAPS* | SPESSORE *WIDTH* |
|---|---|
| C-V400006 | 3mm |
| C-V400010 | 3mm |
| C-V400014 | 3mm |

**SERIE | *SERIES:* ROLLIP 35/60/100_MF V2 48V**

**BRAND: i-LèD**

**INSTALLAZIONE / *INSTALLATION***

**1** INSERIRE NEL FORO LE STAFFE DI FISSAGGIO INCLUSE E RISPETTARE LA DISTANZA "Y" PER IL FISSAGGIO
*INSERT THE INCLUDED FIXING BRACKETS INTO THE HOLE AND RESPECT THE "Y" GAP FOR FIXING*

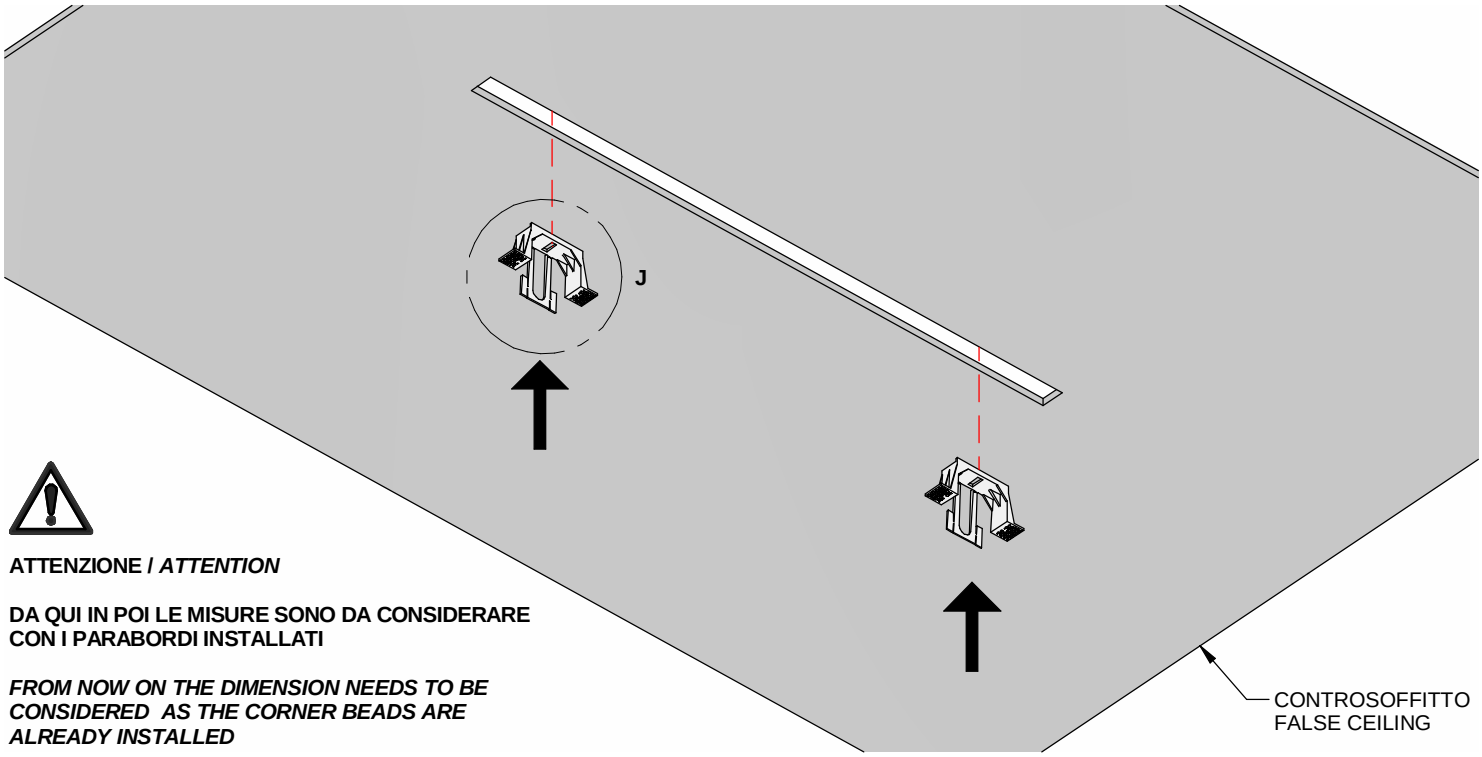


**ATTENZIONE / *ATTENTION***

**DA QUI IN POI LE MISURE SONO DA CONSIDERARE CON I PARABORDI INSTALLATI**

***FROM NOW ON THE DIMENSION NEEDS TO BE CONSIDERED AS THE CORNER BEADS ARE ALREADY INSTALLED***

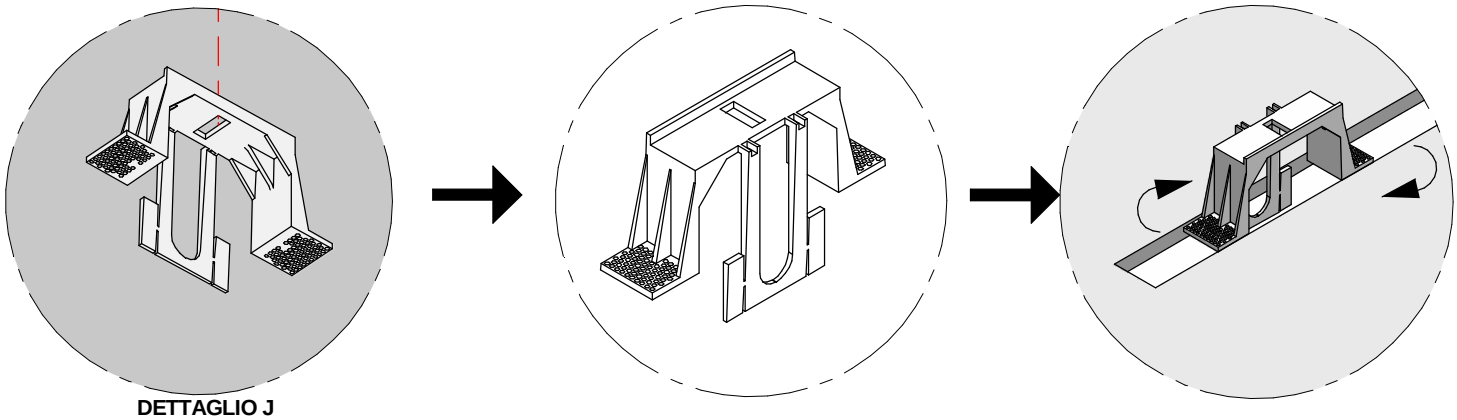

**DETTAGLIO J**
**DETAIL J**

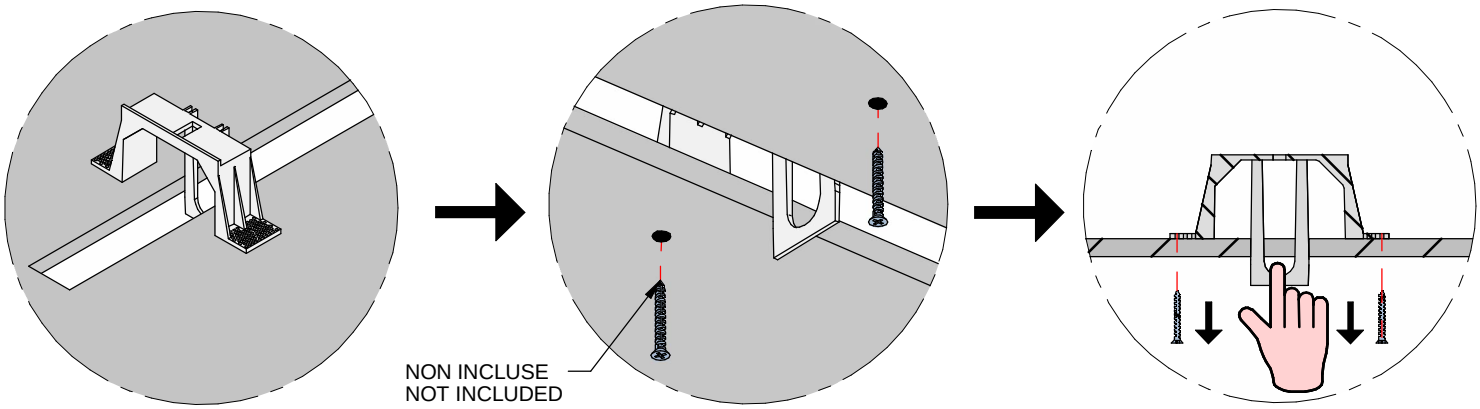

**SERIE | *SERIES:* ROLLIP 35/60/100_MF V2 48V**

**BRAND: i-LèD**

**RIMUOVERE LE PARTI IN ROSSO**
***REMOVE THE RED TABS***

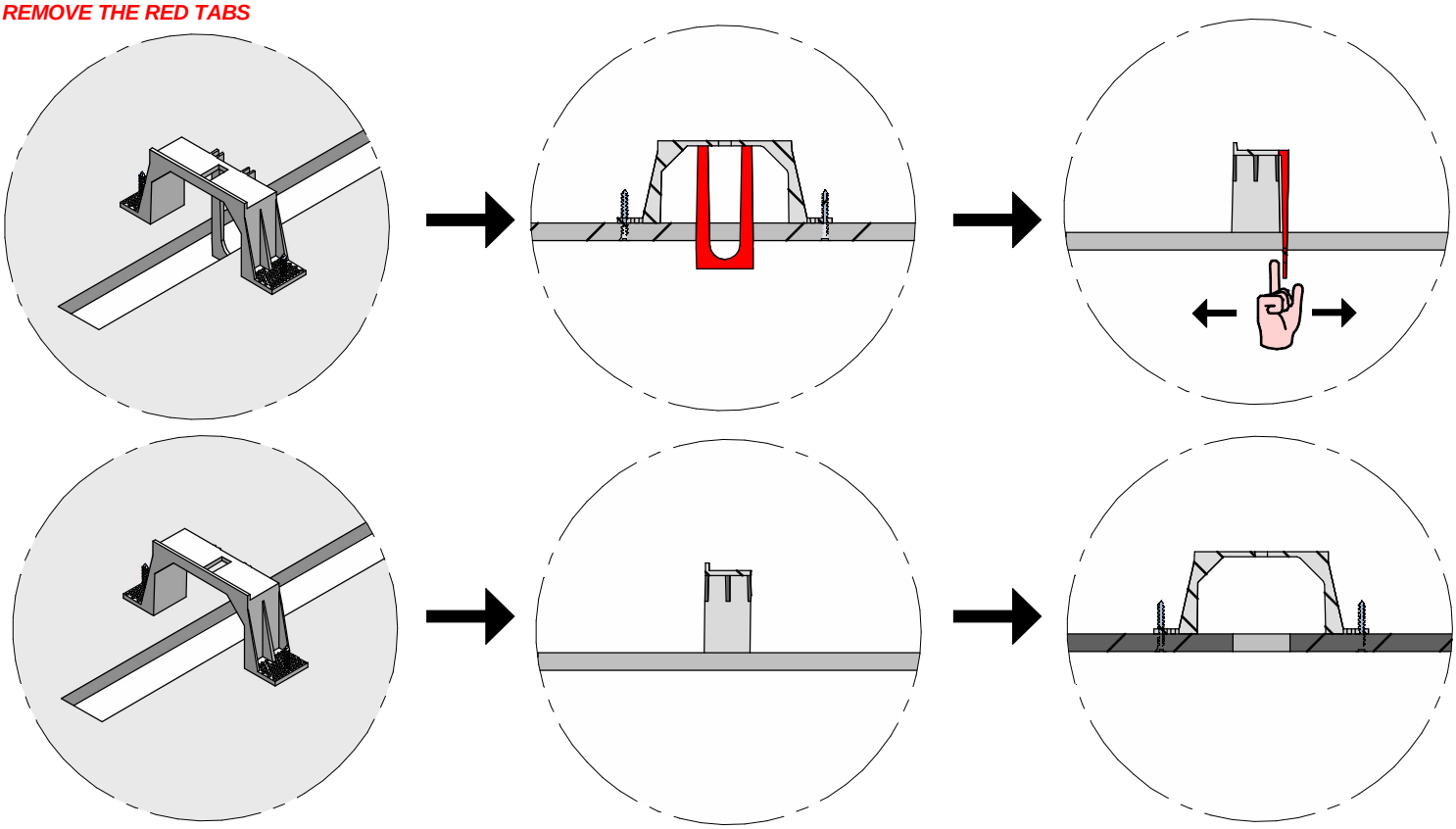

**2** FISSAGGIO DEL CORPO ILLUMINANTE ALLE STAFFE
*FIXING PROCEDURE, LIGHT FITTING TO THE BRACKETS*

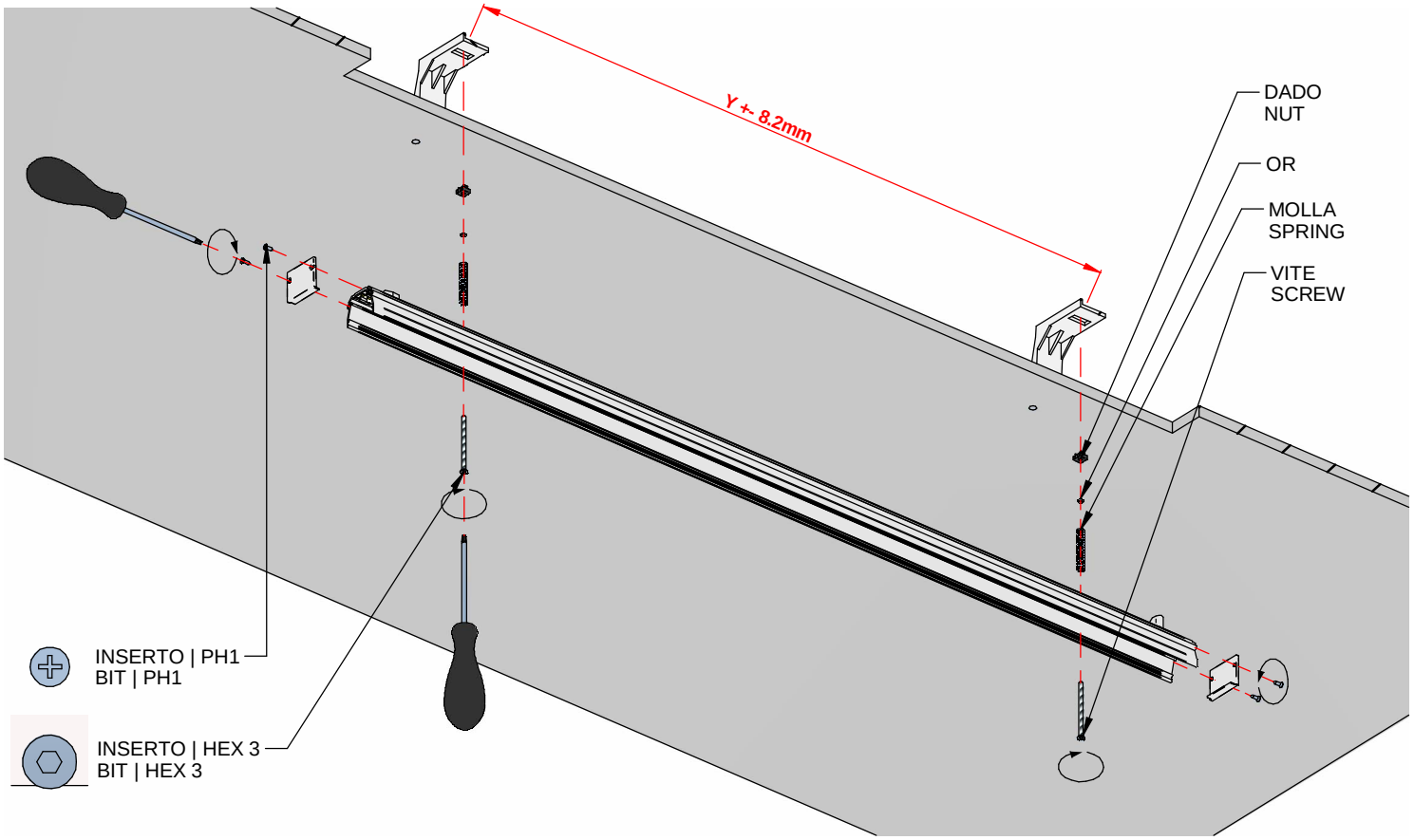

**SERIE | *SERIES:* ROLLIP 35/60/100_MF V2 48V**

**BRAND:** i-LèD

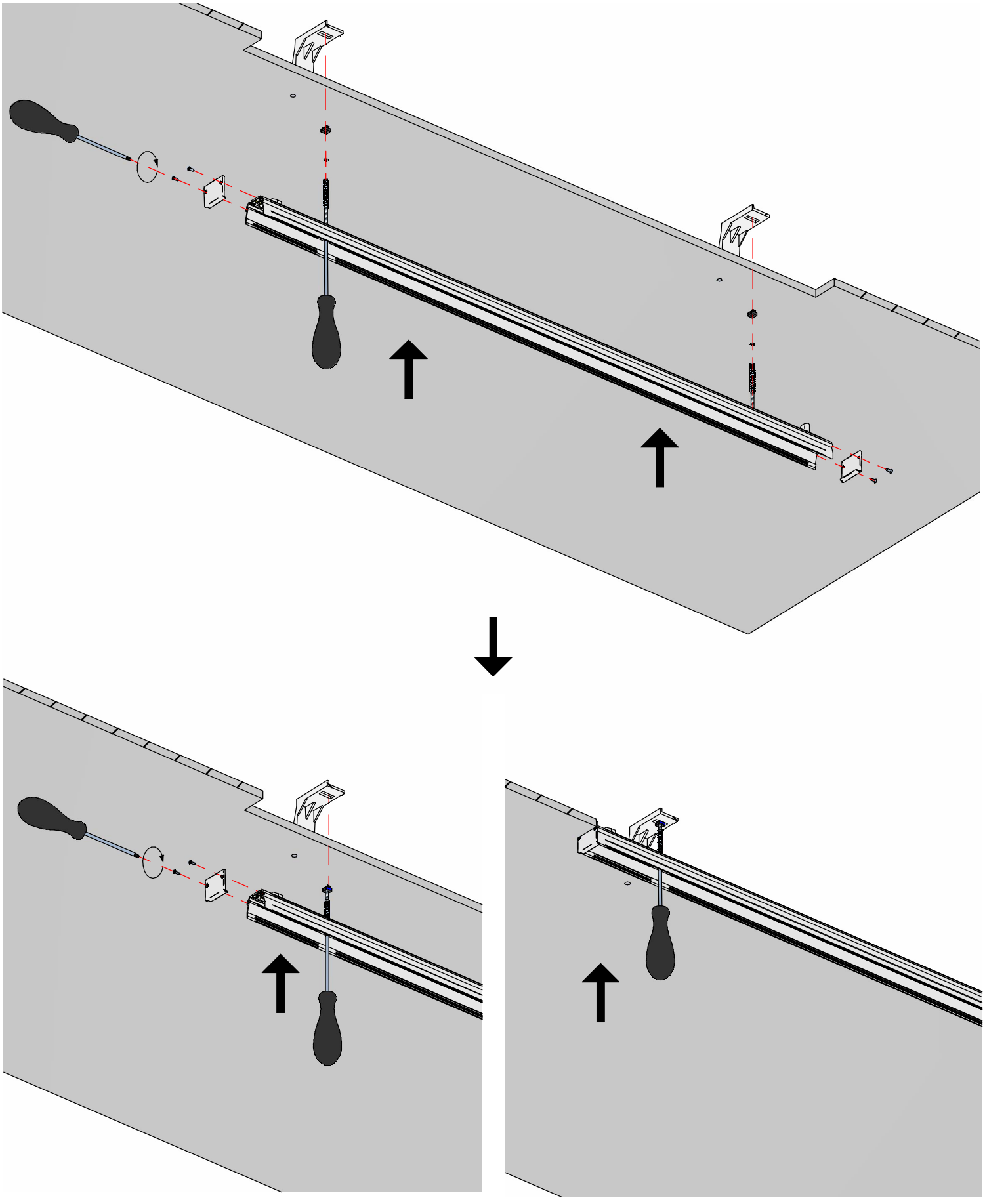

**SERIE | *SERIES:* ROLLIP 35/60/100_MF V2 48V**

**BRAND: i-LED**

**RISPETTARE L'ORIENTAMENTO DELLE PARTI SEGNATE IN ARANCIONE, POSIZIONATO NELLA SEDE DELLA STAFFA DI DEVE BLOCCARE SU ESSA**
***MIND THE ORANGE HIGHLIGHTED PARTS INSERT SIDE, ONCE IN THE BRACKET HOLE THEY WILL LOCK IN PLACE***

## ROLLIP 35_MF ROLLIP 60_MF

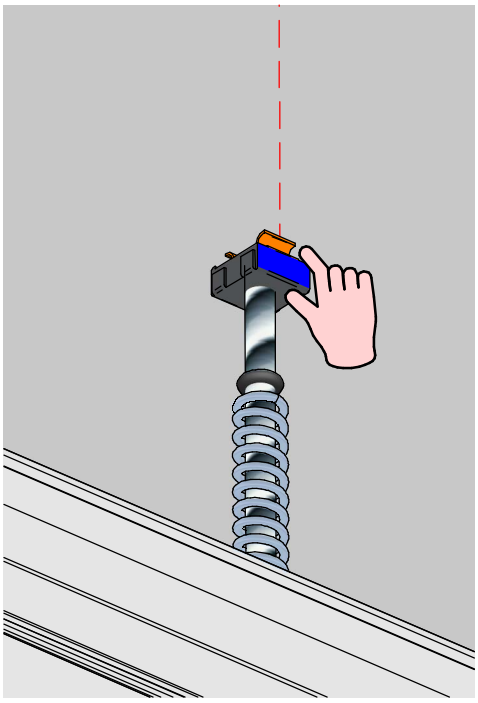

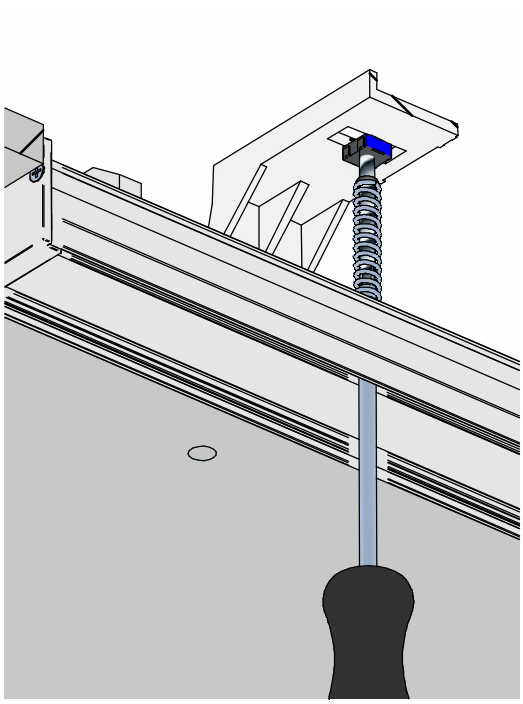

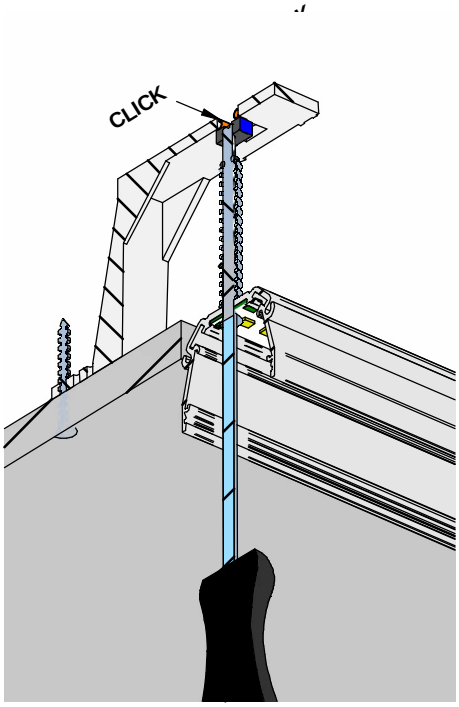


## ROLLIP 100_MF

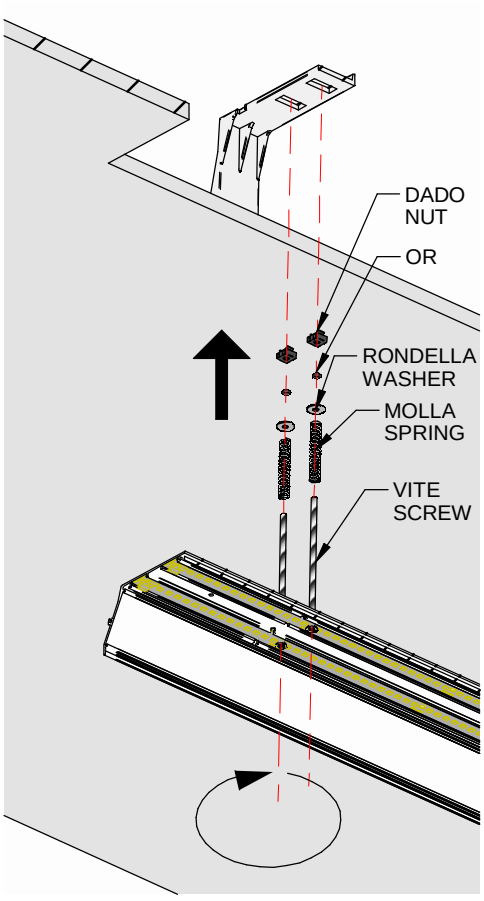


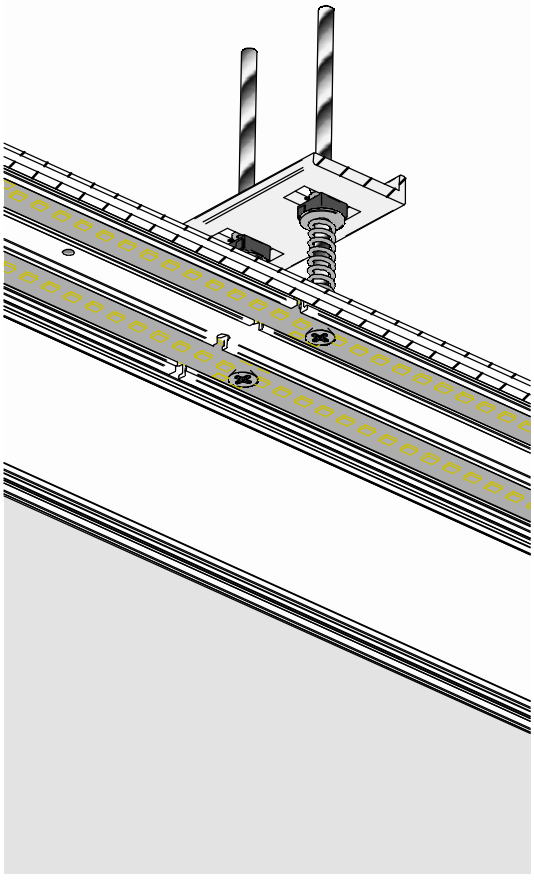

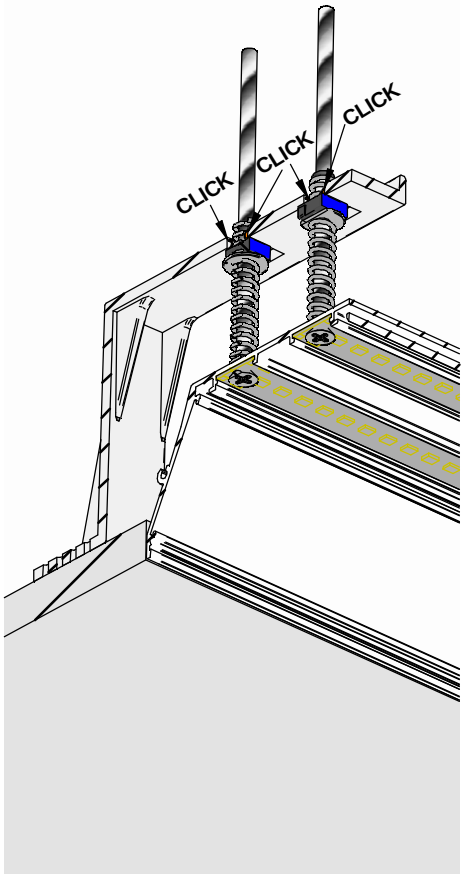

**SERIE | *SERIES:* ROLLIP 35/60/100_MF V2 48V**

**BRAND: i-LèD**

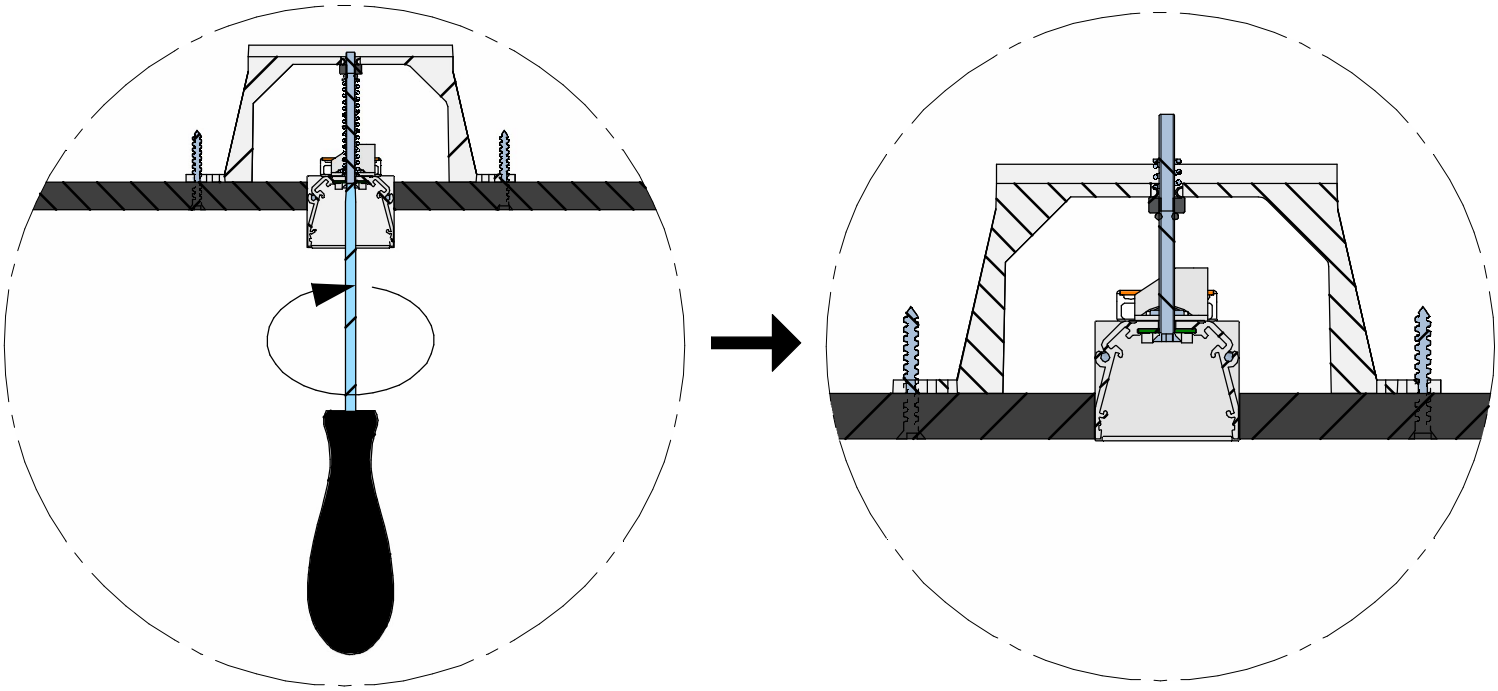

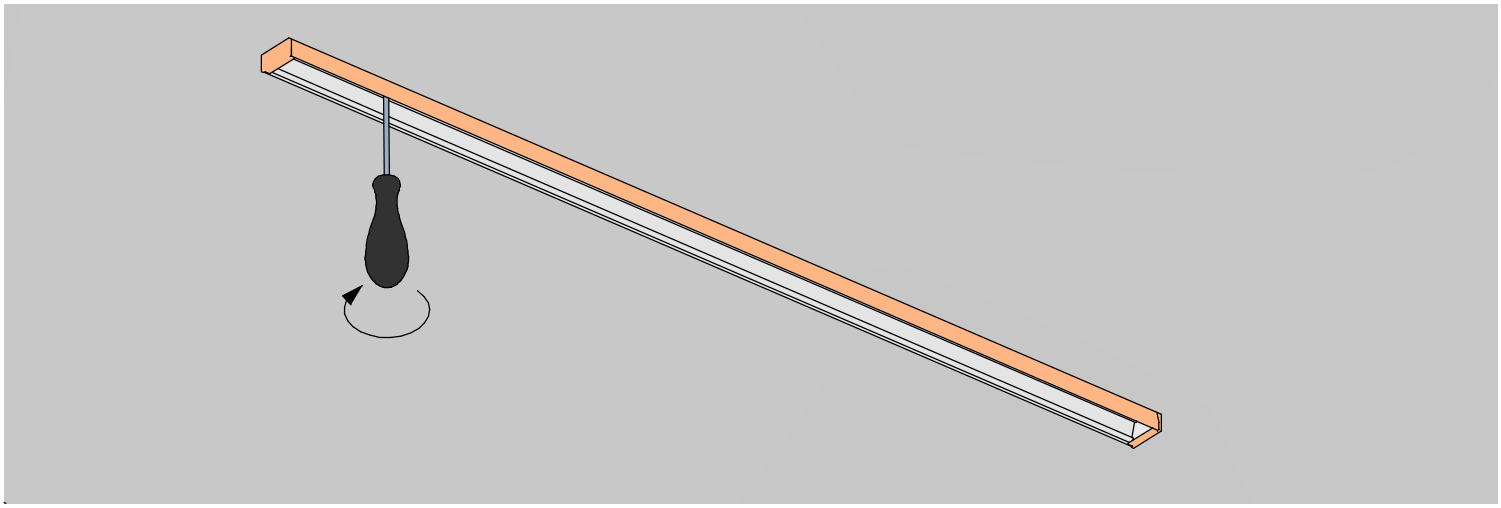

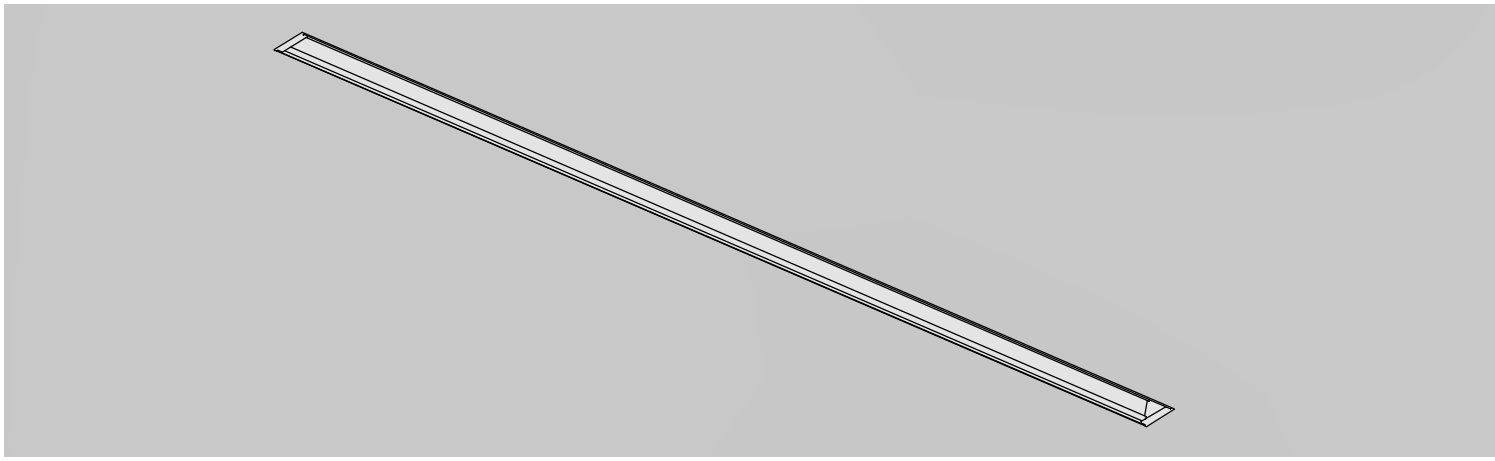

**SERIE | *SERIES:* ROLLIP 35/60/100_MF V2 48V**

**BRAND: i-LèD**

**2** DOPO AVER INSTALLATO I L PRODOTTO TAGLIARE A MISURA IL DIFFUSORE
*AFTER INSTALLING THE FITTING, TRIM THE DIFFUSER TO LENGHT*

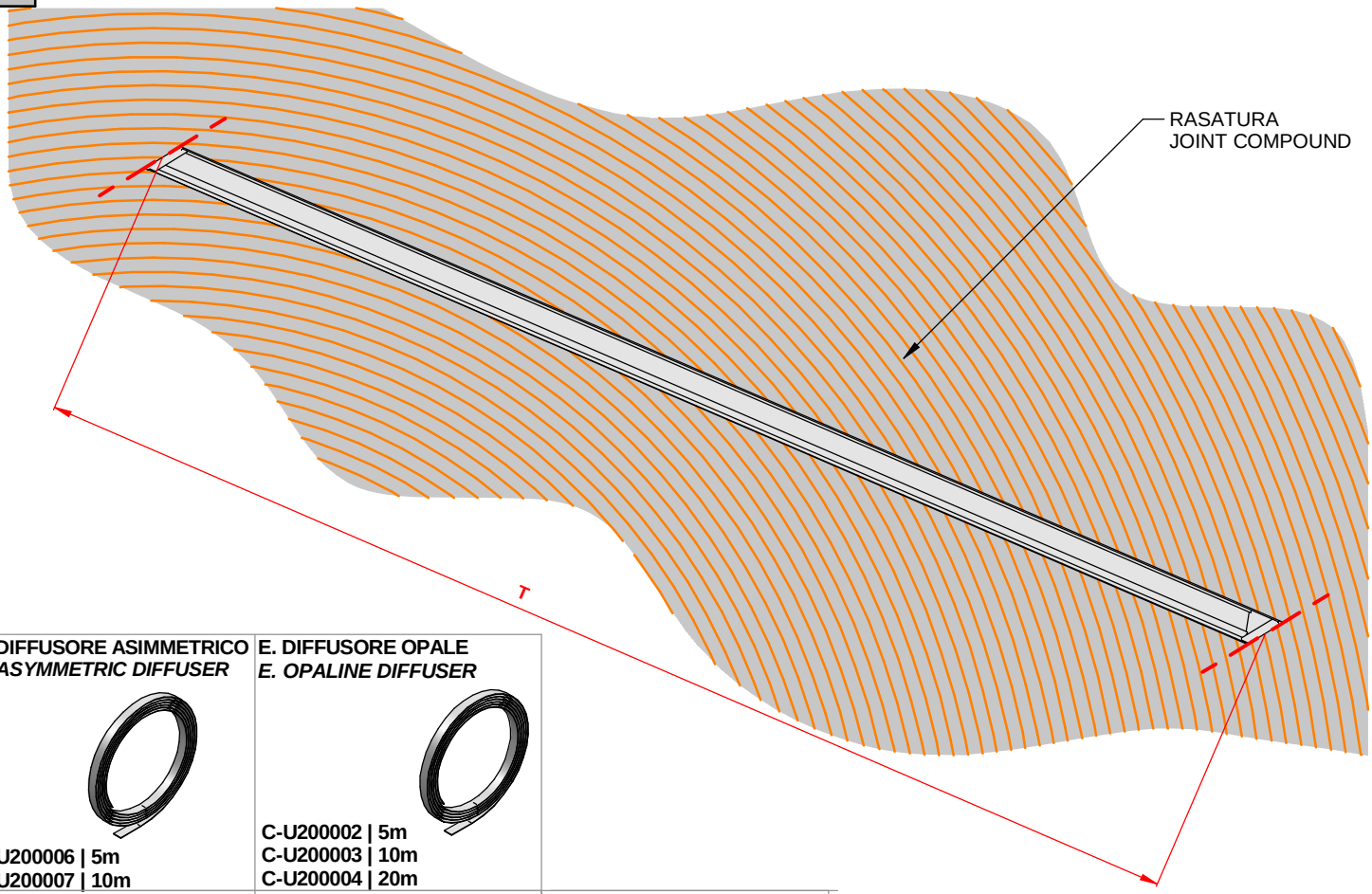


| | | |
|---|---|---|
| **D. DIFFUSORE ASIMMETRICO** *D. ASYMMETRIC DIFFUSER*  **C-U200006 \| 5m** **C-U200007 \| 10m** | **E. DIFFUSORE OPALE** *E. OPALINE DIFFUSER*  **C-U200002 \| 5m** **C-U200003 \| 10m** **C-U200004 \| 20m** | |
| **I. DIFFUSORE ASIMMETRICO** *I. ASYMMETRIC DIFFUSER* 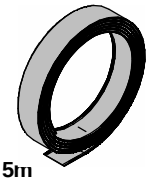 **C-U200012 \| 5m** **C-U200013 \| 10m** | **L. DIFFUSORE OPALE** *L. OPALINE DIFFUSER*  **C-U20000[illegible]** **C-U20000[illegible]** **C-U200010 \| 20m** | **M. DIFFUSORE UGR<19** *M. UGR<19 DIFFUSER*  **C-U200014 \| 5m** **C-U200015 \| 10m** |
| **Q. DIFFUSORE ASIMMETRICO** *Q. ASYMMETRIC DIFFUSER*  **C-U200020 \| 5m** **C-U200021 \| 10m** | **R. DIFFUSORE OPALE** *R. OPALINE DIFFUSER* 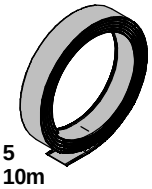 **C-U200016 \| 5** **C-U200017 \| 10m** **C-U200018 \| 20m** | **S. DIFFUSORE UGR<19** *S. UGR<19 DIFFUSER*  **C-U200022 \| 5m** **C-U200023 \| 10m** |

**SERIE | *SERIES:* ROLLIP 35/60/100_MF V2 48V**

**BRAND: i-LèD**

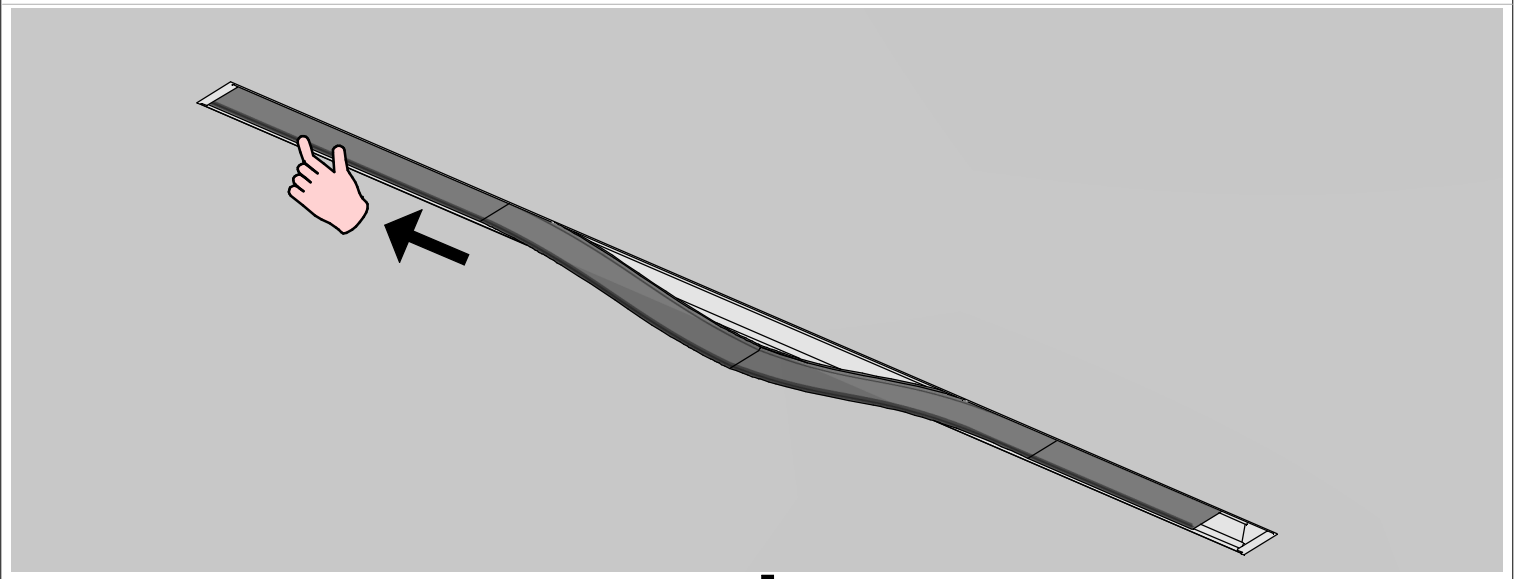

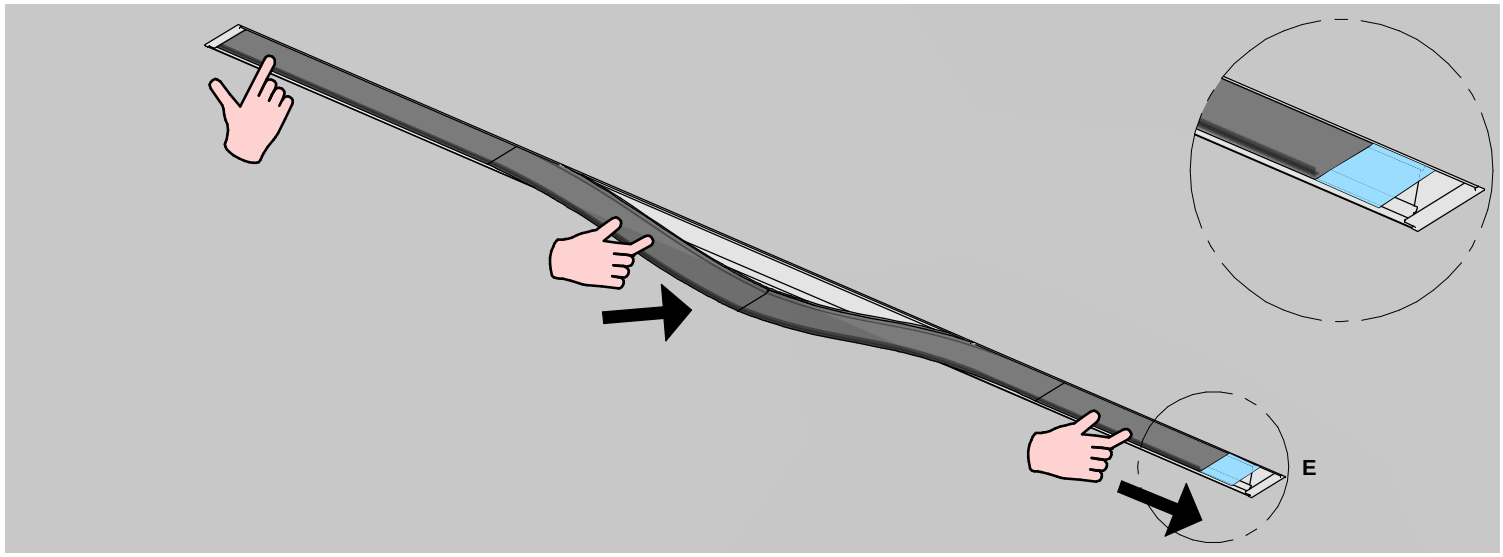


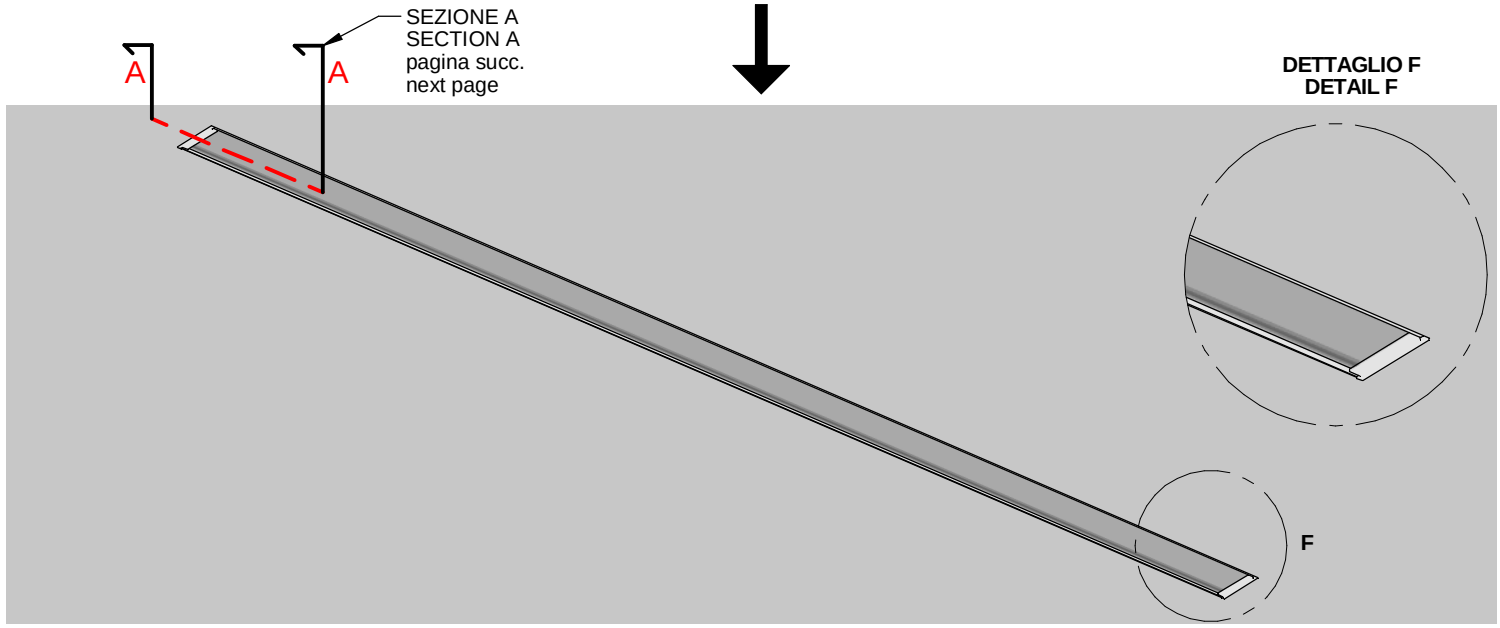

**SERIE | *SERIES:* ROLLIP 35/60/100_MF V2 48V**

**BRAND: i-LèD**

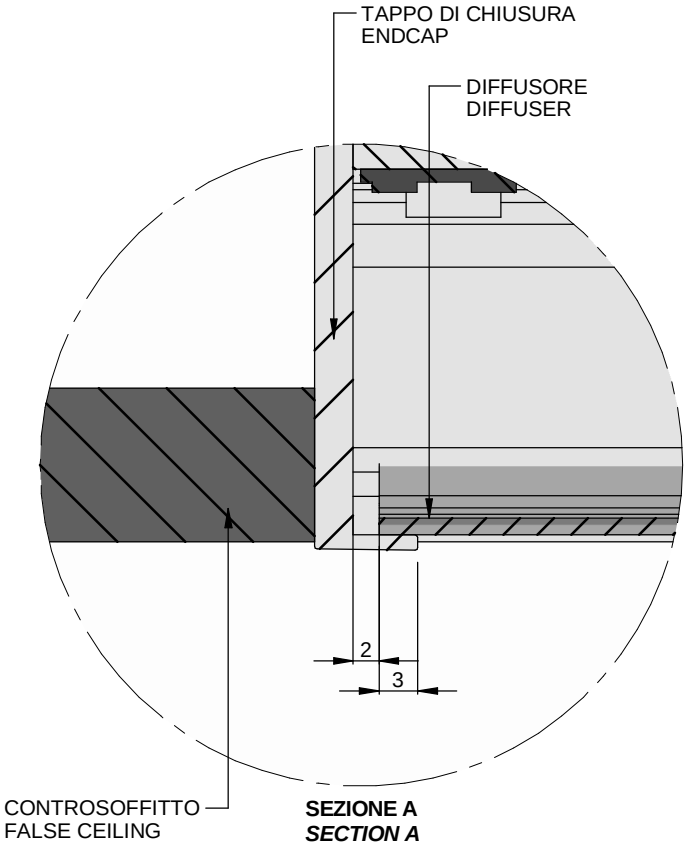


**SEZIONE A**
***SECTION A***

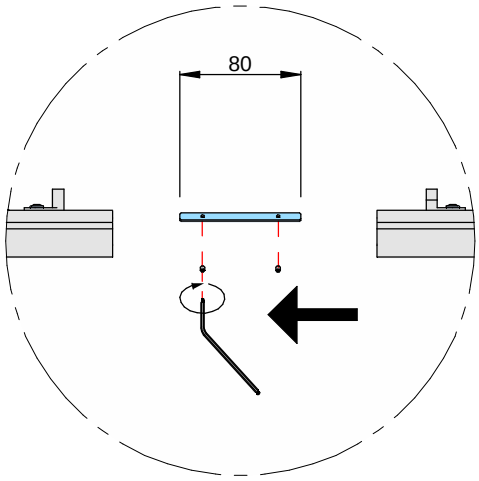


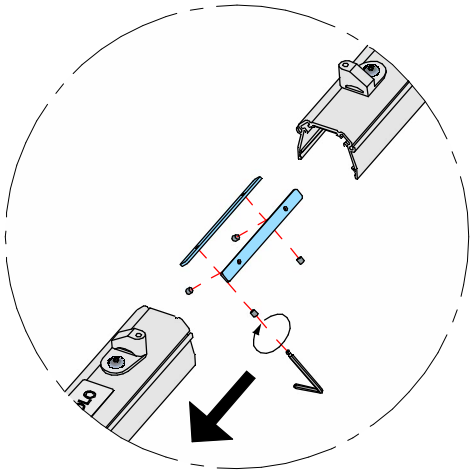

## 3 ACCOPPIAMENTO CON MODULI SUCCESSIVI
*NEXT MODULES JOINING*

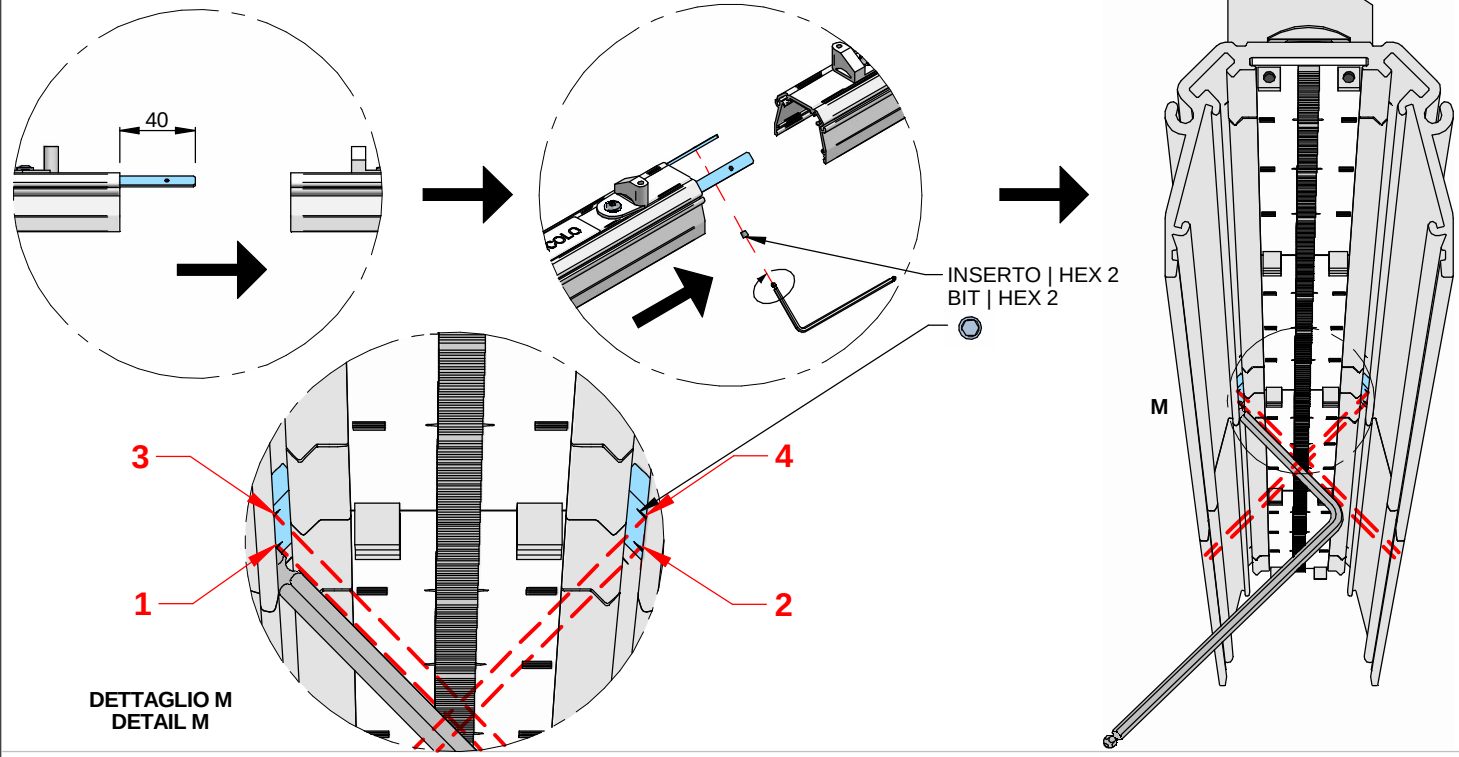


**DETTAGLIO M**
**DETAIL M**

**SERIE | *SERIES:* ROLLIP 35/60/100_MF V2 48V**

**BRAND: i-LED**

**4** COLLEGARE I MODULI SEGUENDO LA COMBINAZIONE COLORI DESCRITTA. COLLEGARE LA TENSIONE DI RETE AL DRIVER
*CONNECT THE MODULES FOLLOWING THE COLOR COMBINATION DESCRIBED. CONNECT THE MAINS VOLTAGE TO THE DRIVER*

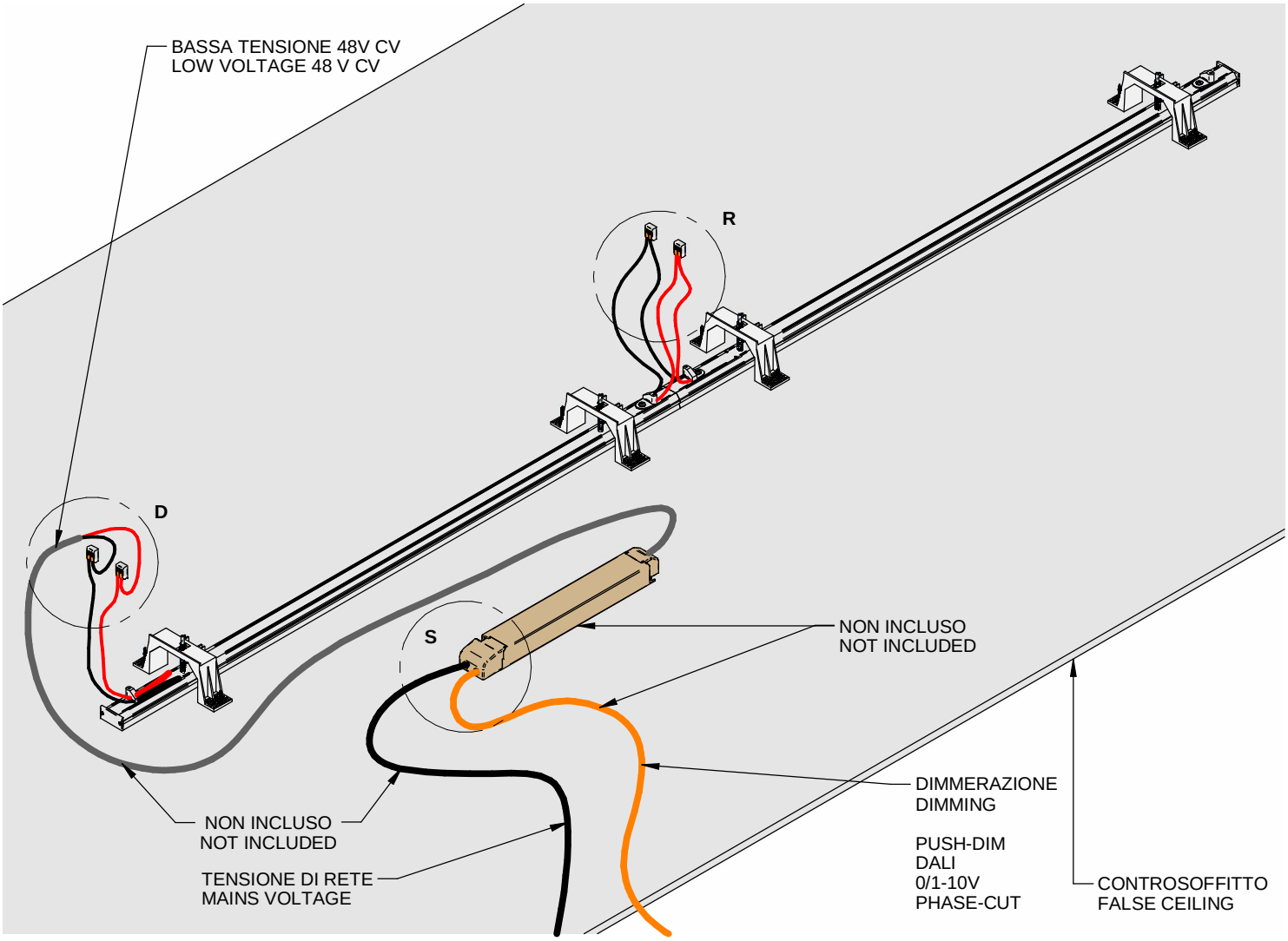


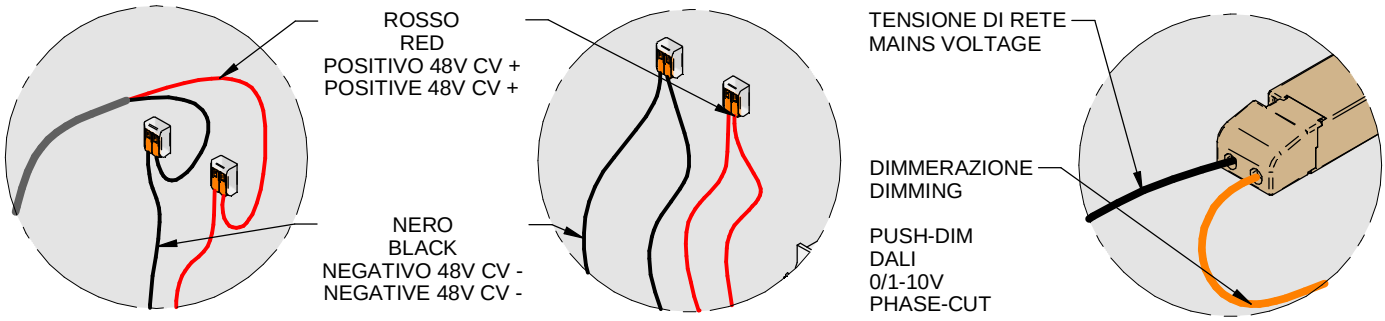


**DETTAGLIO D**
**DETAIL D**

**DETTAGLIO R**
**DETAIL R**

**DETTAGLIO S**
**DETAIL S**

**LEGENDA COLORI**
***COLOR CODING***

ROSSO / *RED* | POSITIVO 48V CV + / *POSITIVE 48V CV +*

NERO / *BLACK* | NEGATIVO 48V CV - / *NEGATIVE 48V CV -*

**NOTA IMPORTANTE**
***IMPORTANT NOTE***

SE IL CORPO ILLUMINATE VUOLE ESSERE UTILIZZATO IN MODALITA ON/OFF, NON COLLEGARE I CONDUTTORI DI DIMMERAZIONE. IL DIAGRAMMA DI COLLEGAMENTO PER LA DIMMERAZIONE E' DIPESO DAL DRIVER UTILIZZATO

*IF THE LIGHT FIXTURE NEEDS TO BE USED IN ON/OFF MODE, DO NOT WIRE DIMMING CONDUCTORS REFER TO THE SELECTED DRIVER FOR DIMMING WIRING DIAGRAM*

**SERIE | *SERIES:* ROLLIP 35/60/100_MF V2 48V**

**BRAND: i-LèD**

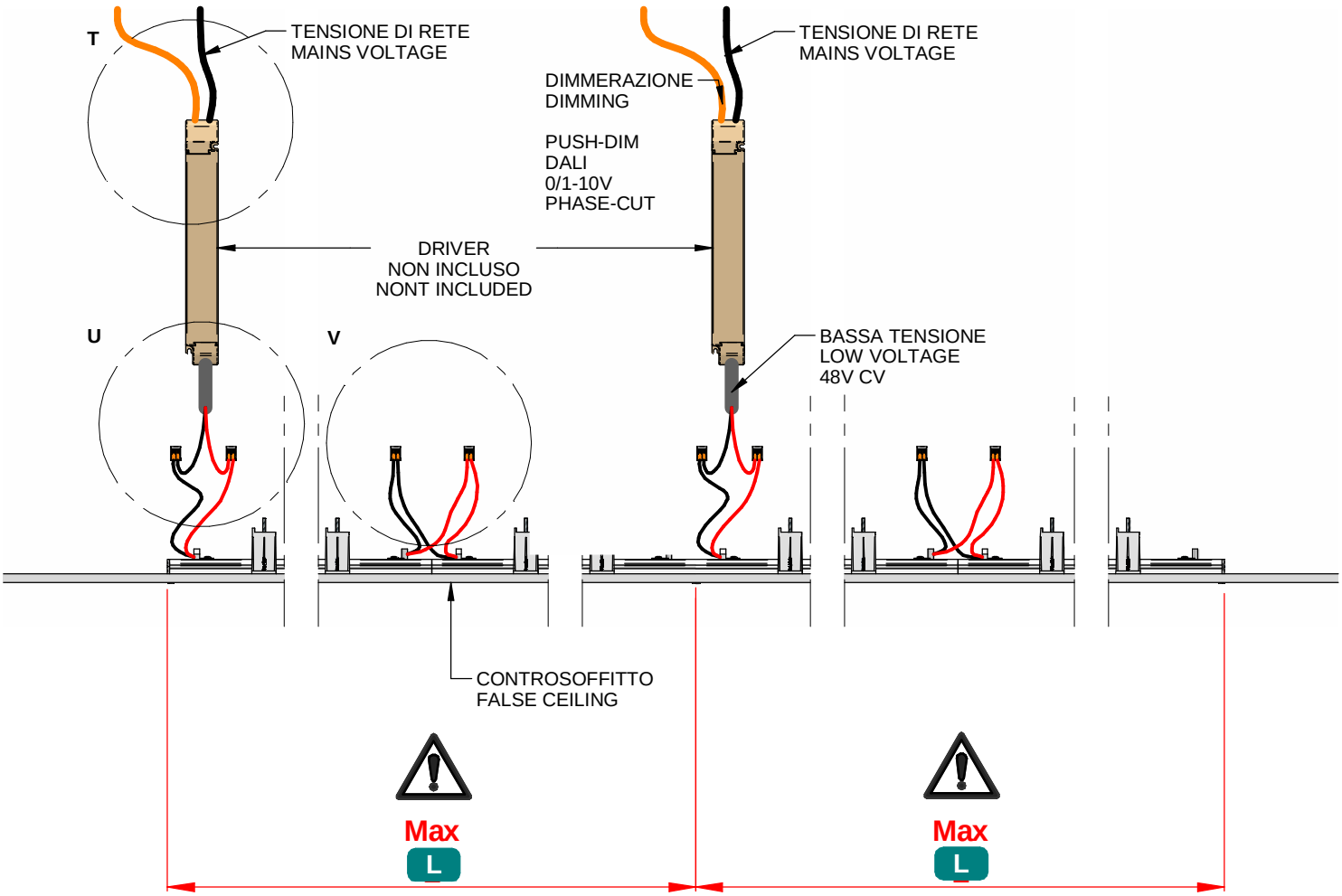


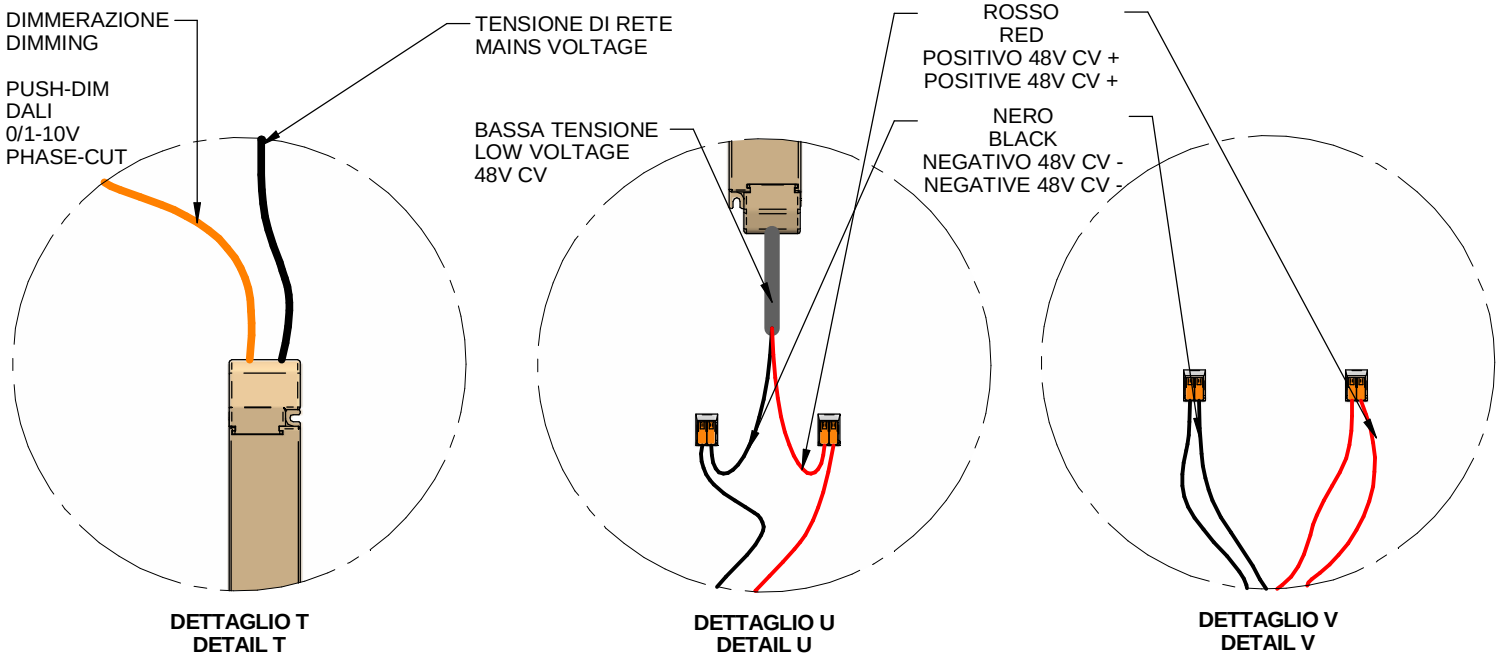


**DETTAGLIO T**
**DETAIL T**

**DETTAGLIO U**
**DETAIL U**

**DETTAGLIO V**
**DETAIL V**

**SERIE | *SERIES:* ROLLIP 35/60/100_MF V2 48V**

**BRAND: i-LèD**

MARRONE / BROWN = LINEA / *LINE*
AZZURRO / LIGHT BLUE = NEUTRO / *NEUTRAL*
GIALLO-VERDE / YELLOW-GREEN = TERRA / EARTH CPC | PE

**CABLAGGIO / *WIRING***

**1** TUTTE LE OPERAZIONI DI COLLEGAMENTO ALLA RETE ELETTRICA DEVONO ESSERE CONDOTTE IN MANCANZA DI TENSIONE

*ALL THE WIRING OPERATION MUST BE PERFORMED WITH MCB IN OFF POSITION*

**2** SE IL PRODOTTO E' DEFINITO IN CLASSE 1, IL CONDUTTORE DI MESSA A TERRA DI PROTEZIONE DEVE ESSERE SEMPRE COLLEGATO

*IF THE FITTING IS CLASS 1 RATED, THE CPC | EARTH | PE CONDUCTOR MUST BE CONNECTED*

**3** SE L'IMPIANTO E' STATO COMPLETATO ED E' IN SICUREZZA, PUO' ESSERE ALIMENTATO

*WHEN THE CIRCUIT IS COMPLETED AND SAFE, MCB CAN BE SET IN ON POSITION*

**SE IL PRODOTTO E' DEFINITO IN CLASSE 3, IL CIRCUITO SECONDARIO A BASSA TENSIONE DEVE ESSERE COLLEGATO ALL'ALIMENTATORE PRIMA CHE QUESTO SIA SOTTO TENSIONE**

***IF THE FITTING IS CLASS 3 RATED, THE LOW VOLTAGE CIRCUIT MUST BE WIRED BEFORE THE POWER SUPPLY IS POWERED ON***

**SE IL CARICO VENISSE COLLEGATO AD ALIMENTATORE SOTTO TENSIONE, I PRODOTTI POTREBBERO DANNEGGIARSI, SUBENDO UN DANNO DA SOVRATENSIONE**

***IF THE LOAD IS WIRED TO AN ALREADY ON POWER SUPPLY, THE FITTINGS COULD BE DAMAGED BY VOLTAGE SURGE***

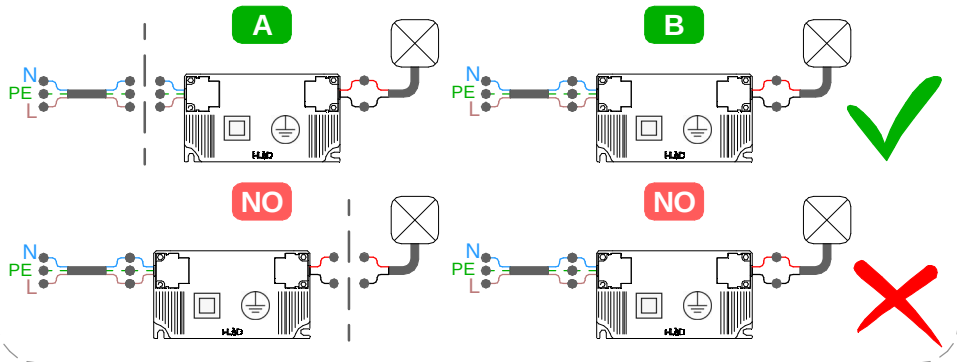


| *ROLLIP MF* | *CODE* | *Dimensions (LxWxH / Ø x H mm)* | *POWER (W)* | *VOLTAGE (V)* | **L** *(m)* | *CABLE CROSS SECTION* **Y** *(m)* | |
|---|---|---|---|---|---|---|---|
| | | | | | | *1,5mm2* | *2,5mm2* |
| **35** | **C00331** | 1000x38 | 13 | C.V. 48 V | 6 | 10 | 16 |
| | **C00332** | 1500x38 | 19,5 | C.V. 48 V | | | |
| | **C00333** | 2000x38 | 26 | C.V. 48 V | | | |
| | **C00334** | 3000x38 | 39 | C.V. 48 V | | | |
| | **C00335** | 530x530x38 | 13 | C.V. 48 V | | | |
| | **C01331** | 1000x38 | 25 | C.V. 48 V | 4 | 10 | 16 |
| | **C01332** | 1500x38 | 37,5 | C.V. 48 V | | | |
| | **C01333** | 2000x38 | 50 | C.V. 48 V | | | |
| | **C01334** | 3000x38 | 75 | C.V. 48 V | | | |
| | **C01335** | 530x530x38 | 27 | C.V. 48 V | | | |
| **60** | **C00341** | 1000x61 | 13 | C.V. 48 V | 6 | 10 | 16 |
| | **C00342** | 1500x61 | 19,5 | C.V. 48 V | | | |
| | **C00343** | 2000x61 | 26 | C.V. 48 V | | | |
| | **C00344** | 3000x61 | 39 | C.V. 48 V | | | |
| | **C00345** | 538x538x61 | 13 | C.V. 48 V | | | |
| | **C01336** | 1000x61 | 25 | C.V. 48 V | 8 | 6 | 10 |
| | **C01337** | 1500x61 | 37,5 | C.V. 48 V | | | |
| | **C01338** | 2000x61 | 50 | C.V. 48 V | | | |
| | **C01339** | 3000x61 | 75 | C.V. 48 V | | | |
| | **C01340** | 538x538x61 | 27 | C.V. 48 V | | | |
| **100** | **C00346** | 1000x100 | 20 | C.V. 48 V | 7 | 10 | 16 |
| | **C00347** | 1500x100 | 30 | C.V. 48 V | | | |
| | **C00348** | 2000x100 | 40 | C.V. 48 V | | | |
| | **C00349** | 3000x100 | 30 | C.V. 48 V | | | |
| | **C00350** | 576x576x100 | 31 | C.V. 48 V | | | |

Per lunghezze massime dei cavi effettive,fare riferimento a support@linealight.com
* Maximum distance between LED driver and last device at full load.
For effective maximum cable lengths,please refer to support@linealight.com

**SERIE | *SERIES:* ROLLIP 35/60/100_MF V2 48V**

**BRAND: i-LèD**

MARRONE / BROWN = LINEA / *LINE*
AZZURRO / LIGHT BLUE = NEUTRO / *NEUTRAL*
GIALLO-VERDE / YELLOW-GREEN = TERRA / EARTH CPC | PE

**CABLAGGIO IN PARALLELO | TENSIONE COSTANTE**
***PARALLEL WIRING | CONSTANT VOLTAGE*** **CV**

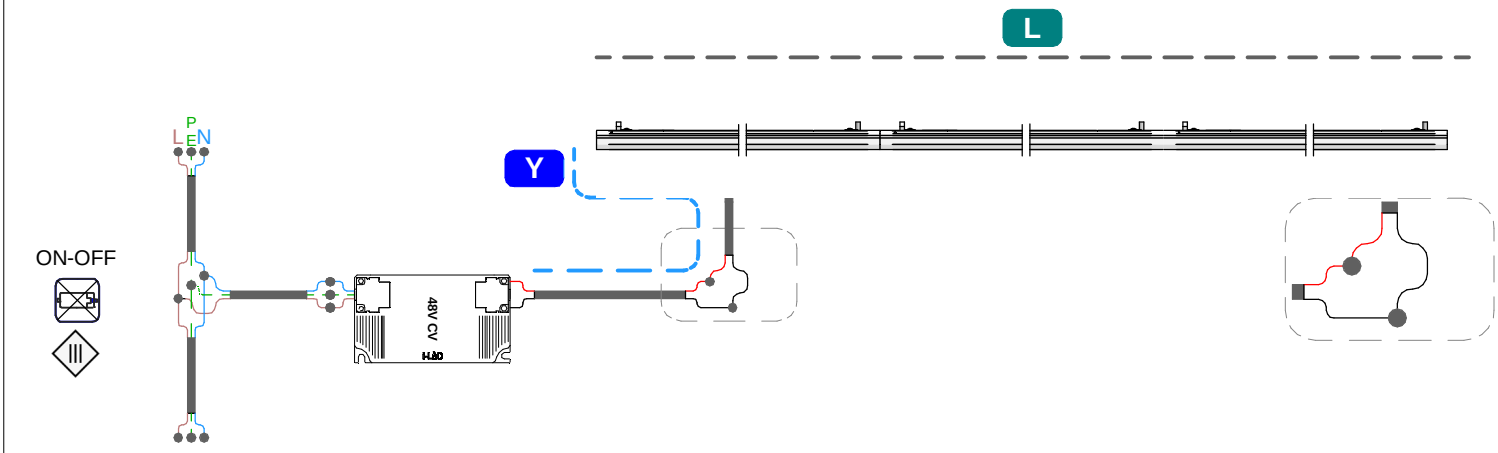


**CABLAGGIO IN PARALLELO | TENSIONE COSTANTE**
***PARALLEL WIRING | CONSTANT VOLTAGE*** **CV**

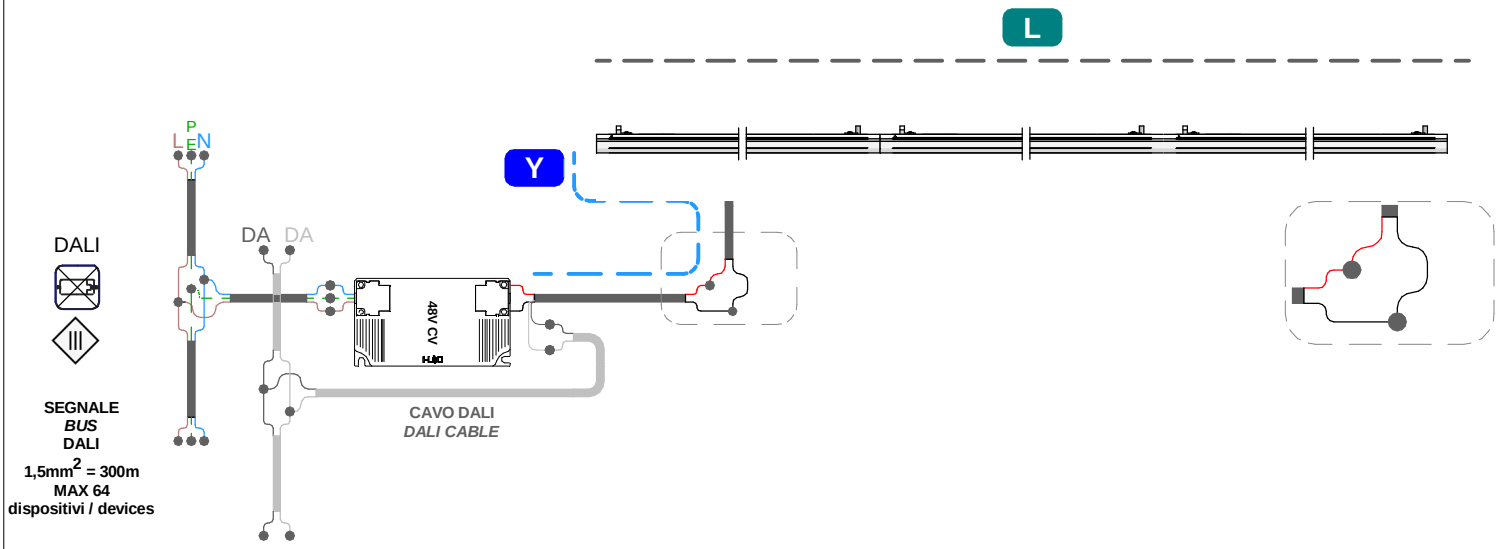


**ALIMENTATORI SUGGERITI | *SUGGESTED DRIVER***

**MCB**

**MAGNETOTERMICI / MCB**

| CODICE *CODE* | POTENZA *POWER* | TIPO *TYPE* | B16 | B20 | C16 | C20 |
|---|---|---|---|---|---|---|
| 99784 | 150 W | ON/OFF | 4 | 5 | 6 | 8 |
| 99785 | 240 W | ON/OFF | 4 | 5 | 6 | 8 |
| C-E400003 | 150 W | DALI 2 PUSH | 2 | 2 | 2 | 3 |
| 99784 + 83041 | 150 W | DALI PUSH 0/1-10V | 4 | 5 | 6 | 8 |
| 99785 + 83041 | 240 W | DALI PUSH 0/1-10V | 4 | 5 | 6 | 8 |

SEGUIRE LE SCHEDE TECNICHE DEI DRIVER PER I DIAGRAMMI DI COLLEGAMENTO DEL PRODUTTORE

*FOLLOW THE DRIVERS DATASHEET FOR THE MANUFACTURER DETAILED WIRING*

**COMBINAZIONE COLORI CONDUTTORI**
***CABLE COLOR CODING***

NERO/*BLACK* = **NEGATIVO - / *NEGATIVE* -**
ROSSO/*RED* = **POSITIVO + / *POSITIVE* +**

**DALI**

**CAVO DALI / *DALI CABLE***

GRIGIO/ *GREY* = **DALI 1**
GRIGIO CHIARO / *LIGHT GREY* = **DALI 2**