SERIE | *SERIES:* ROLLIP 35/60/100_MF V2 48V

BRAND: i-LèD

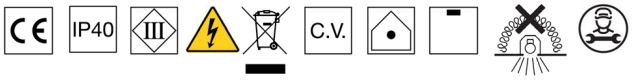

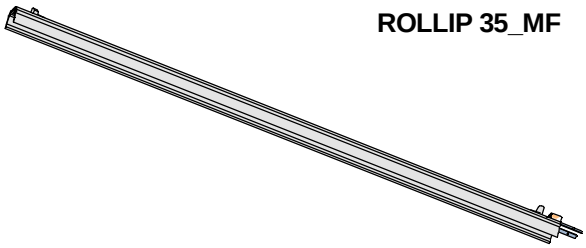

ROLLIP 35_MF

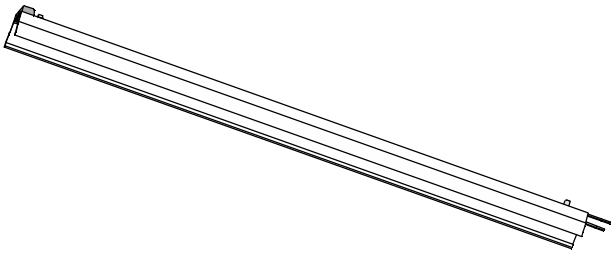

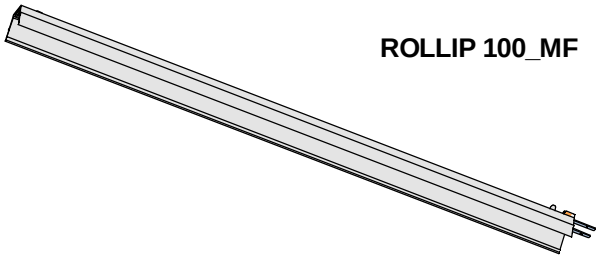

ROLLIP 100_MF

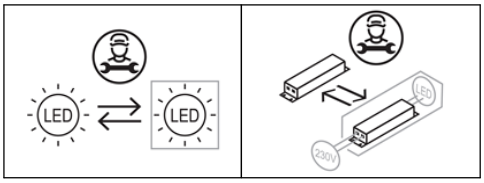

SPECIFICHE PRODOTTI - CODICI | *PRODUCTS SPECIFICATION - CODES*

CODE	*Dimensions (LxWxH / Ø x H mm)*	*POWER (W)*	*CLASS III*		*WEIGHT (Kg)*	*CLASS*	*IP* *	*CRI*	*Energy class light source* *Temperature color LED (°K)*				*N° light source*	*Conn. Type*
			VOLTAGE (V)	CURRENT (mA)					2700	3000	3500	4000		
C00331	1000x38	13	C.V. 48	/	0,6	3	40	90	E	E	D	D	2	
C00332	1500x38	19,5	C.V. 48	/	0,8	3	40	90	E	E	D	D	3	
C00333	2000x38	26	C.V. 48	/	1,2	3	40	90	E	E	D	D	4	
C00334	3000x38	39	C.V. 48	/	1,8	3	40	90	E	E	D	D	5	
C00335	530x530x38	13	C.V. 48	/	0,6	3	40	90	E	E	D	D	2	
C01331	1000x38	25	C.V. 48	/	0,6	3	40	90	E	E	D	D	2	
C01332	1500x38	37,5	C.V. 48	/	0,8	3	40	90	E	E	D	D	3	
C01333	2000x38	50	C.V. 48	/	1,2	3	40	90	E	E	D	D	4	
C01334	3000x38	75	C.V. 48	/	1,8	3	40	90	E	E	D	D	5	
C01335	530x530x38	25	C.V. 48	/	0,6	3	40	90	E	E	D	D	2	
C00341	1000x61	13	C.V. 48	/	0,7	3	40	90	E	E	D	D	2	
C00342	1500x61	19,5	C.V. 48	/	1,2	3	40	90	E	E	D	D	3	
C00343	2000x61	26	C.V. 48	/	1,6	3	40	90	E	E	D	D	4	Y
C00344	3000x61	39	C.V. 48	/	2,3	3	40	90	E	E	D	D	5	
C00345	538x538x61	13	C.V. 48	/	0,8	3	40	90	E	E	D	D	2	
C01336	1000x61	25	C.V. 48	/	0,7	3	40	90	E	E	D	D	2	
C01337	1500x61	37,5	C.V. 48	/	1,2	3	40	90	E	E	D	D	3	
C01338	2000x61	50	C.V. 48	/	1,6	3	40	90	E	E	D	D	4	
C01339	3000x61	75	C.V. 48	/	2,3	3	40	90	E	E	D	D	5	
C01340	538x538	25	C.V. 48	/	0,8	3	40	90	E	E	D	D	2	
C00346	1000x100	20	C.V. 48	/	1	3	40	90	E	E	D	D	4	
C00347	1500x100	30	C.V. 48	/	1,8	3	40	90	E	E	D	D	6	
C00348	2000x100	40	C.V. 48	/	2,3	3	40	90	E	E	D	D	8	
C00349	3000x100	60	C.V. 48	/	3,3	3	40	90	E	E	D	D	10	
C00350	576x576	21,5	C.V. 48	/	1	3	40	90	E	E	D	D	4	

Ta -20°C ÷ +50°C

*** IL DIFFUSORE DEVE ESSERE INSTALLATO | *DIFFUSER MUST BE INSTALLED***

linea light group	**ISTRUZIONI DI MONTAGGIO** *MOUNTING INSTRUCTIONS*	**REVISIONE N°.** *REVISION N°.*	**DATA**
		Rev. 2	5/27/2026

FG100096

SERIE | *SERIES:* ROLLIP 35/60/100_MF V2 48V

BRAND: i-LèD

ROLLIP 35_MF

ACCESSORI NON INCLUSI
ACCESSORIES NOT INCLUDED

A. TAPPI DI CHIUSURA
A. END CAPS

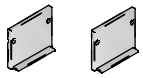

C-V400006

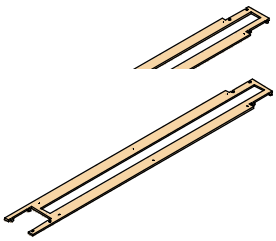

C-V200006 | 2pcs

C. PARABORDI
C. CORNER PROFILE

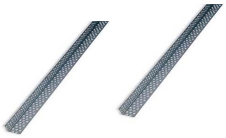

C-C600001 | 2pcs

D. DIFFUSORE ASIMMETRICO
D. ASYMMETRIC DIFFUSER



C-U200006 | 5m
C-U200007 | 10m

E. DIFFUSORE OPALE
E. OPALINE DIFFUSER



C-U200002 | 5m
C-U200003 | 10m
C-U200004 | 20m

DIMENSIONI / *DIMENSIONS*

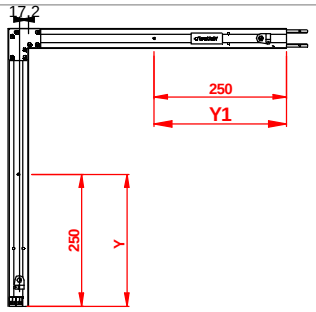

C00335/C01335

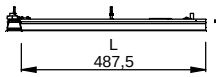

IN ROSSO RIPORTATA LA DISTANZA DI INSTALLAZZIONE DELLE STAFFE
DIMENSIONE "Y(#)"

HIGHLIGHTED IN RED THE DISTANCE BETWEEN EACH FIXING BRACKET
"Y (#)" DIMENSION

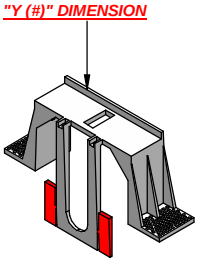

C00331/C01331

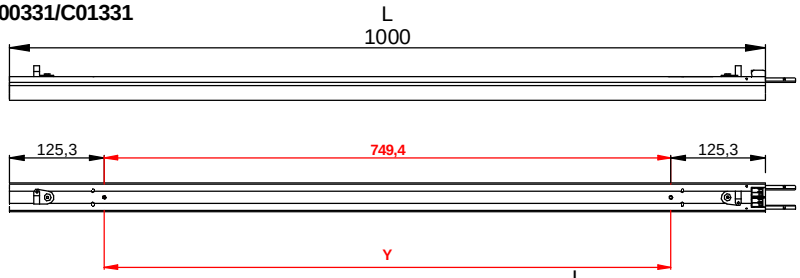

C00332/C01332

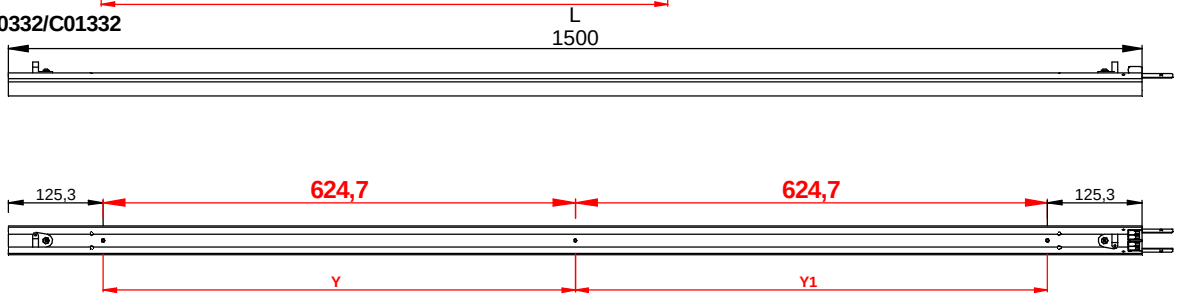

C00333/C01333

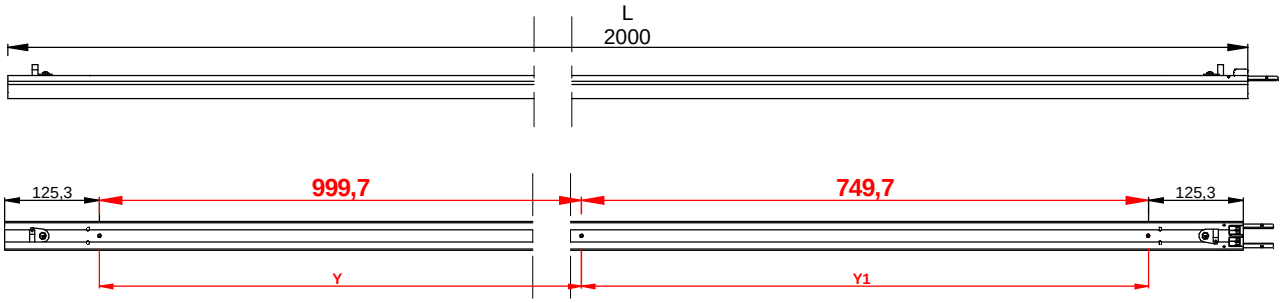

C00334/C01334

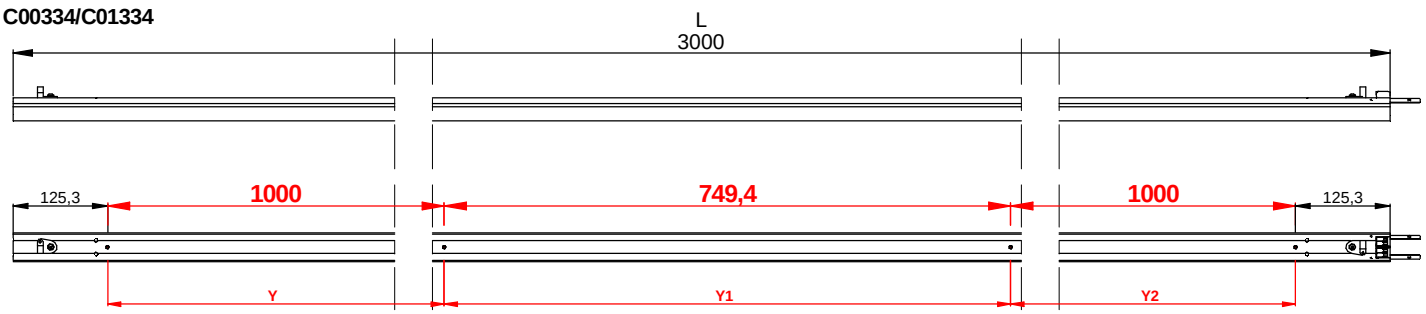

linea light group	**ISTRUZIONI DI MONTAGGIO** *MOUNTING INSTRUCTIONS*	**REVISIONE N°.** *REVISION N°.*	**DATA**	FGI00096
		Rev. 2	5/27/2026	

SERIE | *SERIES:* ROLLIP 35/60/100_MF V2 48V

BRAND: i-LèD

ROLLIP 60_MF

ACCESSORI NON INCLUSI
ACCESSORIES NOT INCLUDED

F. TAPPI DI CHIUSURA
F.END CAPS

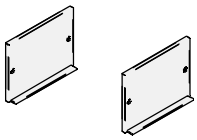

C-V400010

G. DIMA
G. TEMPLATE

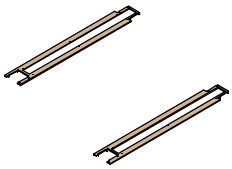

C-V200007 | 2pcs

H. PARABORDI
H. CORNER PROFILE

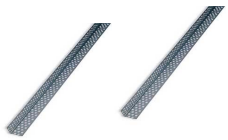

C-C600001 | 2pcs

I. DIFFUSORE ASIMMETRICO
I. ASYMMETRIC DIFFUSER

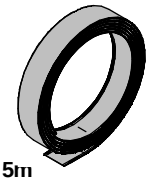

C-U200012 | 5m
C-U200013 | 10m

L. DIFFUSORE OPALE
L. OPALINE DIFFUSER



C-U20000[illegible]
C-U20000[illegible]
C-U200010 | 20m

M. DIFFUSORE UGR<19
M. UGR<19 DIFFUSER



C-U200014 | 5m
C-U200015 | 10m

IN ROSSO RIPORTATA LA DISTANZA DI INSTALLAZZIONE DELLE STAFFE
DIMENSIONE "Y(#)"

HIGHLIGHTED IN RED THE DISTANCE BETWEEN EACH FIXING BRACKET
"Y (#)" DIMENSION

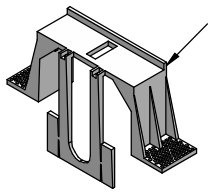

DIMENSIONI / *DIMENSIONS*

C00341/C01336

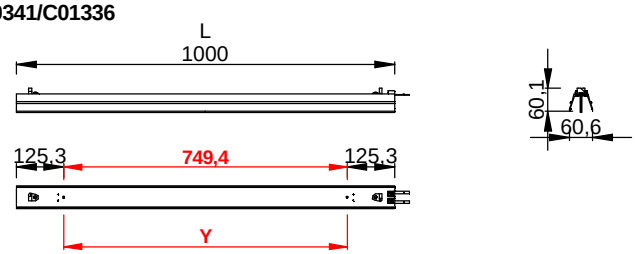

C00345/C01340

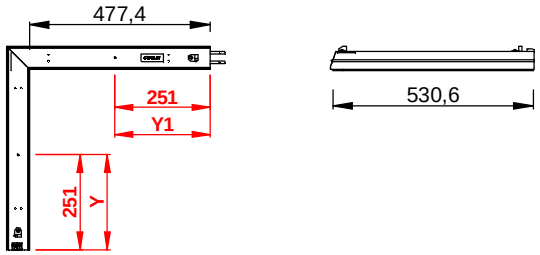

C00342/C01337

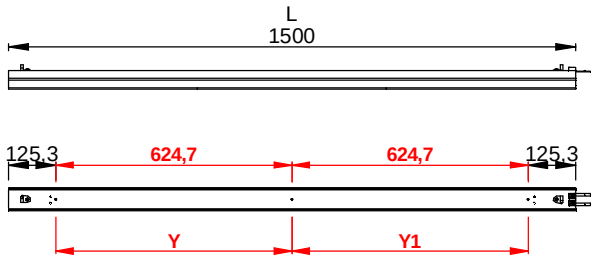

C00343/C01338

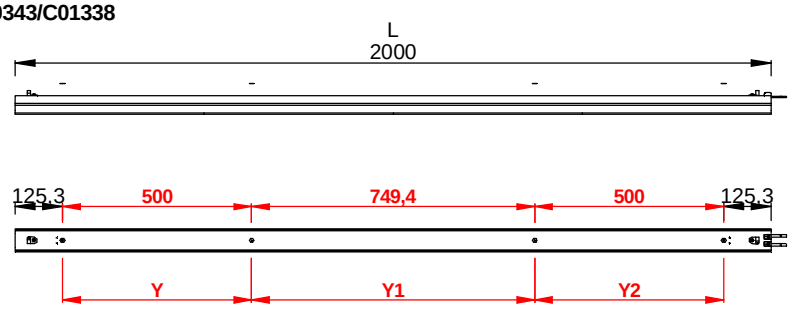

C00344/C01339

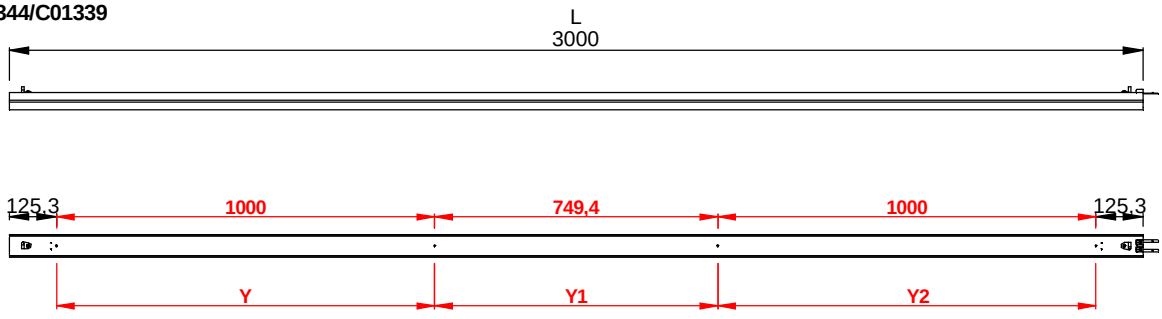

SERIE | *SERIES:* ROLLIP 35/60/100_MF V2 48V

BRAND: i-LED

ROLLIP 100_MF

ACCESSORI NON INCLUSI
ACCESSORIES NOT INCLUDED

N. TAPPI DI CHIUSURA
N.END CAPS

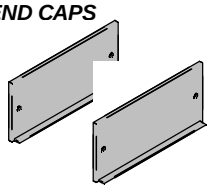

C-V400014

O. DIMA

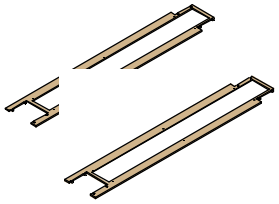

C-V200008 | 2pcs

P. PARABORDI
P. CORNER PROFILE

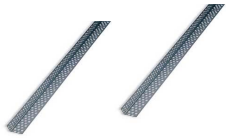

C-C600001 | 2pcs

Q. DIFFUSORE ASIMMETRICO
Q. ASYMMETRIC DIFFUSER

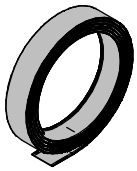

C-U200020 | 5m
C-U200021 | 10m

R. DIFFUSORE OPALE
R. OPALINE DIFFUSER

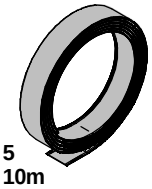

C-U200016 | 5
C-U200017 | 10m
C-U200018 | 20m

S. DIFFUSORE UGR<19
S. UGR<19 DIFFUSER



C-U200022 | 5m
C-U200023 | 10m

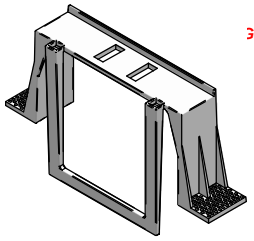

IN ROSSO RIPORTATA LA DISTANZA DI INSTALLAZZIONE DELLE STAFFE
DIMENSIONE "Y(#)"

GHTED IN RED THE DISTANCE BETWEEN EACH FIXING BRACKET
"Y (#)" DIMENSION

DIMENSIONI / *DIMENSIONS*

C00346

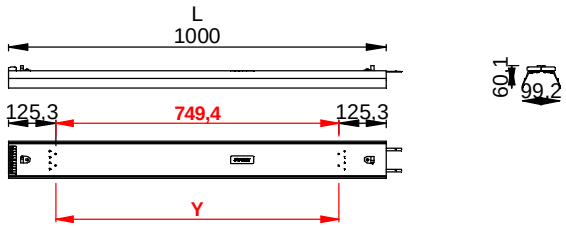

C00350

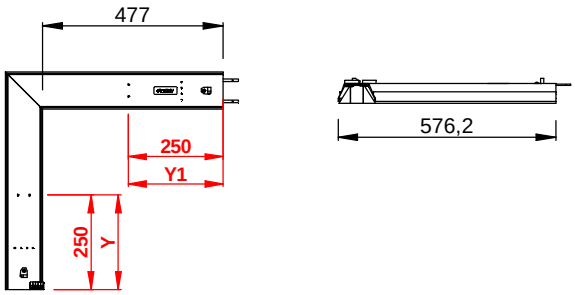

C00347

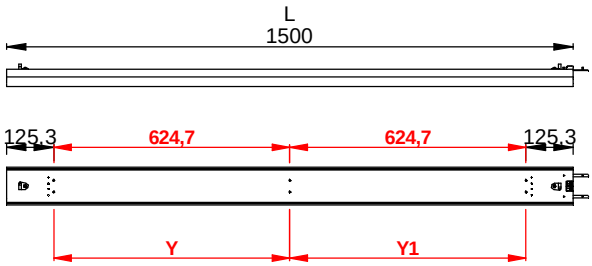

C00348

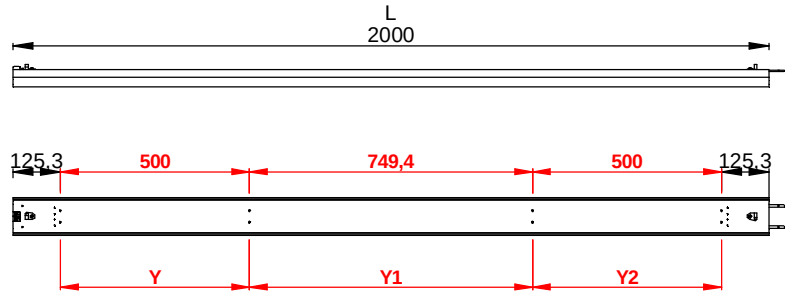

C00349

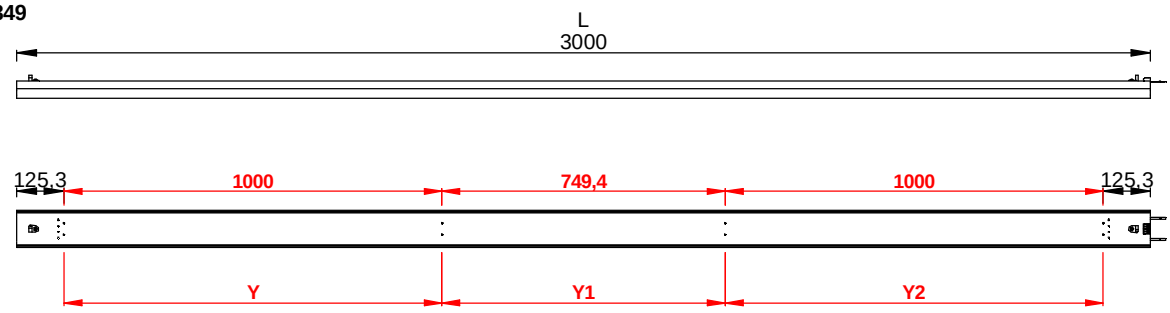

SERIE | *SERIES:* ROLLIP 35/60/100_MF V2 48V

BRAND: i-LèD

PRE-INSTALLAZIONE / *PRE-INSTALLATION*

ESEGUIRE I FORI DI INSTALLAZIONE DEL PRODOTTO UTILIZZANDO LE DIME
MAKE THE INSTALLATION HOLES USING THE TEMPLATES

UTILIZZANDO LA DIMA ED ACCESSORIO PARABORDI
USING THE TEMPLATE AND CORNER ACCESSORY

ROLLIP 35_MF **ROLLIP 60_MF** **ROLLIP 100_MF**

B. DIMA *B. TEMPLATE*	G. DIMA *G. TEMPLATE*	O. DIMA *O. TEMPLATE*	C. PARASPIGOLI *C. CORNER BEAD*
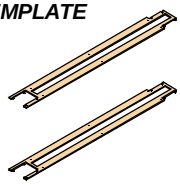	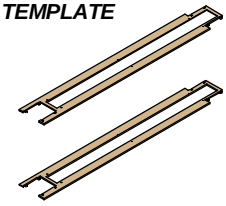	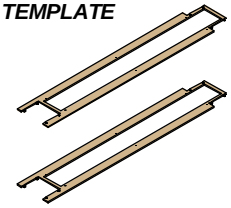	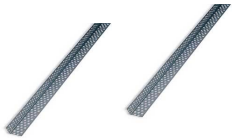
C-V200006 | 2pcs	C-V200007 | 2pcs	C-V200008 | 2pcs	C-C600001 | 2pcs

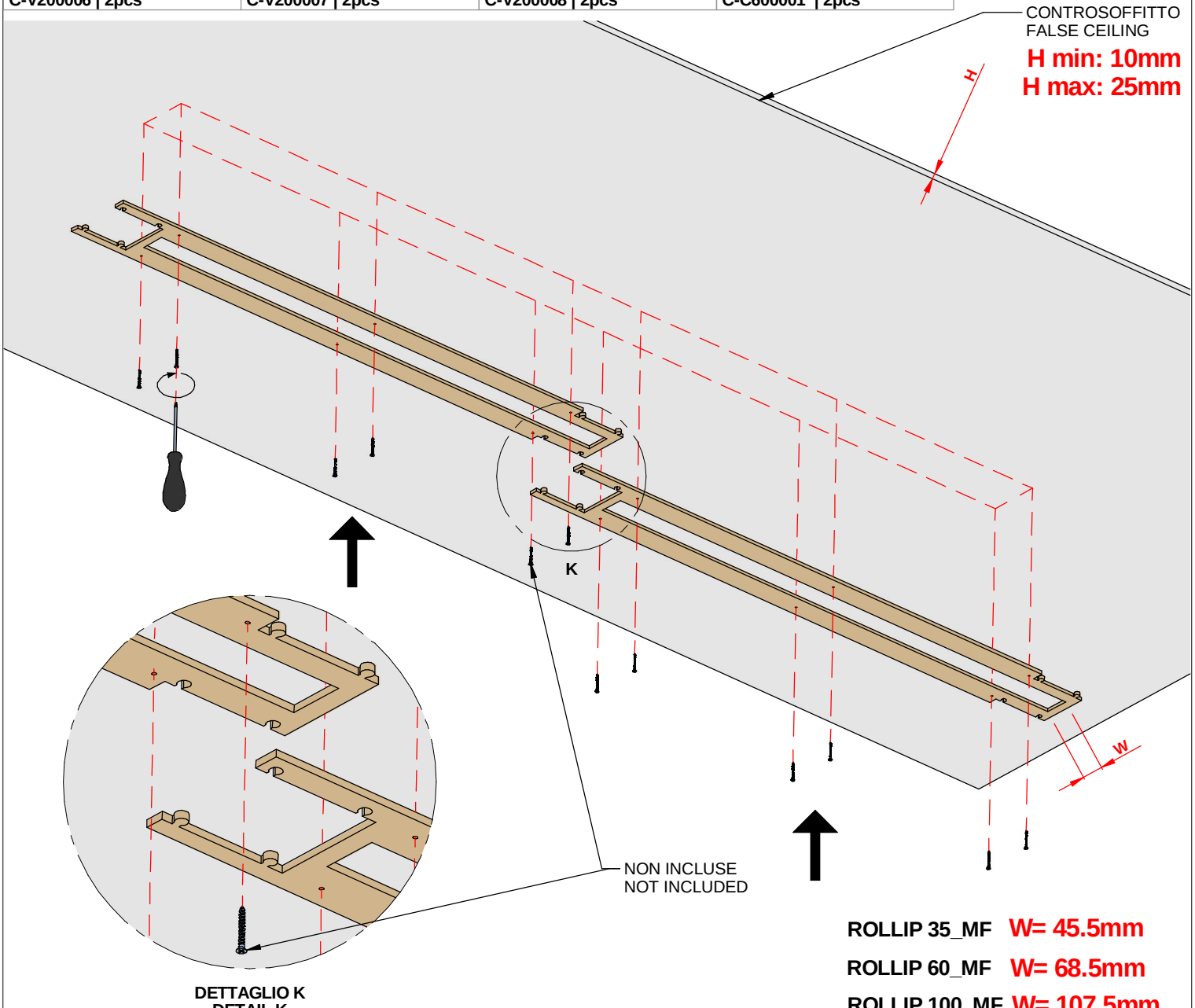

DETTAGLIO K
DETAIL K

ROLLIP 35_MF W= 45.5mm

ROLLIP 60_MF W= 68.5mm

ROLLIP 100_MF W= 107.5mm

SERIE | *SERIES:* ROLLIP 35/60/100_MF V2 48V

BRAND: i-LèD

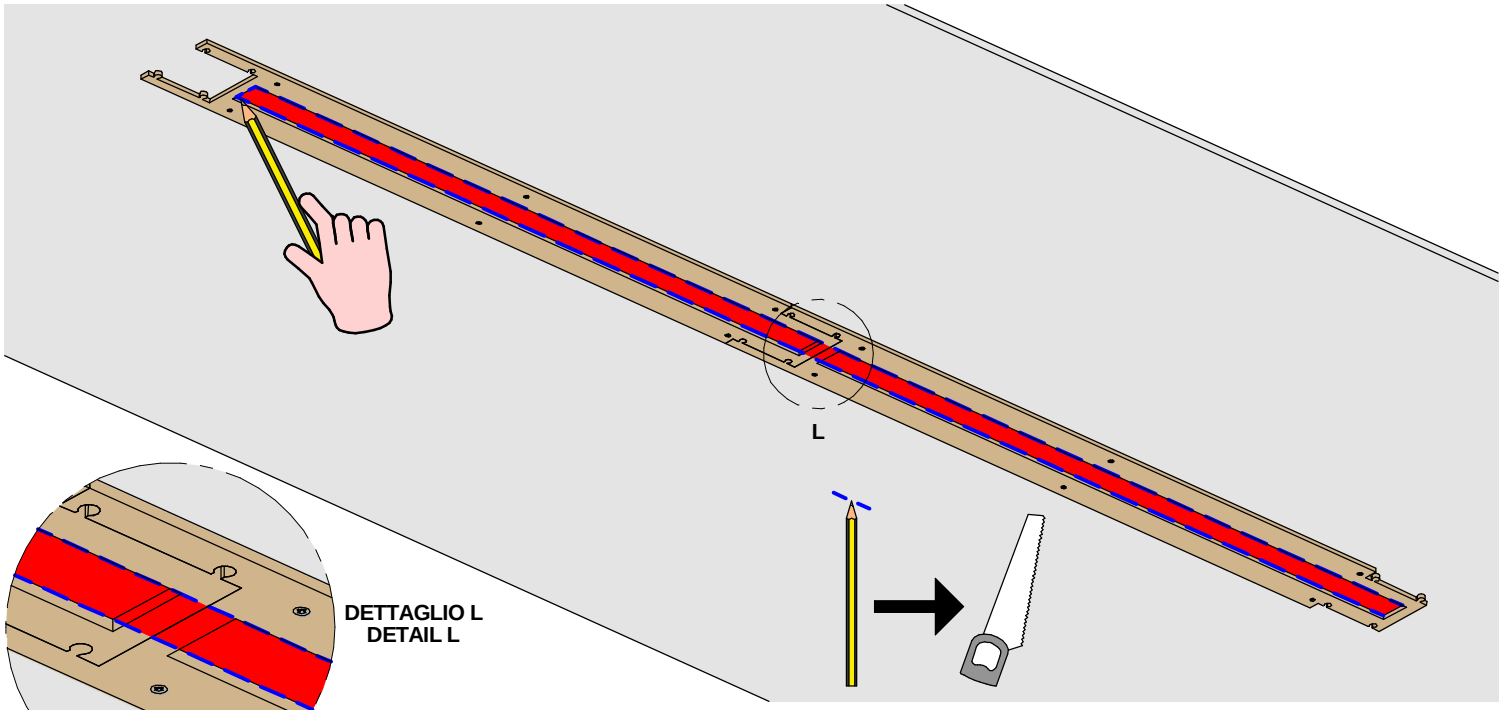

DETTAGLIO L
DETAIL L

RIPORTARE IL BORDO DELLE DIMA, CON IL SEGNO DELLA MATITA, SUL CONTROSOFFITTO; RIMUOVERE LE PARTI IN ROSSO, ANCHE QUELLE POSTE DIETRO LA DIMA

MARK THE TEMPLATE EDGES, ONTO THE FALSE CEILING, USING A PENCIL; REMOVE THE RED MARKED PARTS, ALSO THE ONE BEHIND THE TEMPLATE

AI BORDI DELL'APERTURA CREATASI FISSARE IL PRIMO PARASPIGOLO DEL LATO LUNGO ATTRAVERSO VITI DA CARTONGESSO

AT THE EDGES OF THE OPENING CREATED, FIX THE FIRST CORNER BEAD USING PLASTERBOARD SCREWS

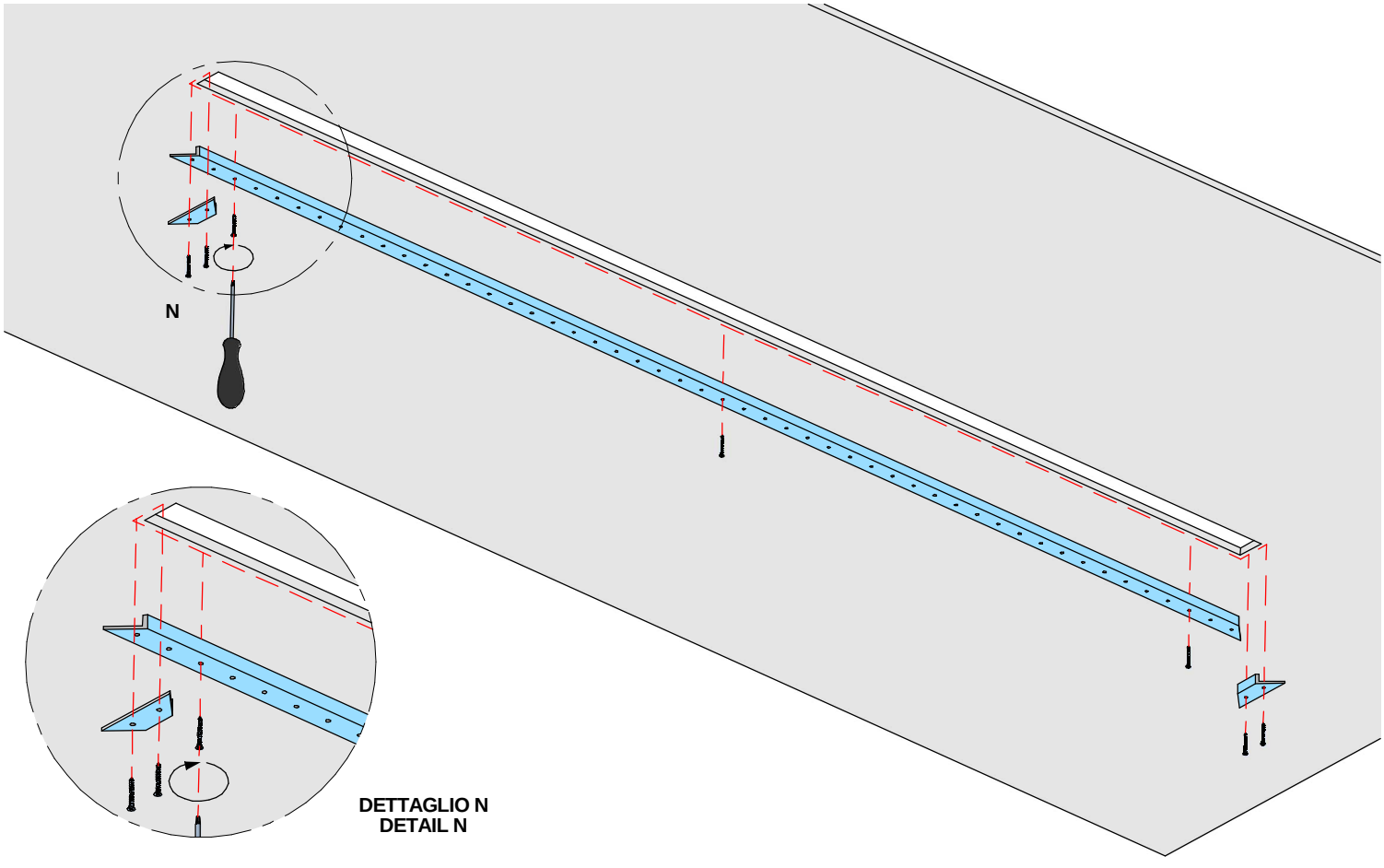

DETTAGLIO N
DETAIL N

SERIE | *SERIES:* ROLLIP 35/60/100_MF V2 48V

BRAND: i-LèD

LE STAFFE DI FISSAGGIO SONO DIFFERENTE TRA ROLLIP 35, 60 E 100
THE FIXING BRACKET ARE DIFFERENT FOR ROLLIP 35, 60 AND 100

ROLLIP 35_MF

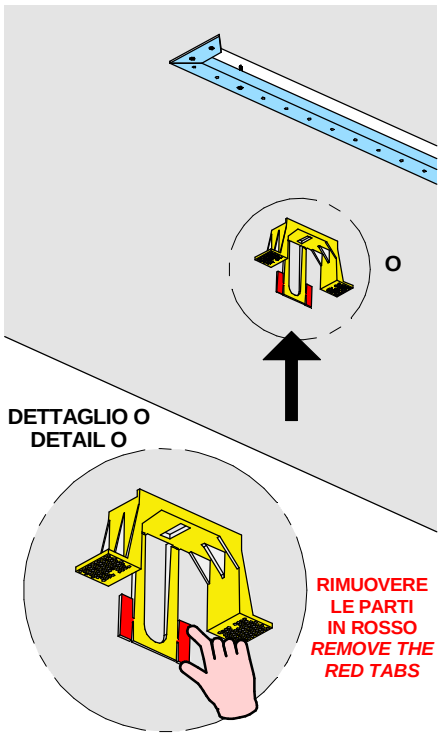

ROLLIP 60_MF

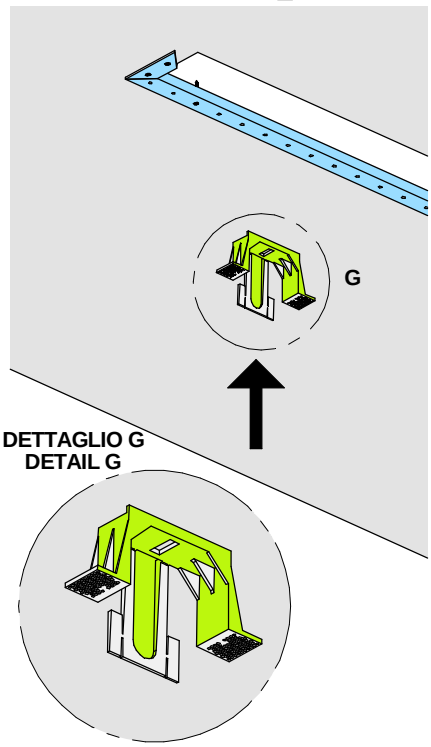

ROLLIP 100_MF

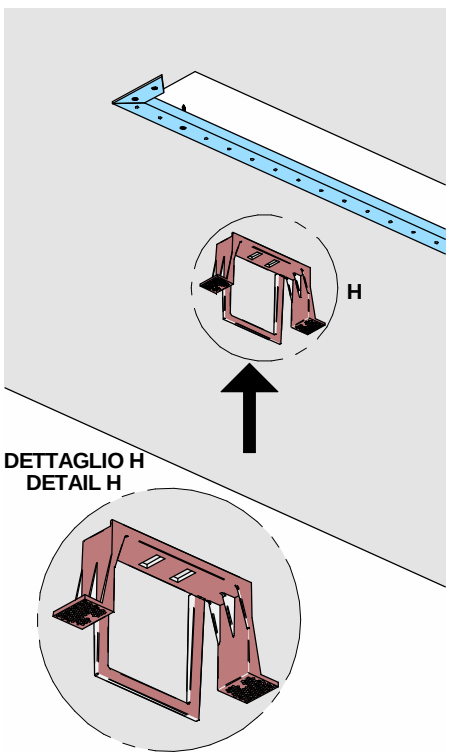

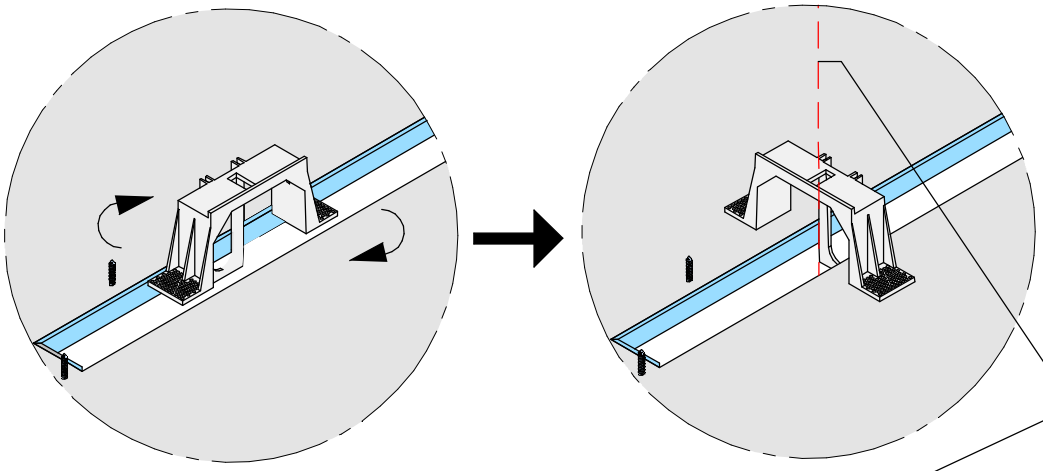

USANDO LA STAFFA DI MONTAGGIO COME DIMA APPOGGIARLA AL PRIMO PARASPIGOLI INSTALLATO PER DETERMINARE LA POSIZIONE E SPAZIATURA DELL'OPPOSTO

PLACE THE MOUNTING BRACKET NEXT TO THE ALREADY INSTALLED THE CORNER BEAD TO DEFINE THE SPACING AND THE POSITION OF THE OPPOSITE ONE

ROLLIP 35_MF	O= 38.5mm
ROLLIP 60_MF	O= 61mm
ROLLIP 100_MF	O= 100mm

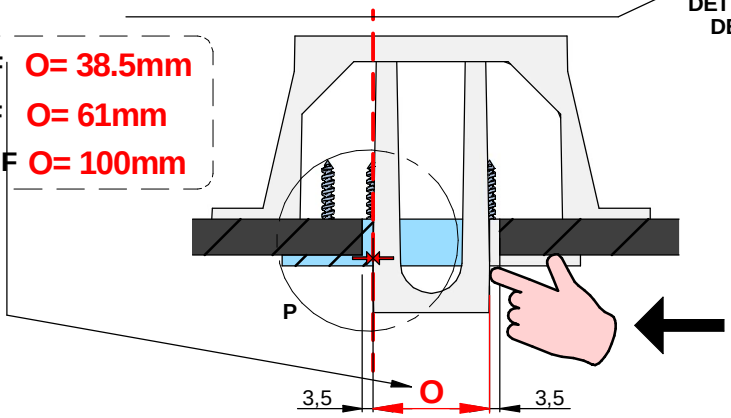

DETTAGLIO P
DETAIL P

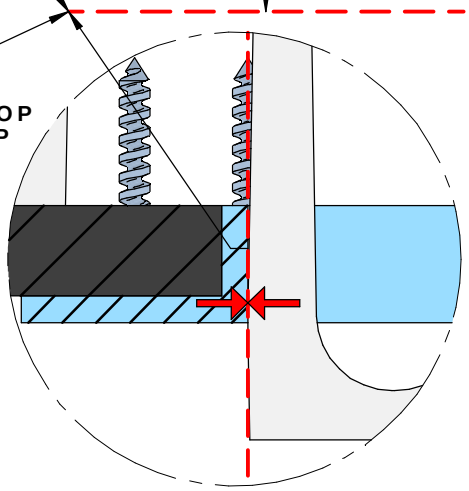

SERIE | *SERIES:* ROLLIP 35/60/100_MF V2 48V

BRAND: i-LèD

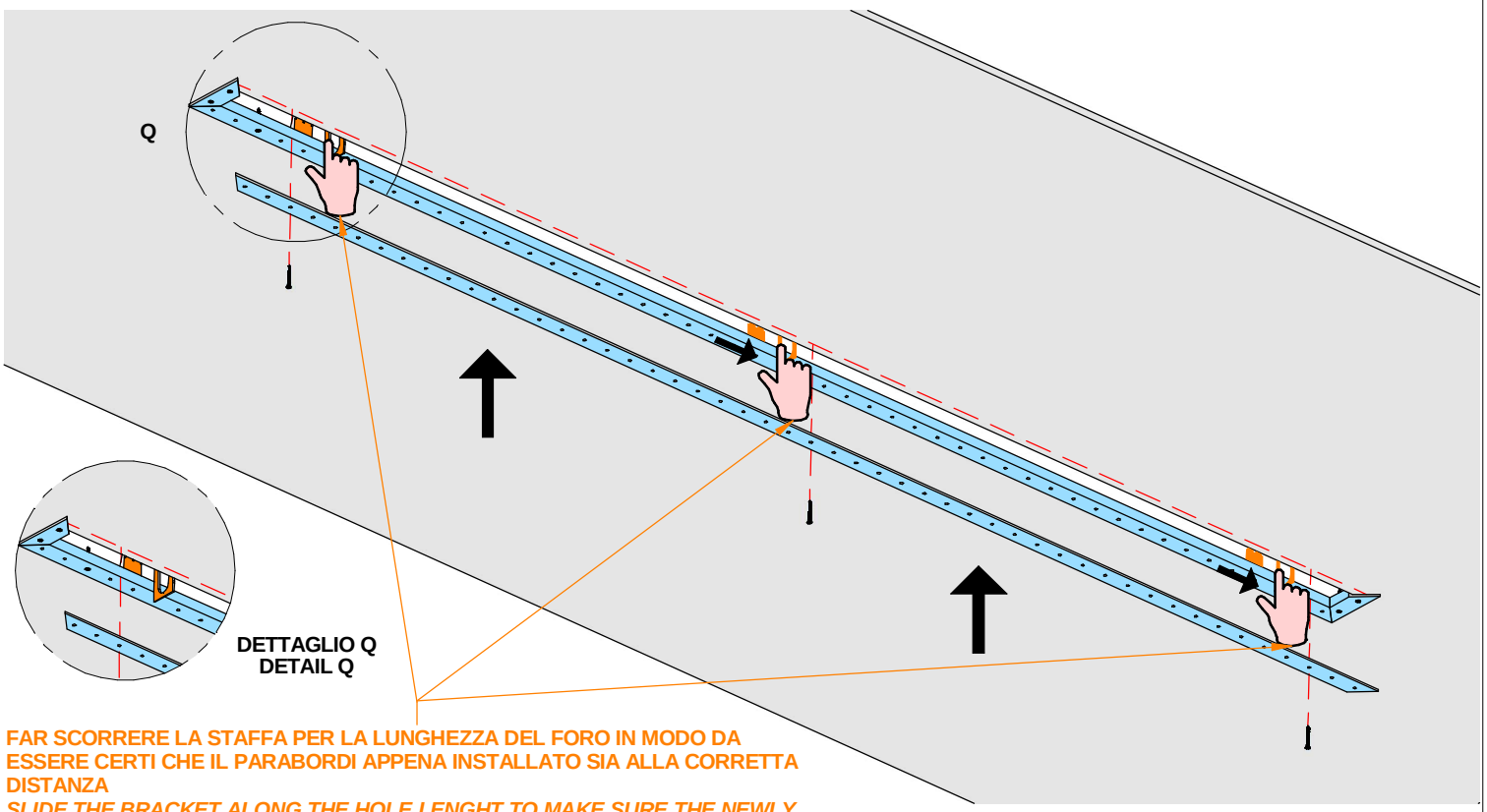

FAR SCORRERE LA STAFFA PER LA LUNGHEZZA DEL FORO IN MODO DA ESSERE CERTI CHE IL PARABORDI APPENA INSTALLATO SIA ALLA CORRETTA DISTANZA

SLIDE THE BRACKET ALONG THE HOLE LENGHT TO MAKE SURE THE NEWLY INSTALLED CORNER BEAD IS AT THE CORRECT DISTANCE

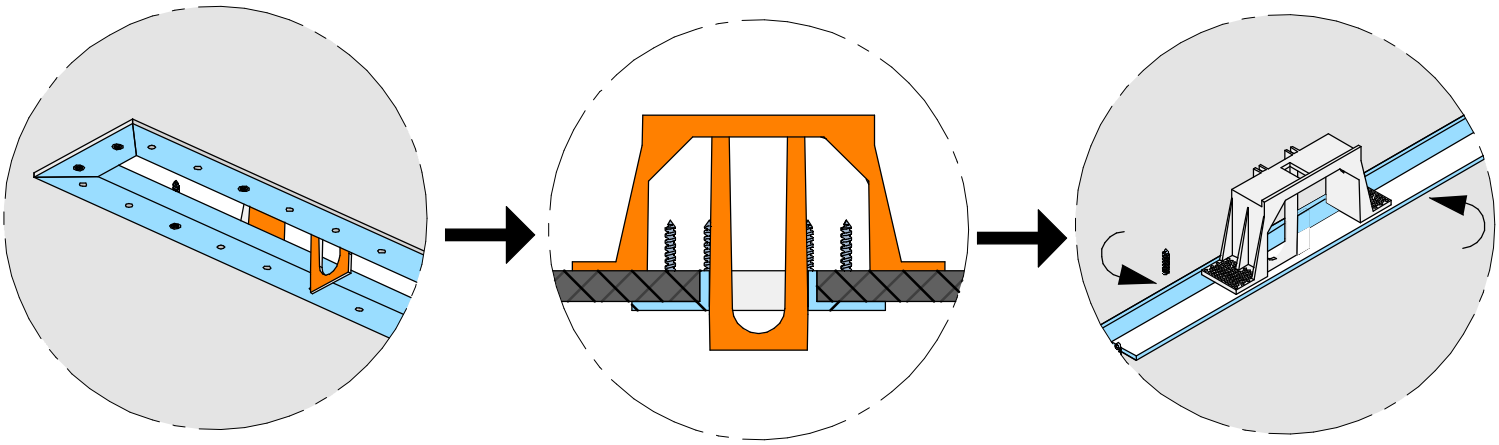

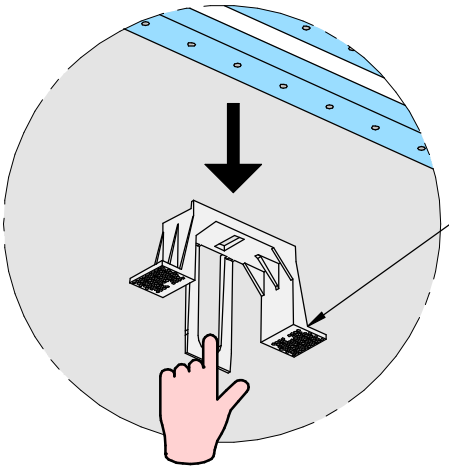

RIMUOVERE LA STAFFA DI INSTALLAZZIONE COME DIMA, VERRA' RIUTILIZZATA SUCCESSIVAMENTE

REMOVE THE INSTALLATION BRACKET USED AS TEMPLATE, WILL BE REUSED LATER

SERIE | *SERIES:* ROLLIP 35/60/100_MF V2 48V

BRAND: i-LèD

DOPO AVER INSTALLATO I PARASPIGOLI RASARE LA SUPERFICIE
AFTER INSTALLING THE CORNER BEADS, USE DRYWALL JOINT COMPOUND

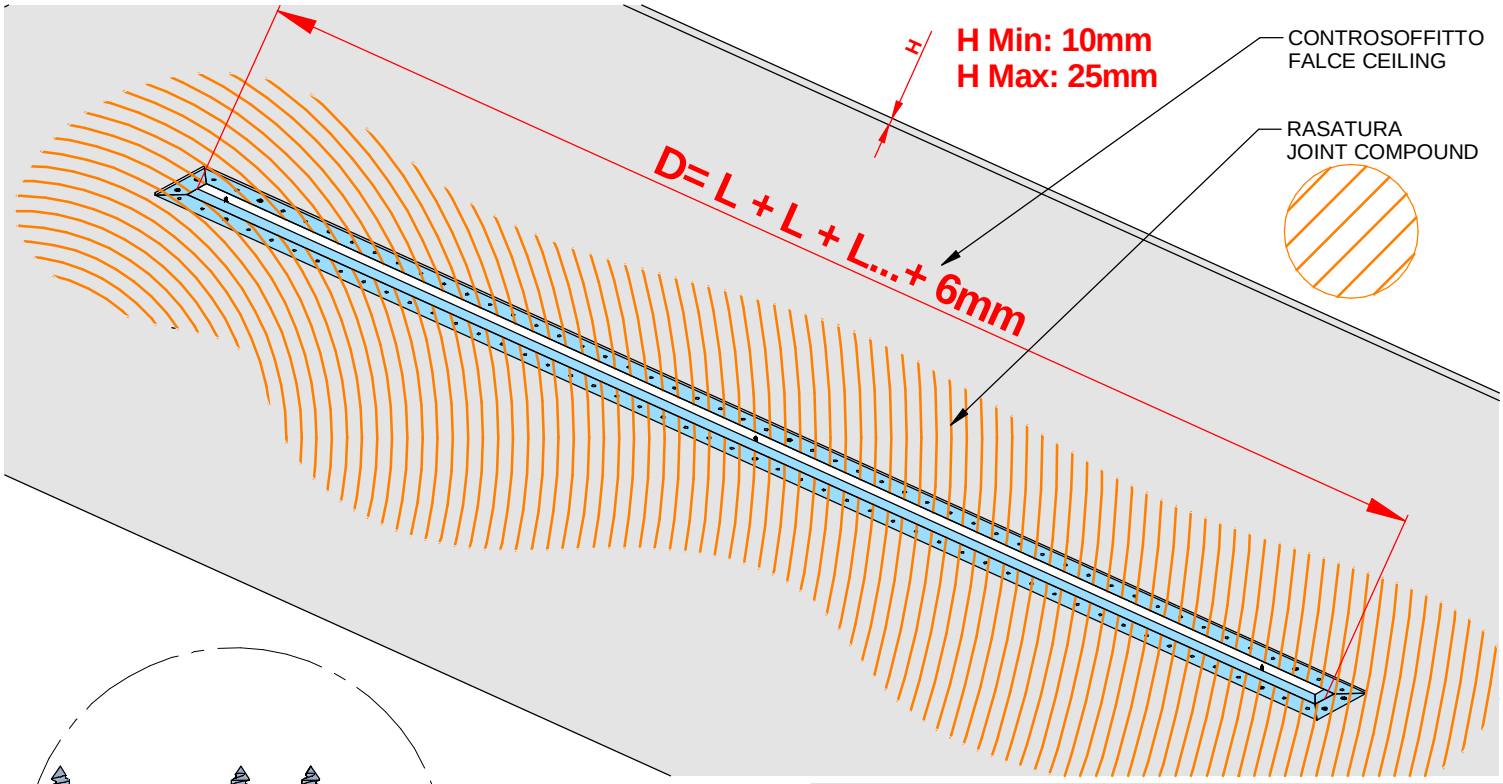

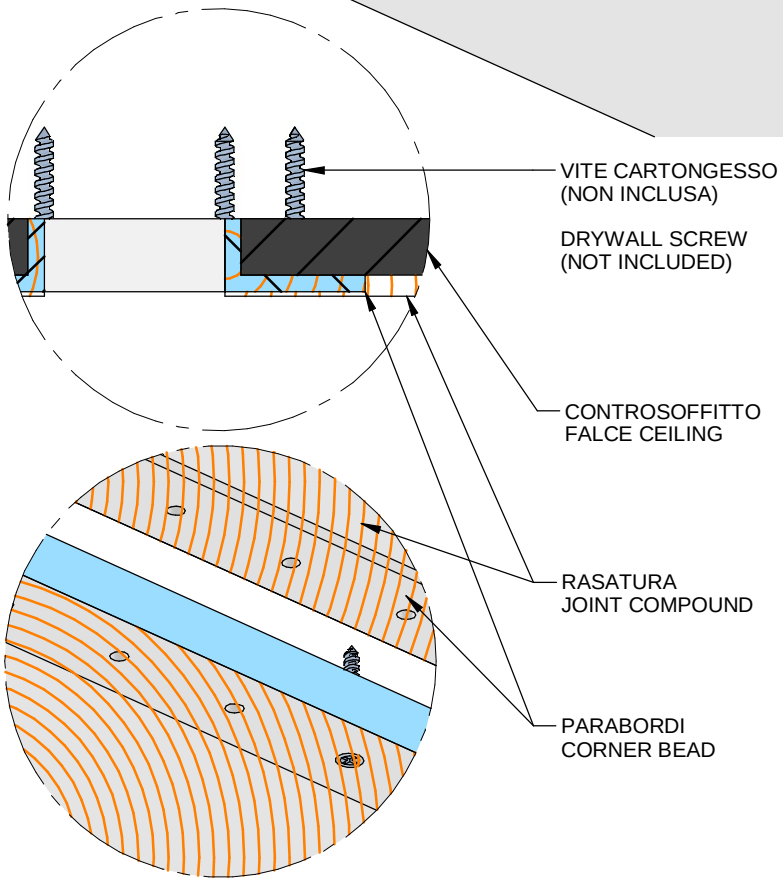

ATTENZIONE / *ATTENTION*

LE MISURE SOTTO RIPORTATE SONO GIA' COMPRESE DI PARABORDI INSTALLATO

THE DIMENSION BELOW ARE SPECIFIED AS THE CORNER BEAD IS ALREADY INSTALLED

ROLLIP 35_MF	38.5mm	487.5mm	530mm
ROLLIP 60_MF	61mm	477.5mm	542mm
ROLLIP 100_MF	100mm	477mm	580mm

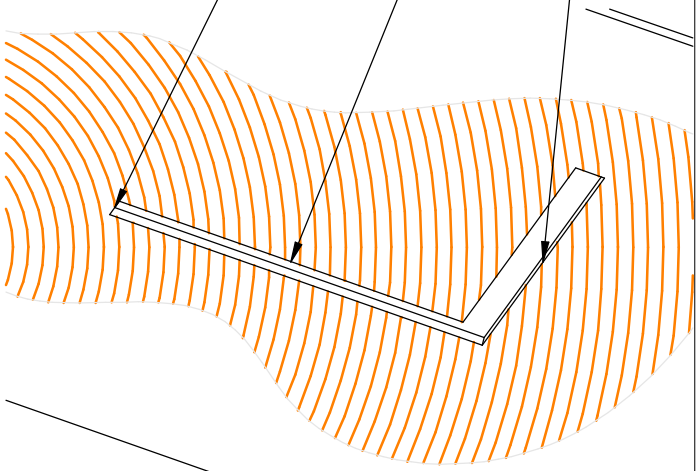

D= LUNGHEZZA PRODOTTI (L) + 2 x TAPPI DI CHIUSURA (6mm)
***D= PRODUCTS LENGHT (L) + 2 x END-CAPS* (6mm)**

ROLLIP 35_MF ROLLIP 60_MF ROLLIP 100_MF

CODICE *REF.*	CODICE *REF.*	CODICE *REF.*	LUNGHEZZA (L) *LENGHT (L)*
C00331/C01331	C00341/C01336	C00346	1000mm
C00332/C01332	C00342/C01337	C00347	1500mm
C00333/C01333	C00343/C01338	C00348	2000mm
C00334/C01334	C00344/C01339	C00349	3000mm

TAPPI *END CAPS*	SPESSORE *WIDTH*
C-V400006	3mm
C-V400010	3mm
C-V400014	3mm

SERIE | *SERIES:* ROLLIP 35/60/100_MF V2 48V

BRAND: i-LèD

INSTALLAZIONE / *INSTALLATION*

1 INSERIRE NEL FORO LE STAFFE DI FISSAGGIO INCLUSE E RISPETTARE LA DISTANZA "Y" PER IL FISSAGGIO
INSERT THE INCLUDED FIXING BRACKETS INTO THE HOLE AND RESPECT THE "Y" GAP FOR FIXING

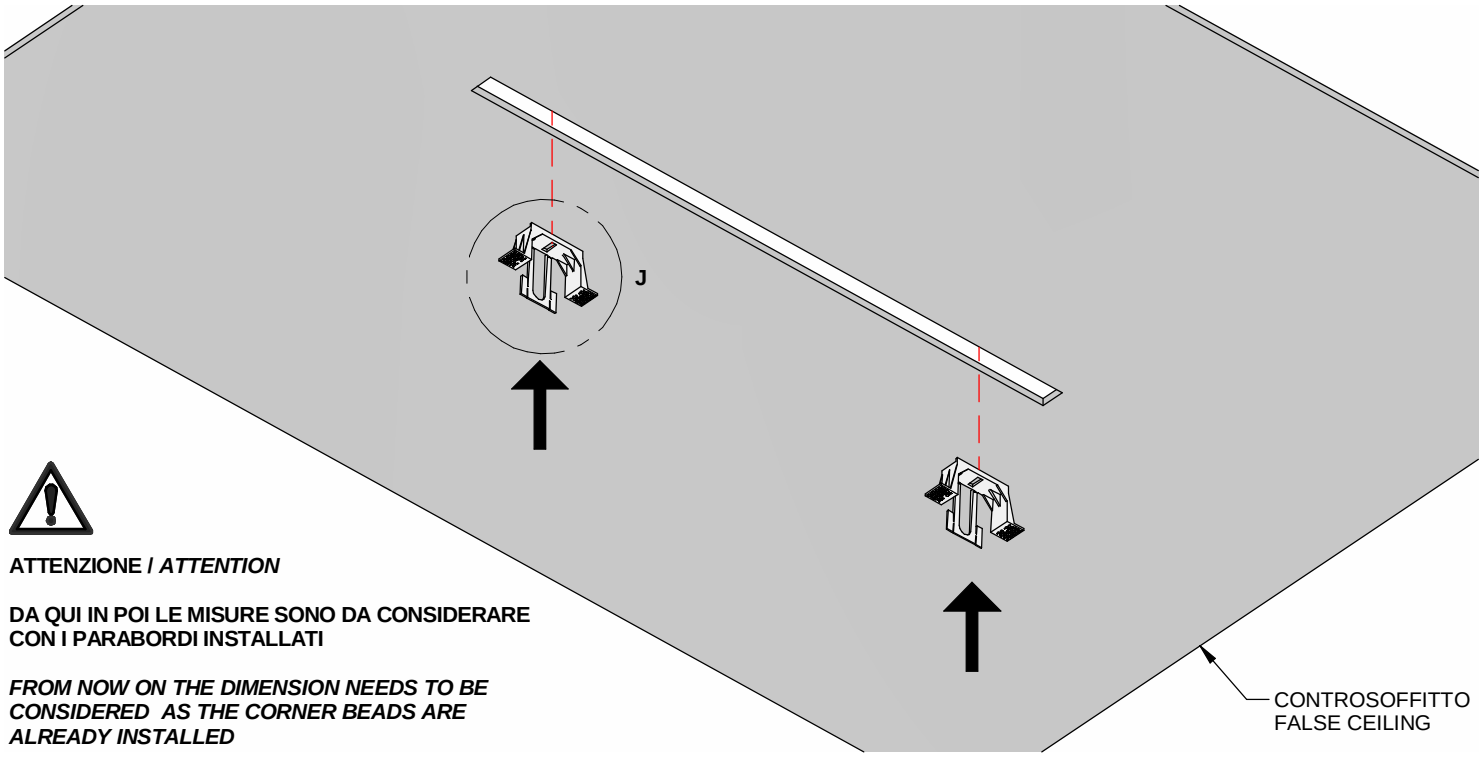

ATTENZIONE / *ATTENTION*

DA QUI IN POI LE MISURE SONO DA CONSIDERARE CON I PARABORDI INSTALLATI

FROM NOW ON THE DIMENSION NEEDS TO BE CONSIDERED AS THE CORNER BEADS ARE ALREADY INSTALLED

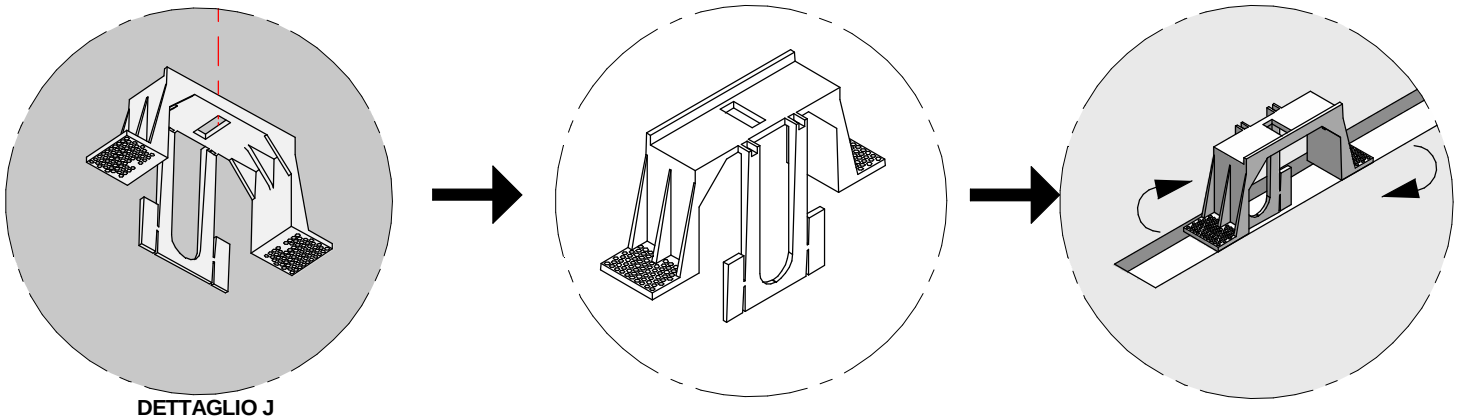

DETTAGLIO J
DETAIL J

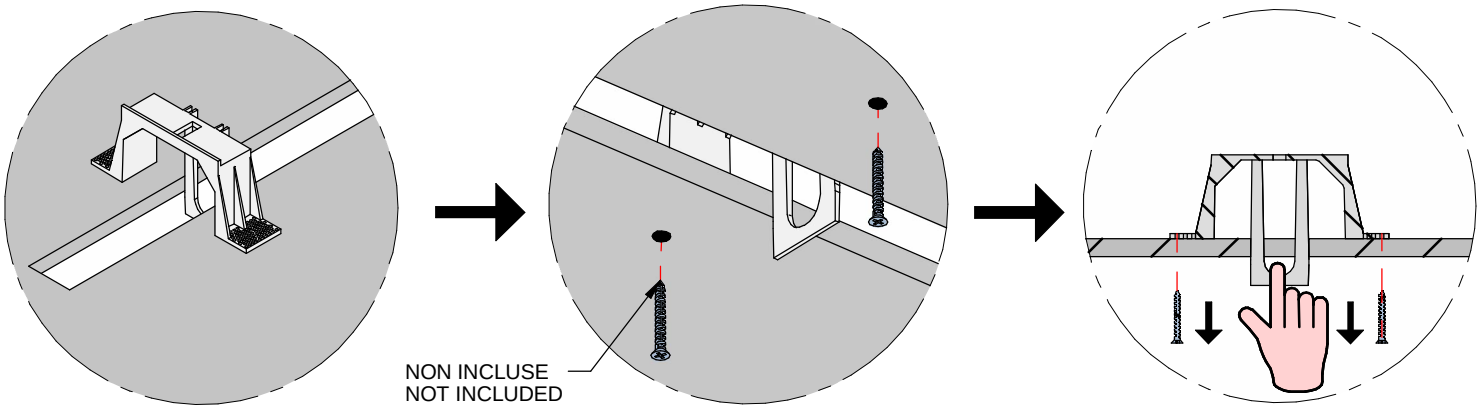

SERIE | *SERIES:* ROLLIP 35/60/100_MF V2 48V

BRAND: i-LèD

RIMUOVERE LE PARTI IN ROSSO
REMOVE THE RED TABS

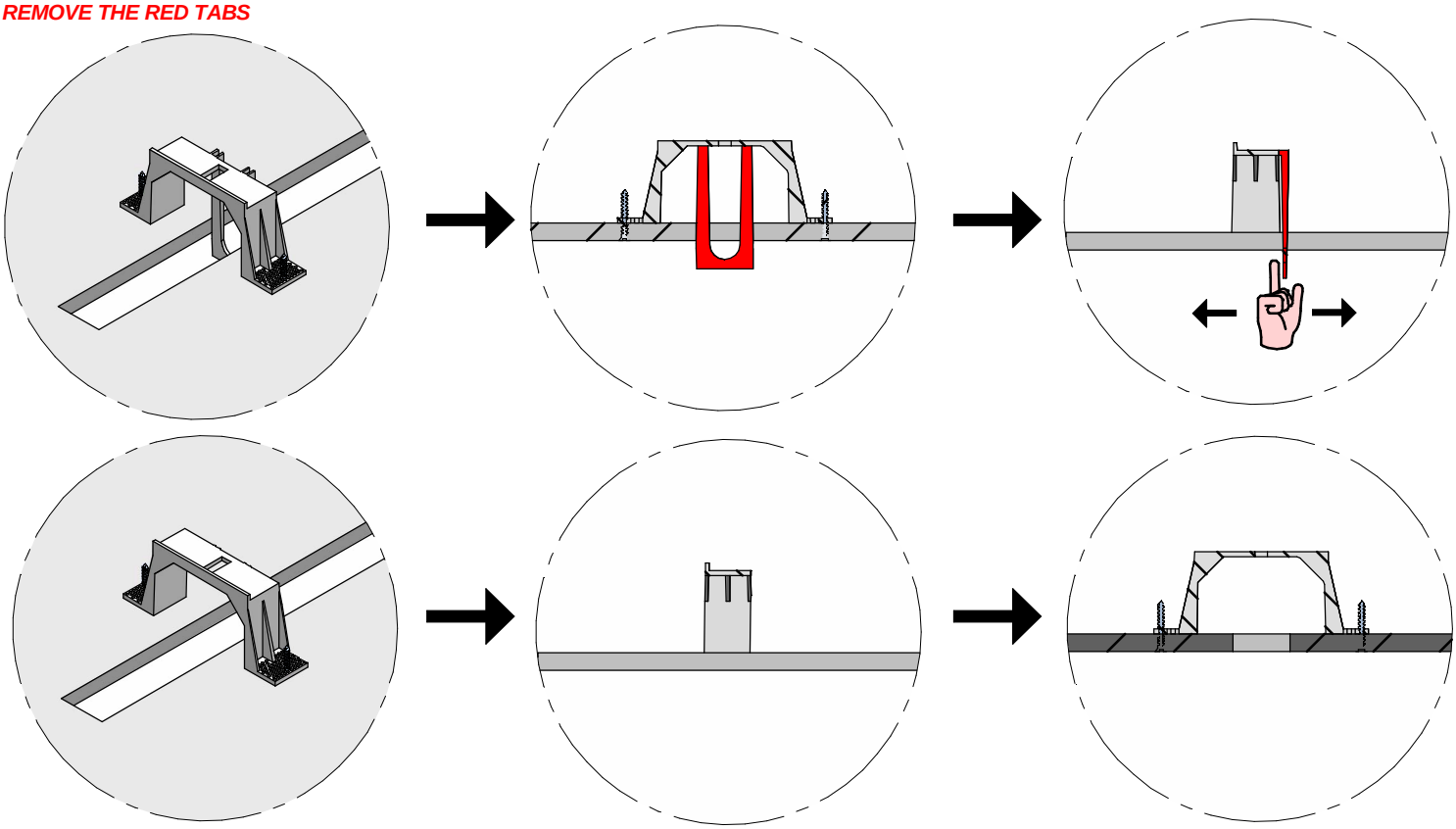

2 FISSAGGIO DEL CORPO ILLUMINANTE ALLE STAFFE
FIXING PROCEDURE, LIGHT FITTING TO THE BRACKETS

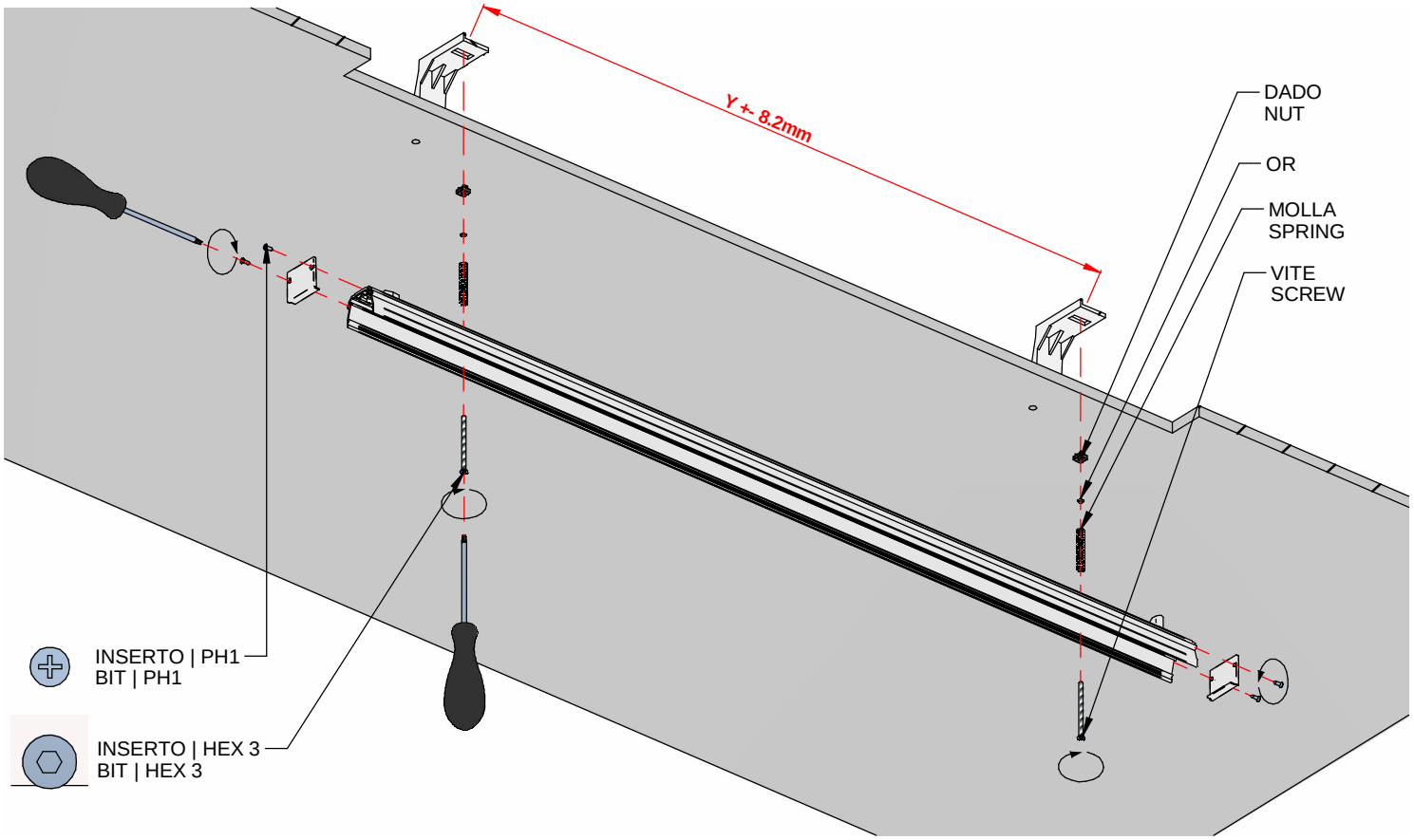

SERIE | *SERIES:* ROLLIP 35/60/100_MF V2 48V

BRAND: i-LèD

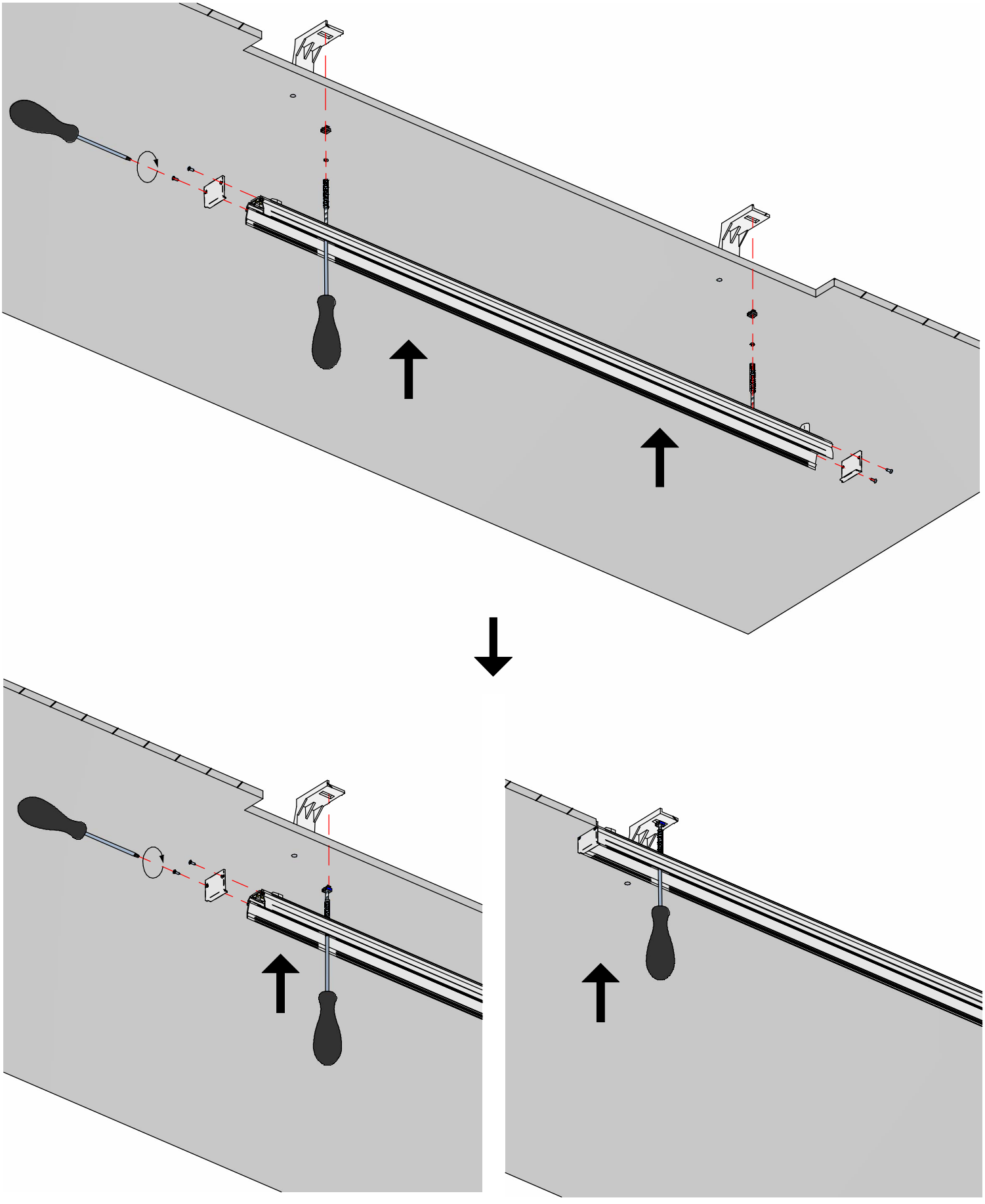

SERIE | *SERIES:* ROLLIP 35/60/100_MF V2 48V

BRAND: i-LED

RISPETTARE L'ORIENTAMENTO DELLE PARTI SEGNATE IN ARANCIONE, POSIZIONATO NELLA SEDE DELLA STAFFA DI DEVE BLOCCARE SU ESSA
MIND THE ORANGE HIGHLIGHTED PARTS INSERT SIDE, ONCE IN THE BRACKET HOLE THEY WILL LOCK IN PLACE

ROLLIP 35_MF ROLLIP 60_MF

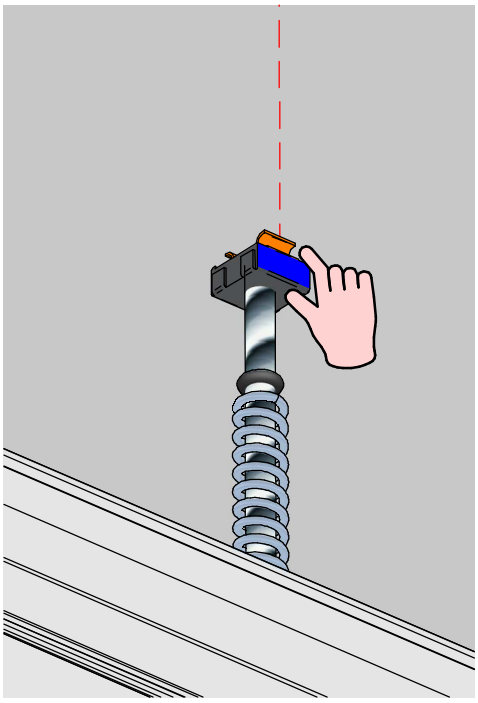

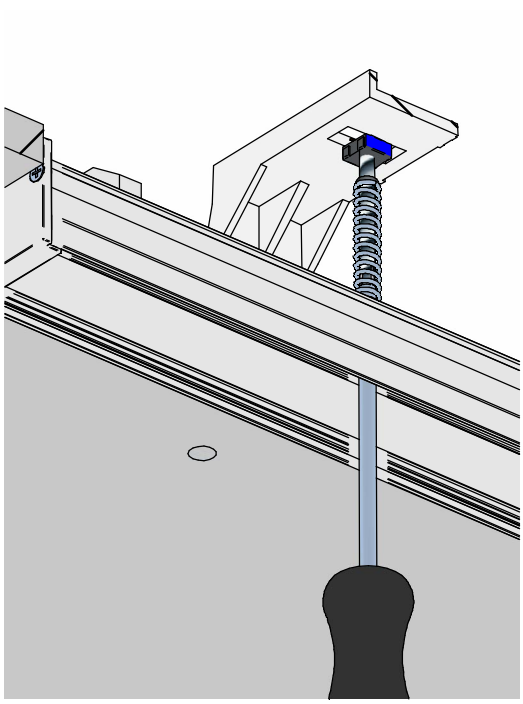

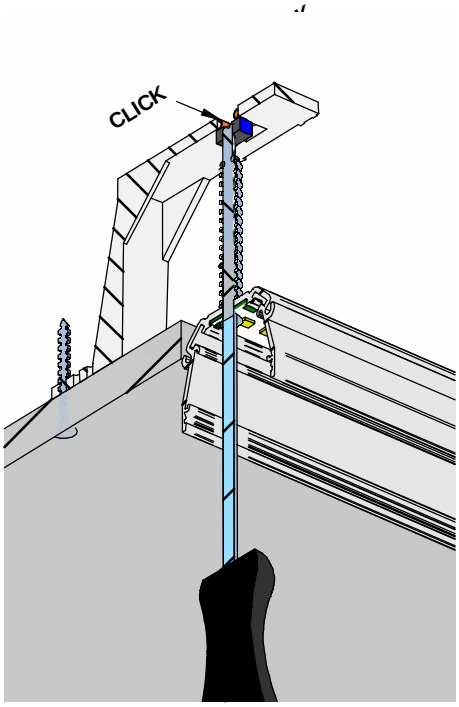

ROLLIP 100_MF

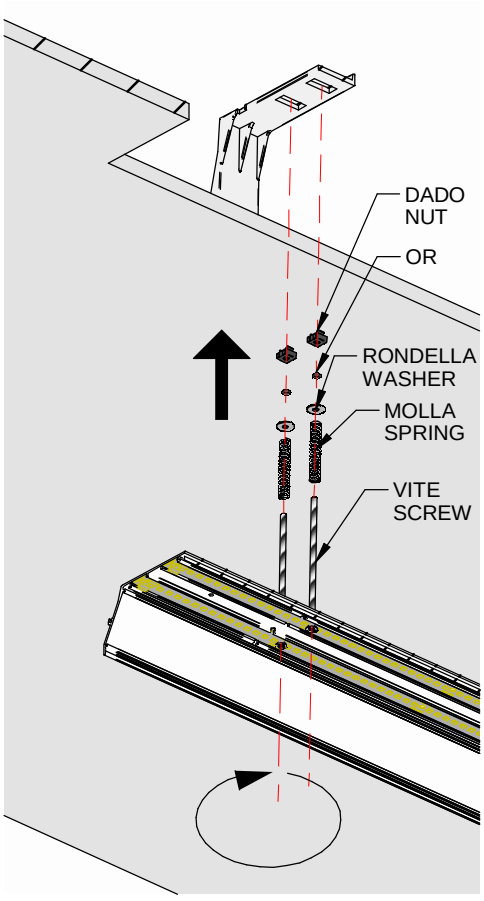

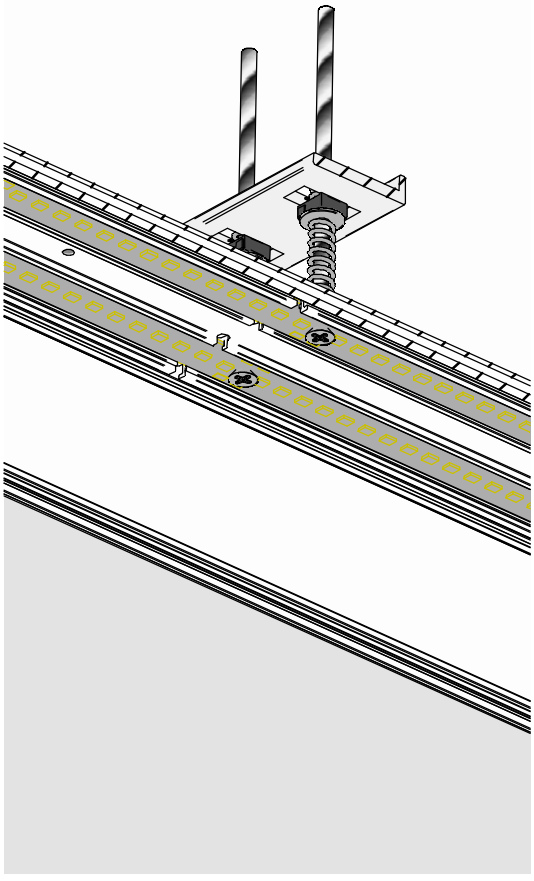

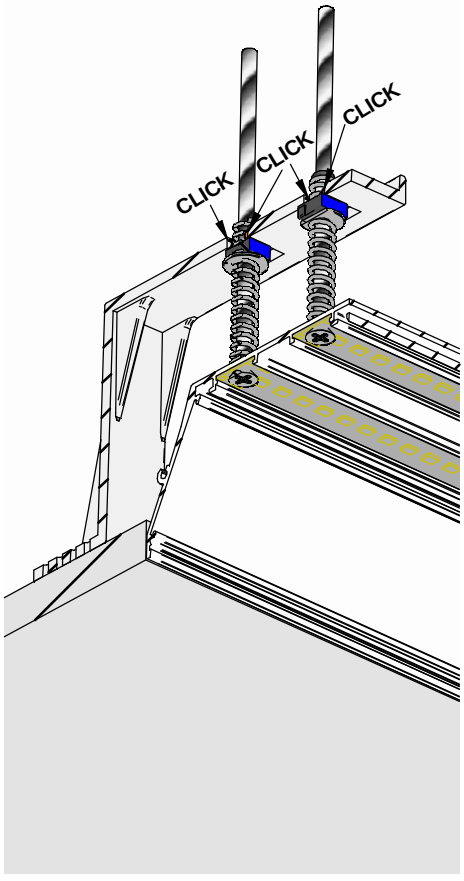

SERIE | *SERIES:* ROLLIP 35/60/100_MF V2 48V

BRAND: i-LèD

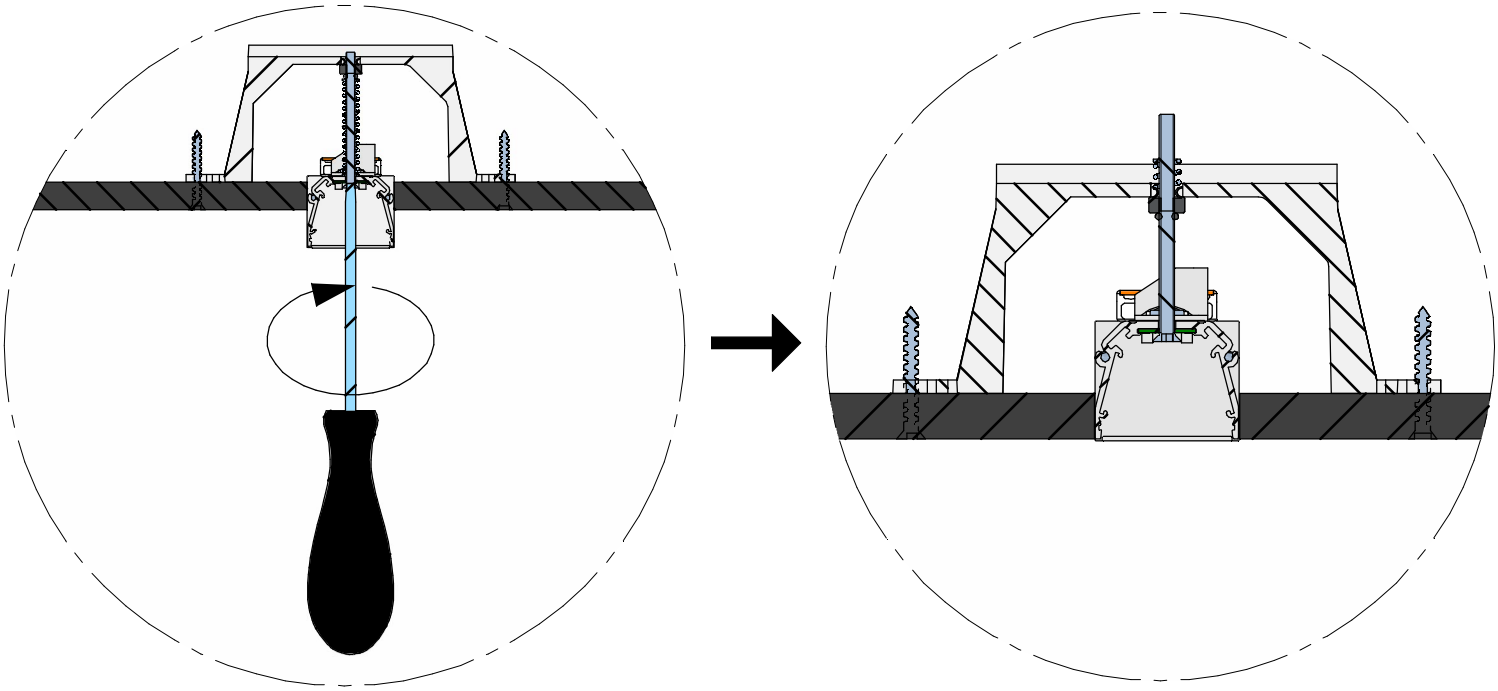

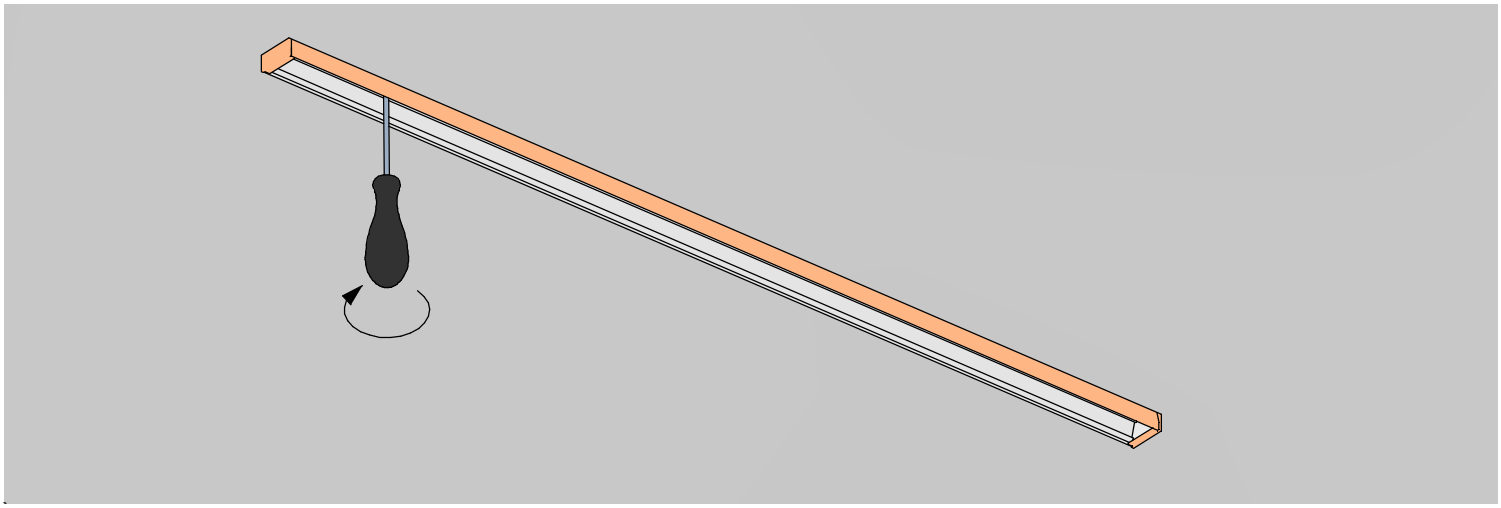

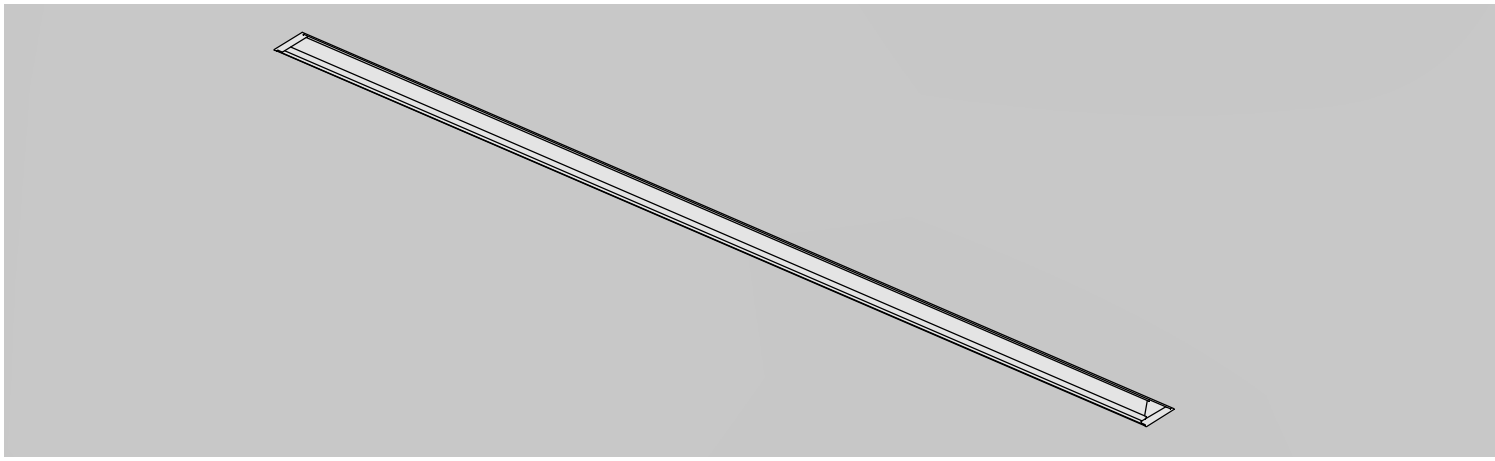

SERIE | *SERIES:* ROLLIP 35/60/100_MF V2 48V

BRAND: i-LèD

2 DOPO AVER INSTALLATO I L PRODOTTO TAGLIARE A MISURA IL DIFFUSORE
AFTER INSTALLING THE FITTING, TRIM THE DIFFUSER TO LENGHT

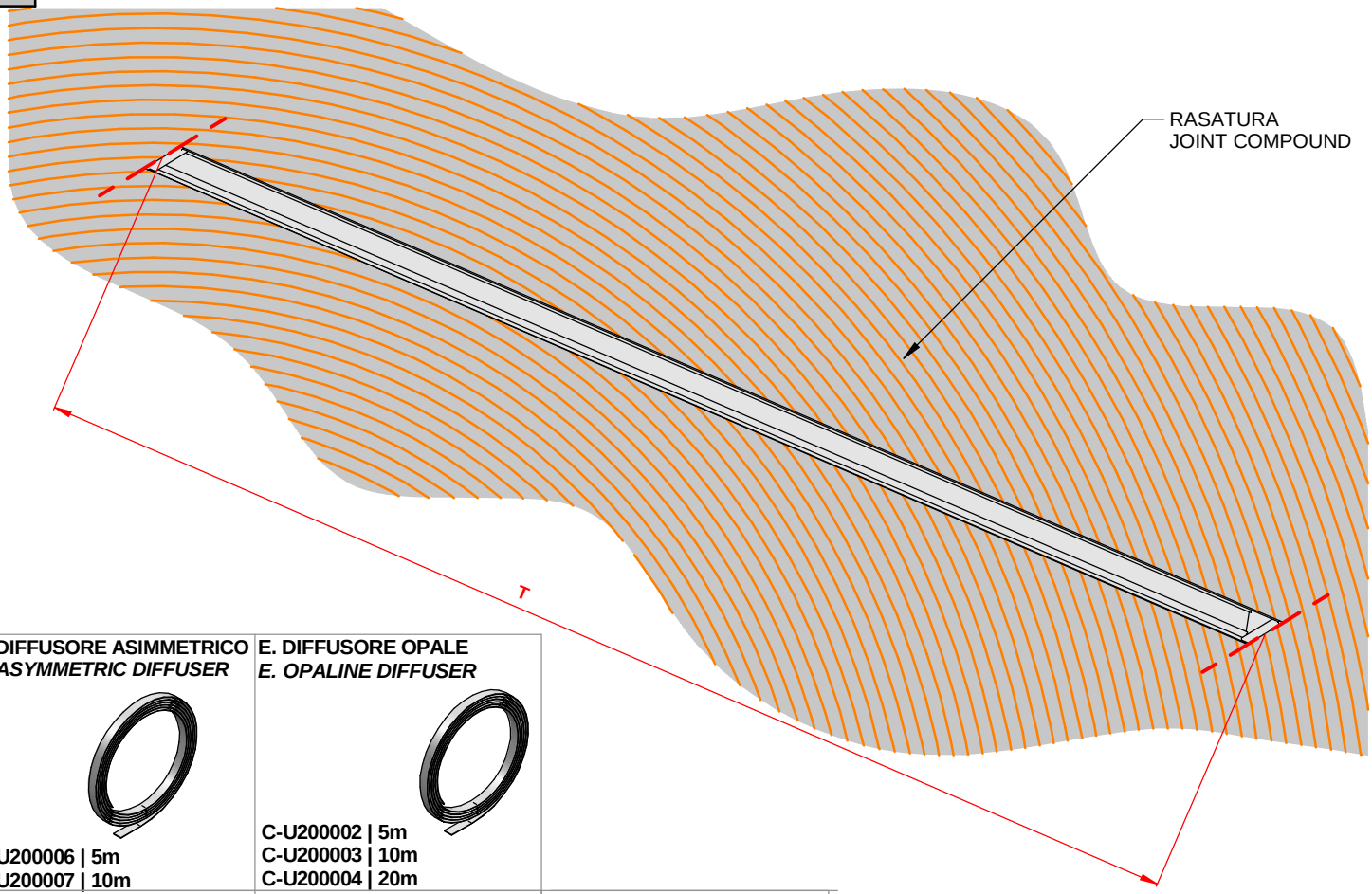

D. DIFFUSORE ASIMMETRICO *D. ASYMMETRIC DIFFUSER* **C-U200006 | 5m** **C-U200007 | 10m**	**E. DIFFUSORE OPALE** *E. OPALINE DIFFUSER* **C-U200002 | 5m** **C-U200003 | 10m** **C-U200004 | 20m**	
I. DIFFUSORE ASIMMETRICO *I. ASYMMETRIC DIFFUSER* 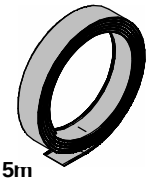 **C-U200012 | 5m** **C-U200013 | 10m**	**L. DIFFUSORE OPALE** *L. OPALINE DIFFUSER*  **C-U20000[illegible]** **C-U20000[illegible]** **C-U200010 | 20m**	**M. DIFFUSORE UGR<19** *M. UGR<19 DIFFUSER*  **C-U200014 | 5m** **C-U200015 | 10m**
Q. DIFFUSORE ASIMMETRICO *Q. ASYMMETRIC DIFFUSER*  **C-U200020 | 5m** **C-U200021 | 10m**	**R. DIFFUSORE OPALE** *R. OPALINE DIFFUSER* 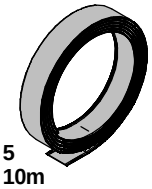 **C-U200016 | 5** **C-U200017 | 10m** **C-U200018 | 20m**	**S. DIFFUSORE UGR<19** *S. UGR<19 DIFFUSER*  **C-U200022 | 5m** **C-U200023 | 10m**

SERIE | *SERIES:* ROLLIP 35/60/100_MF V2 48V

BRAND: i-LèD

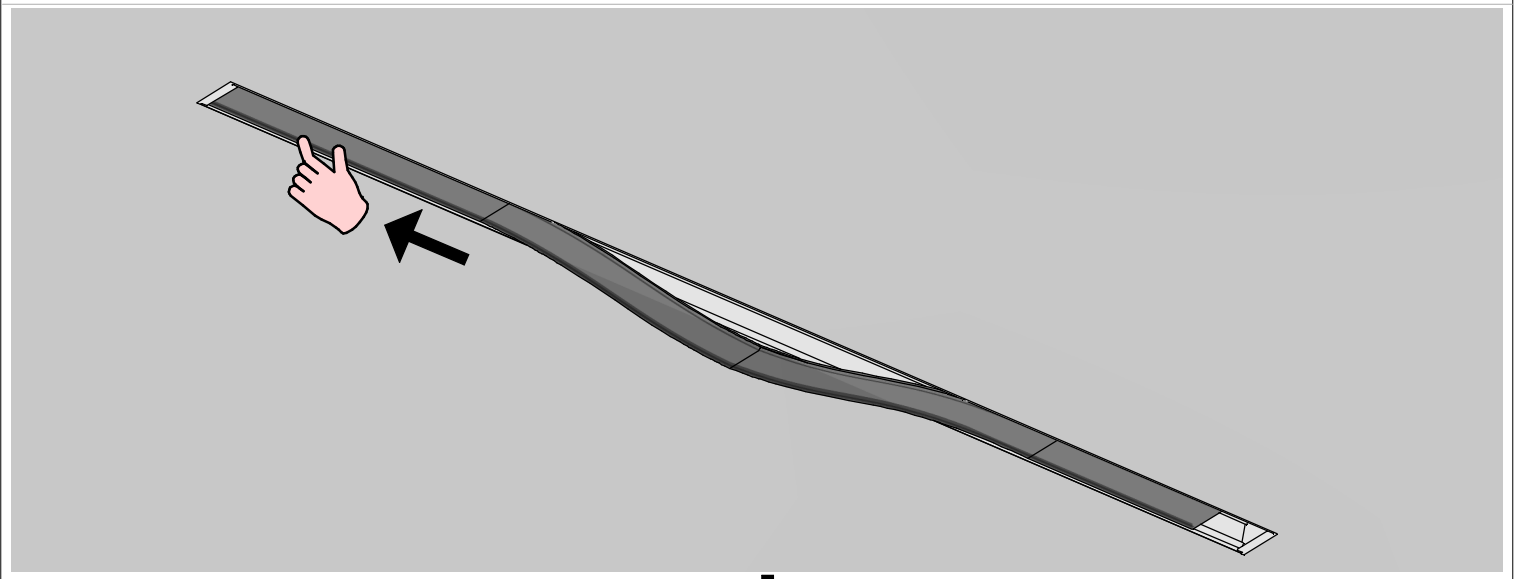

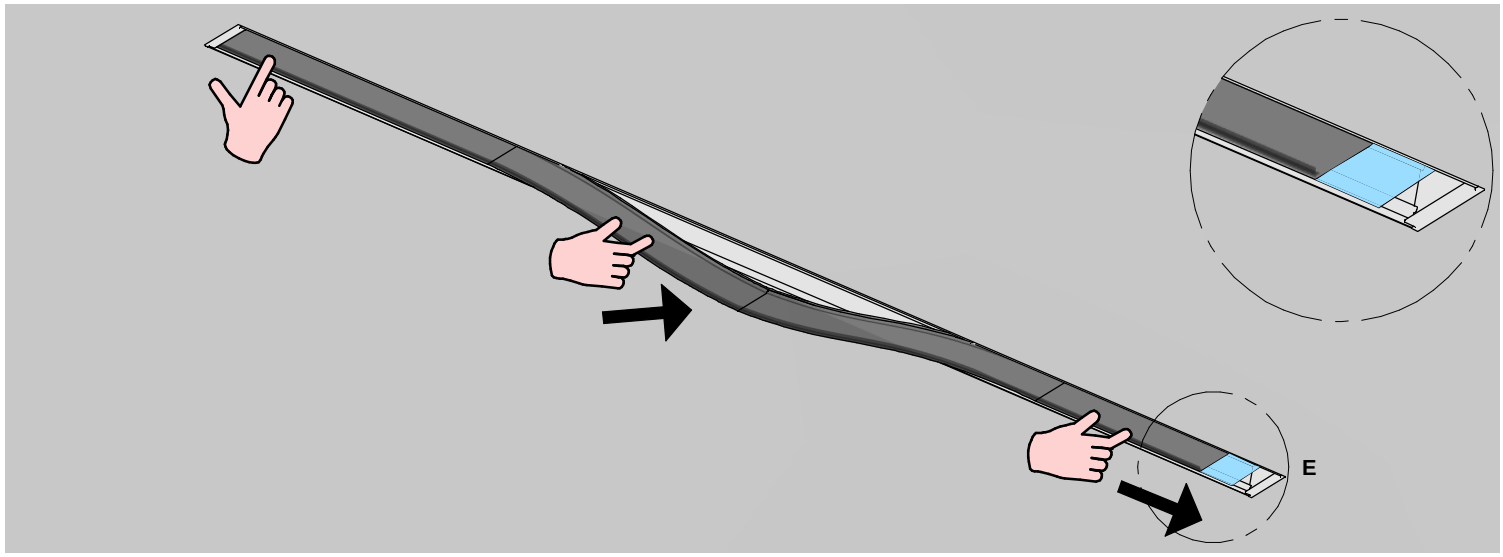

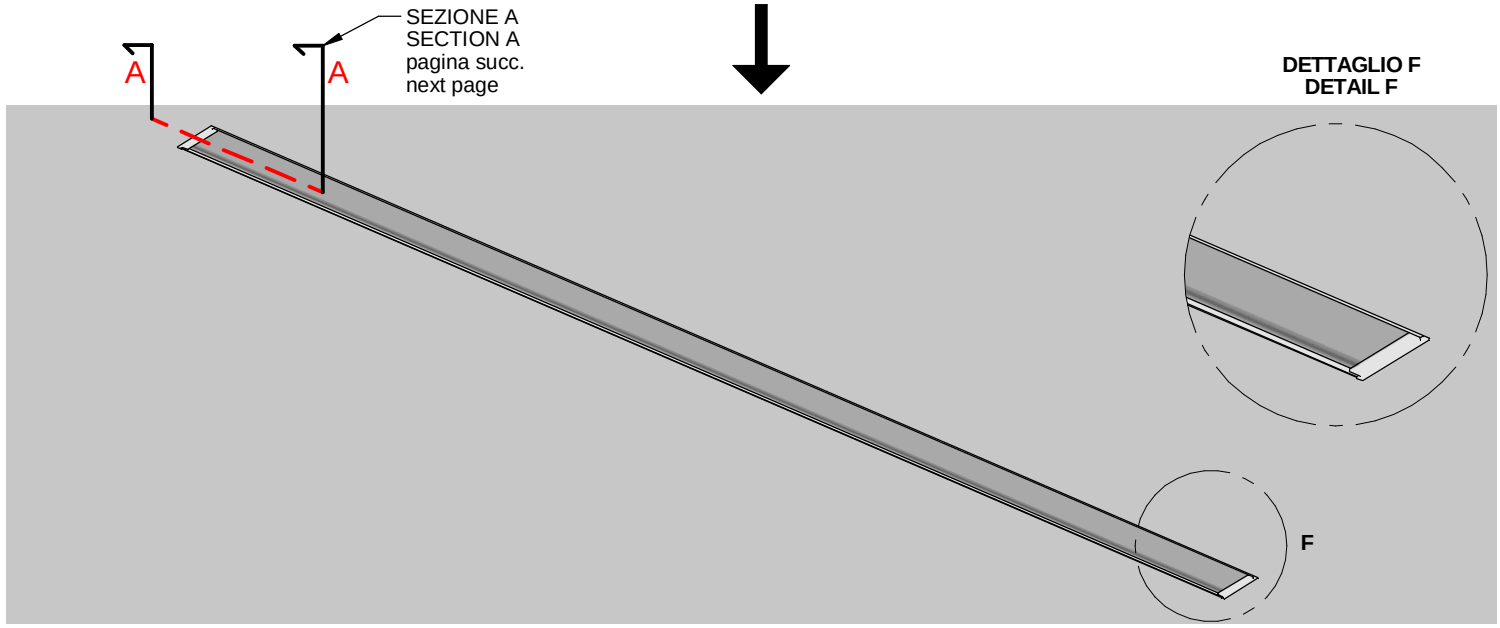

SERIE | *SERIES:* ROLLIP 35/60/100_MF V2 48V

BRAND: i-LèD

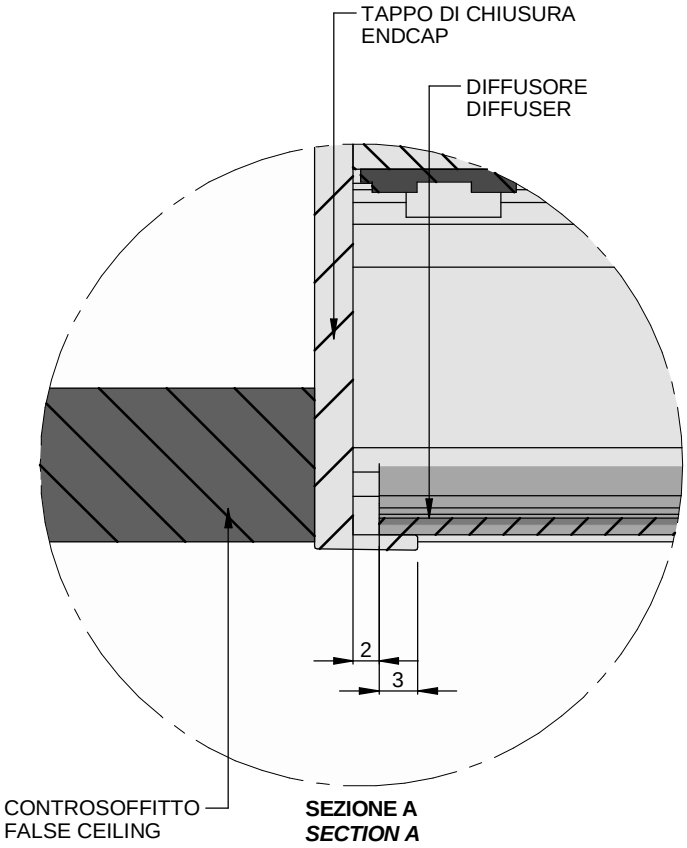

SEZIONE A
SECTION A

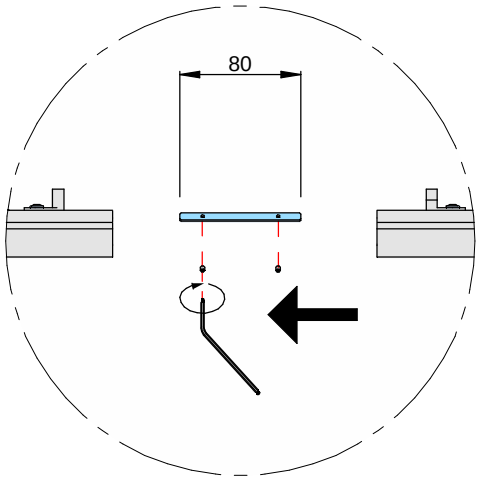

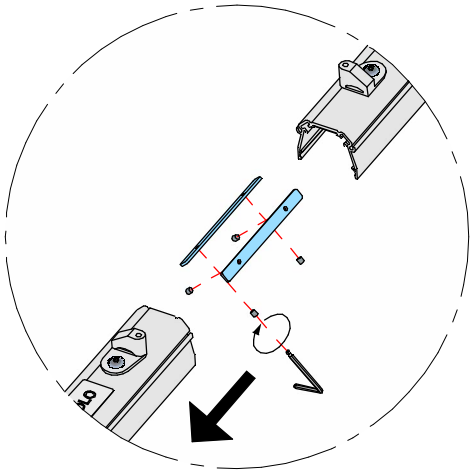

3 ACCOPPIAMENTO CON MODULI SUCCESSIVI
NEXT MODULES JOINING

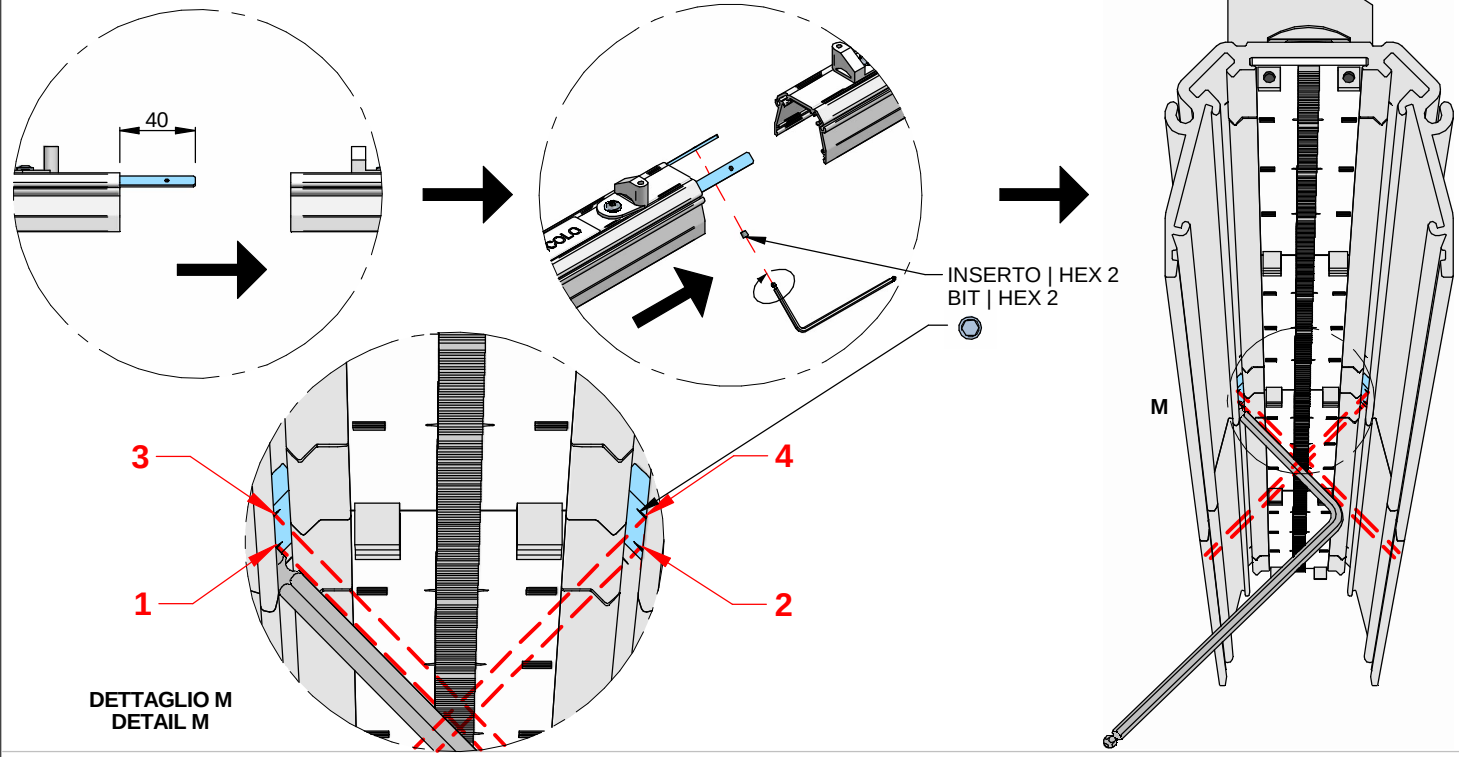

DETTAGLIO M
DETAIL M

SERIE | *SERIES:* ROLLIP 35/60/100_MF V2 48V

BRAND: i-LED

4 COLLEGARE I MODULI SEGUENDO LA COMBINAZIONE COLORI DESCRITTA. COLLEGARE LA TENSIONE DI RETE AL DRIVER
CONNECT THE MODULES FOLLOWING THE COLOR COMBINATION DESCRIBED. CONNECT THE MAINS VOLTAGE TO THE DRIVER

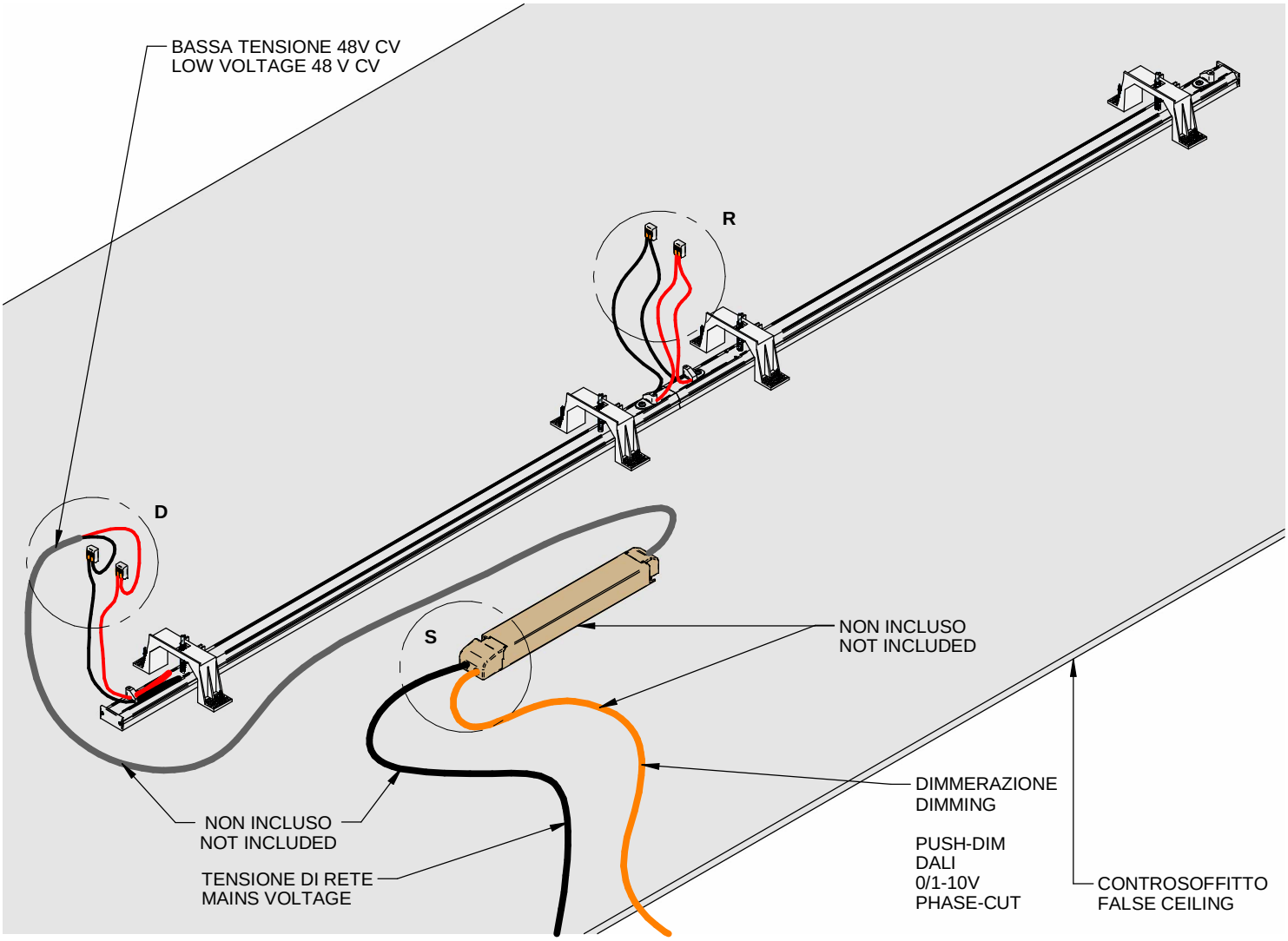

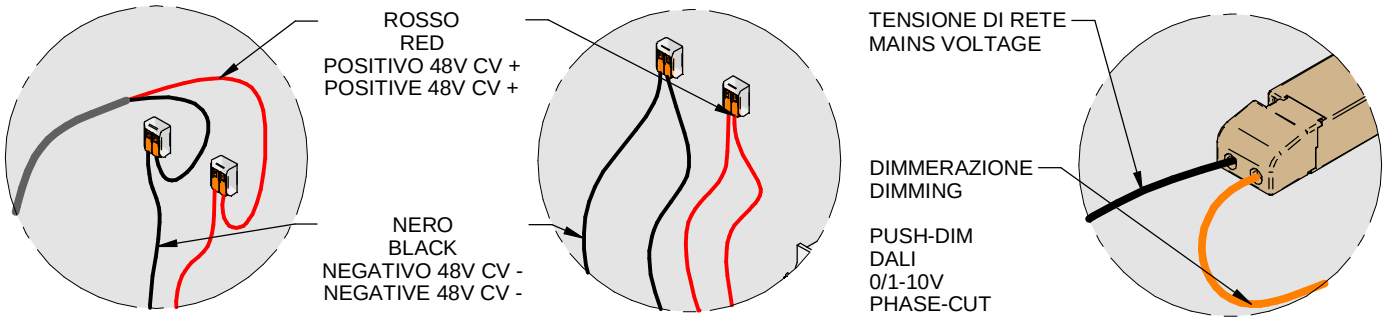

DETTAGLIO D
DETAIL D

DETTAGLIO R
DETAIL R

DETTAGLIO S
DETAIL S

LEGENDA COLORI
COLOR CODING

ROSSO / *RED* | POSITIVO 48V CV + / *POSITIVE 48V CV +*

NERO / *BLACK* | NEGATIVO 48V CV - / *NEGATIVE 48V CV -*

NOTA IMPORTANTE
IMPORTANT NOTE

SE IL CORPO ILLUMINATE VUOLE ESSERE UTILIZZATO IN MODALITA ON/OFF, NON COLLEGARE I CONDUTTORI DI DIMMERAZIONE. IL DIAGRAMMA DI COLLEGAMENTO PER LA DIMMERAZIONE E' DIPESO DAL DRIVER UTILIZZATO

IF THE LIGHT FIXTURE NEEDS TO BE USED IN ON/OFF MODE, DO NOT WIRE DIMMING CONDUCTORS REFER TO THE SELECTED DRIVER FOR DIMMING WIRING DIAGRAM

SERIE | *SERIES:* ROLLIP 35/60/100_MF V2 48V

BRAND: i-LèD

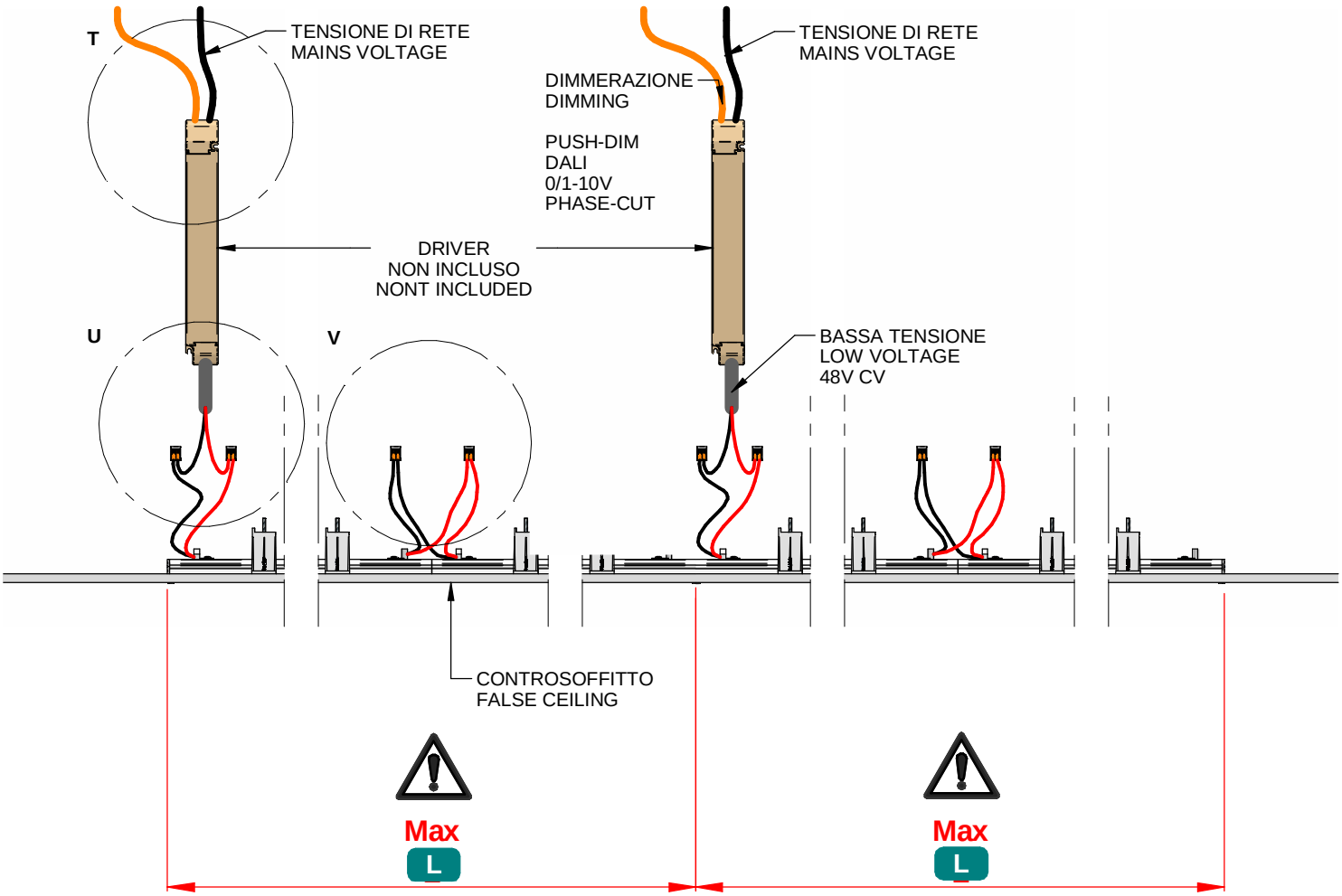

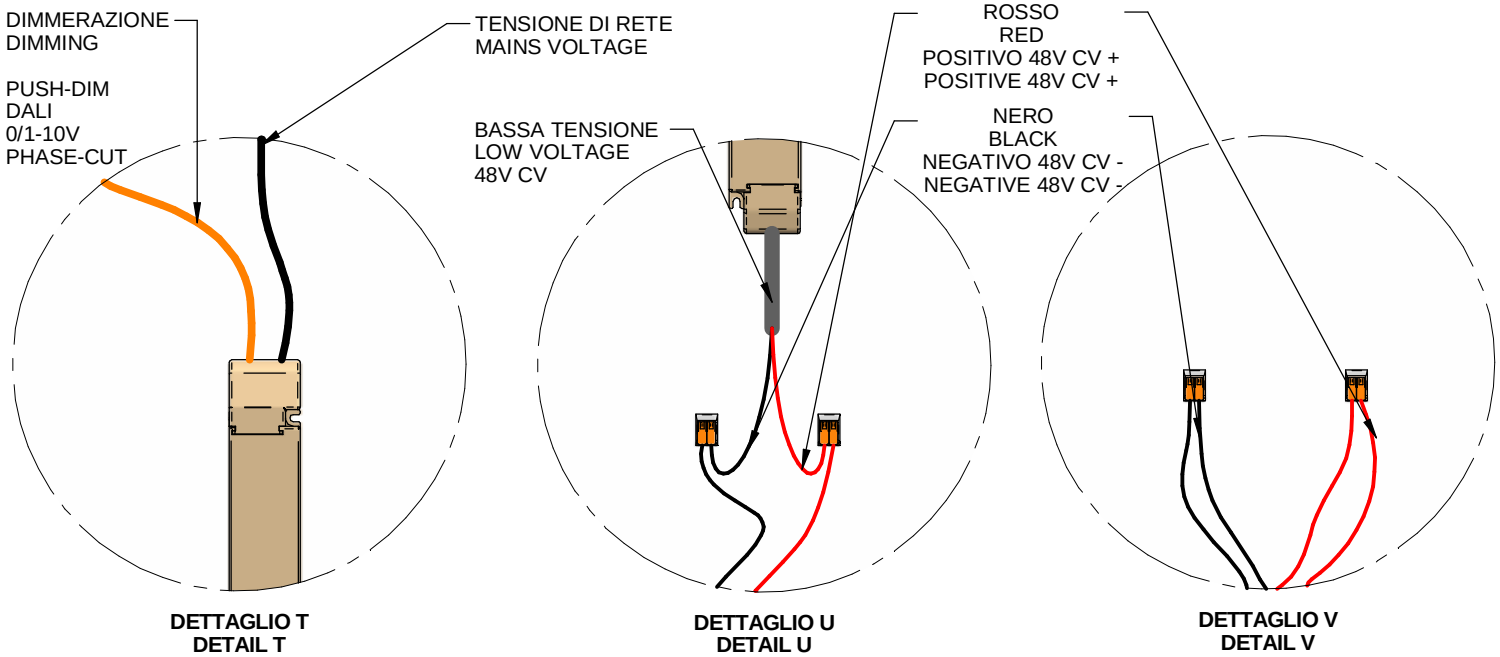

DETTAGLIO T
DETAIL T

DETTAGLIO U
DETAIL U

DETTAGLIO V
DETAIL V

SERIE | *SERIES:* ROLLIP 35/60/100_MF V2 48V

BRAND: i-LèD

MARRONE / BROWN = LINEA / *LINE*
AZZURRO / LIGHT BLUE = NEUTRO / *NEUTRAL*
GIALLO-VERDE / YELLOW-GREEN = TERRA / EARTH CPC | PE

CABLAGGIO / *WIRING*

1 TUTTE LE OPERAZIONI DI COLLEGAMENTO ALLA RETE ELETTRICA DEVONO ESSERE CONDOTTE IN MANCANZA DI TENSIONE

ALL THE WIRING OPERATION MUST BE PERFORMED WITH MCB IN OFF POSITION

2 SE IL PRODOTTO E' DEFINITO IN CLASSE 1, IL CONDUTTORE DI MESSA A TERRA DI PROTEZIONE DEVE ESSERE SEMPRE COLLEGATO

IF THE FITTING IS CLASS 1 RATED, THE CPC | EARTH | PE CONDUCTOR MUST BE CONNECTED

3 SE L'IMPIANTO E' STATO COMPLETATO ED E' IN SICUREZZA, PUO' ESSERE ALIMENTATO

WHEN THE CIRCUIT IS COMPLETED AND SAFE, MCB CAN BE SET IN ON POSITION

SE IL PRODOTTO E' DEFINITO IN CLASSE 3, IL CIRCUITO SECONDARIO A BASSA TENSIONE DEVE ESSERE COLLEGATO ALL'ALIMENTATORE PRIMA CHE QUESTO SIA SOTTO TENSIONE

IF THE FITTING IS CLASS 3 RATED, THE LOW VOLTAGE CIRCUIT MUST BE WIRED BEFORE THE POWER SUPPLY IS POWERED ON

SE IL CARICO VENISSE COLLEGATO AD ALIMENTATORE SOTTO TENSIONE, I PRODOTTI POTREBBERO DANNEGGIARSI, SUBENDO UN DANNO DA SOVRATENSIONE

IF THE LOAD IS WIRED TO AN ALREADY ON POWER SUPPLY, THE FITTINGS COULD BE DAMAGED BY VOLTAGE SURGE

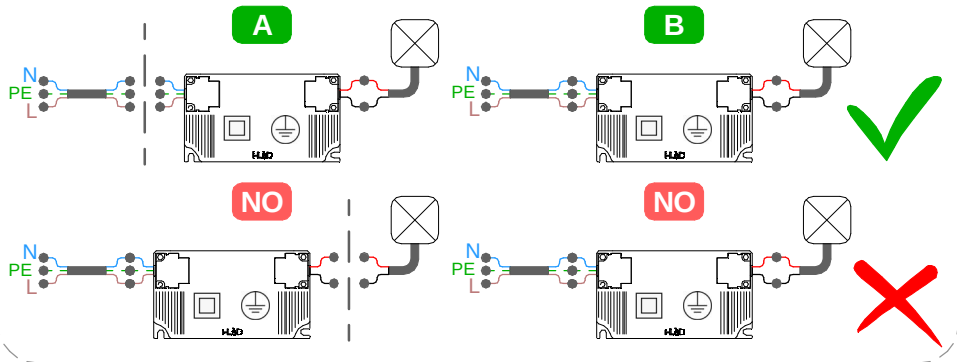

ROLLIP MF	*CODE*	*Dimensions (LxWxH / Ø x H mm)*	*POWER (W)*	*VOLTAGE (V)*	**L** *(m)*	*CABLE CROSS SECTION* **Y** *(m)*	
						1,5mm2	*2,5mm2*
35	**C00331**	1000x38	13	C.V. 48 V	6	10	16
	C00332	1500x38	19,5	C.V. 48 V			
	C00333	2000x38	26	C.V. 48 V			
	C00334	3000x38	39	C.V. 48 V			
	C00335	530x530x38	13	C.V. 48 V			
	C01331	1000x38	25	C.V. 48 V	4	10	16
	C01332	1500x38	37,5	C.V. 48 V			
	C01333	2000x38	50	C.V. 48 V			
	C01334	3000x38	75	C.V. 48 V			
	C01335	530x530x38	27	C.V. 48 V			
60	**C00341**	1000x61	13	C.V. 48 V	6	10	16
	C00342	1500x61	19,5	C.V. 48 V			
	C00343	2000x61	26	C.V. 48 V			
	C00344	3000x61	39	C.V. 48 V			
	C00345	538x538x61	13	C.V. 48 V			
	C01336	1000x61	25	C.V. 48 V	8	6	10
	C01337	1500x61	37,5	C.V. 48 V			
	C01338	2000x61	50	C.V. 48 V			
	C01339	3000x61	75	C.V. 48 V			
	C01340	538x538x61	27	C.V. 48 V			
100	**C00346**	1000x100	20	C.V. 48 V	7	10	16
	C00347	1500x100	30	C.V. 48 V			
	C00348	2000x100	40	C.V. 48 V			
	C00349	3000x100	30	C.V. 48 V			
	C00350	576x576x100	31	C.V. 48 V			

Per lunghezze massime dei cavi effettive,fare riferimento a support@linealight.com
* Maximum distance between LED driver and last device at full load.
For effective maximum cable lengths,please refer to support@linealight.com

SERIE | *SERIES:* ROLLIP 35/60/100_MF V2 48V

BRAND: i-LèD

MARRONE / BROWN = LINEA / *LINE*
AZZURRO / LIGHT BLUE = NEUTRO / *NEUTRAL*
GIALLO-VERDE / YELLOW-GREEN = TERRA / EARTH CPC | PE

CABLAGGIO IN PARALLELO | TENSIONE COSTANTE
PARALLEL WIRING | CONSTANT VOLTAGE **CV**

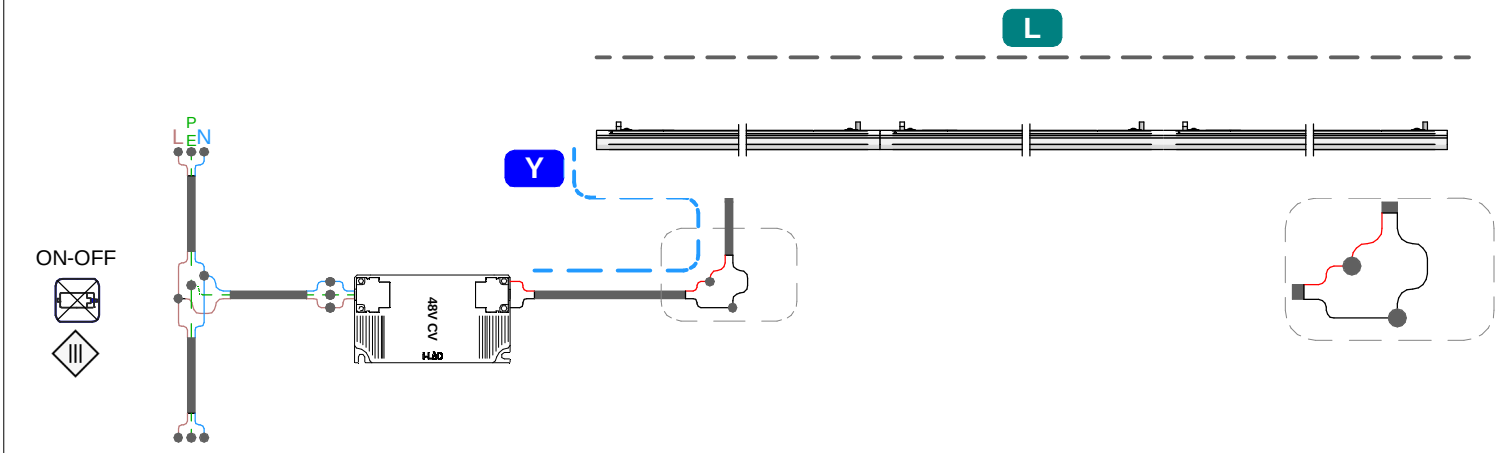

CABLAGGIO IN PARALLELO | TENSIONE COSTANTE
PARALLEL WIRING | CONSTANT VOLTAGE **CV**

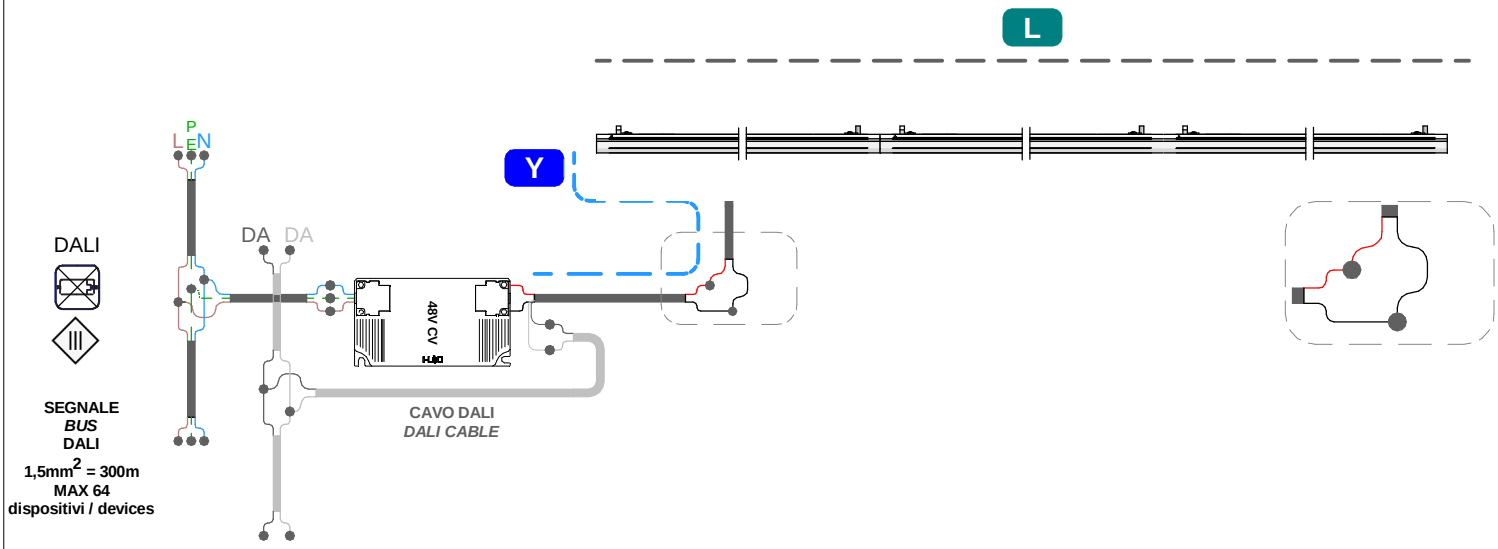

ALIMENTATORI SUGGERITI | *SUGGESTED DRIVER*

MCB

MAGNETOTERMICI / MCB

CODICE *CODE*	POTENZA *POWER*	TIPO *TYPE*	B16	B20	C16	C20
99784	150 W	ON/OFF	4	5	6	8
99785	240 W	ON/OFF	4	5	6	8
C-E400003	150 W	DALI 2 PUSH	2	2	2	3
99784 + 83041	150 W	DALI PUSH 0/1-10V	4	5	6	8
99785 + 83041	240 W	DALI PUSH 0/1-10V	4	5	6	8

SEGUIRE LE SCHEDE TECNICHE DEI DRIVER PER I DIAGRAMMI DI COLLEGAMENTO DEL PRODUTTORE

FOLLOW THE DRIVERS DATASHEET FOR THE MANUFACTURER DETAILED WIRING

COMBINAZIONE COLORI CONDUTTORI
CABLE COLOR CODING

NERO/*BLACK* = **NEGATIVO - / *NEGATIVE* -**
ROSSO/*RED* = **POSITIVO + / *POSITIVE* +**

DALI

CAVO DALI / *DALI CABLE*

GRIGIO/ *GREY* = **DALI 1**
GRIGIO CHIARO / *LIGHT GREY* = **DALI 2**