9162
POLO
rev:00

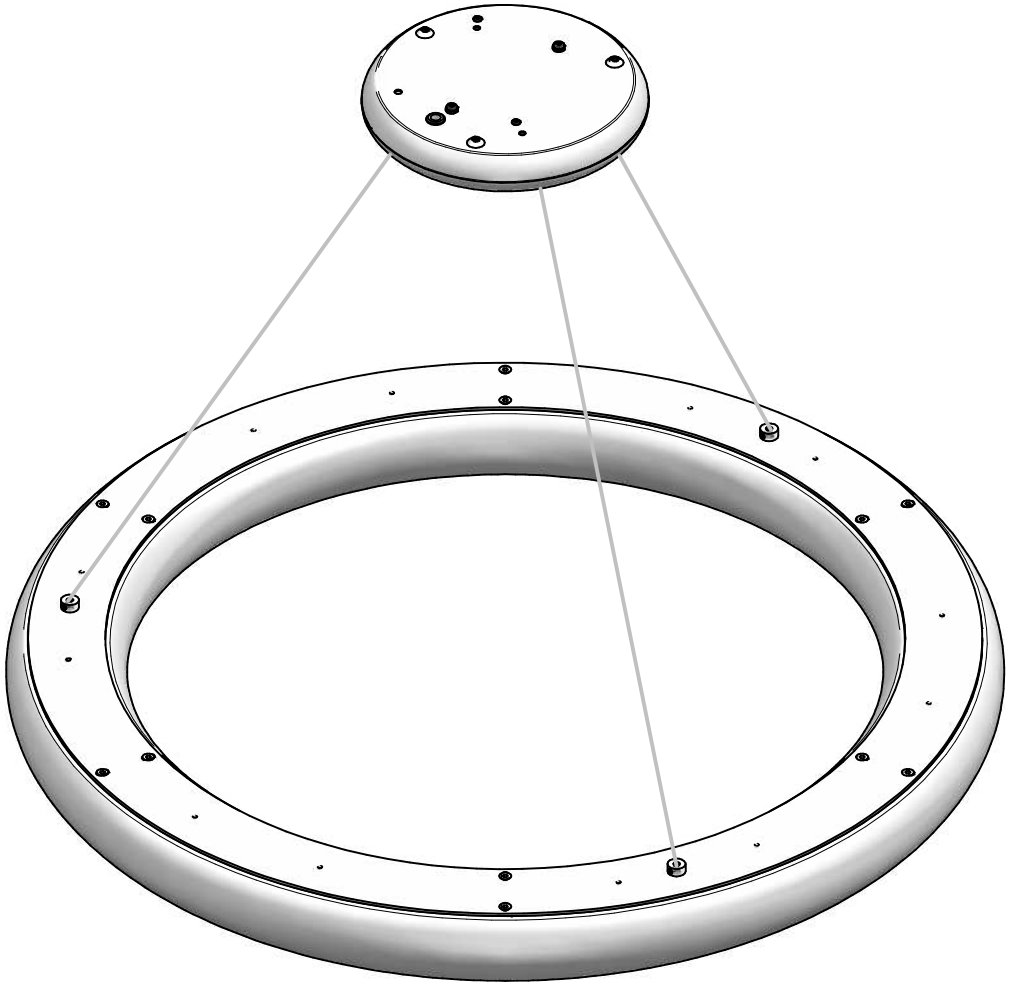

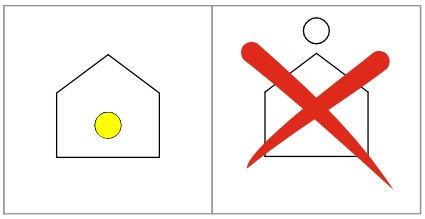

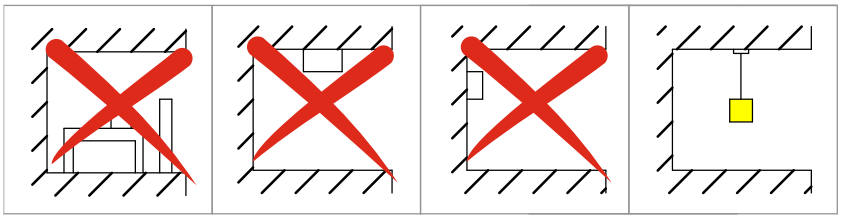

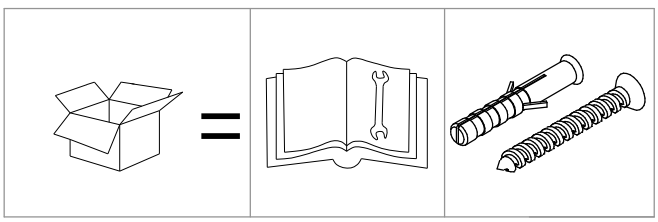

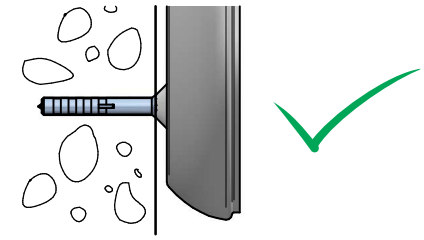

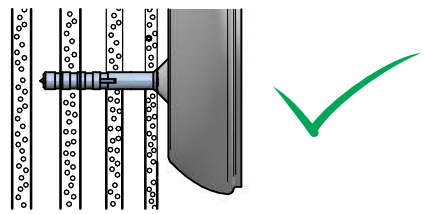

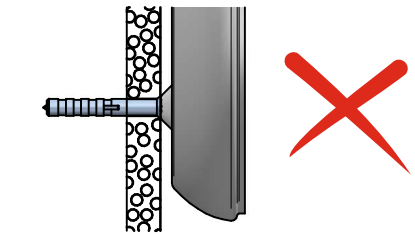

1

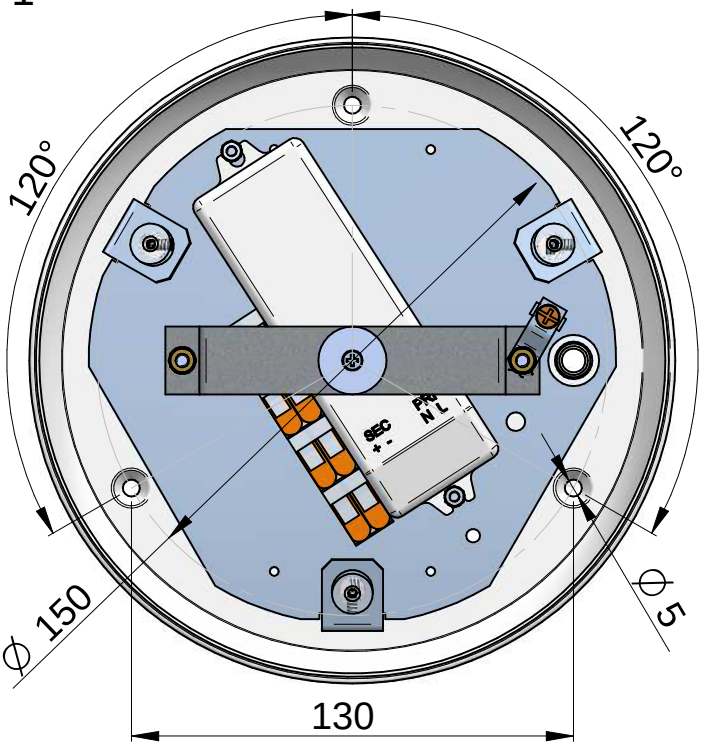

2

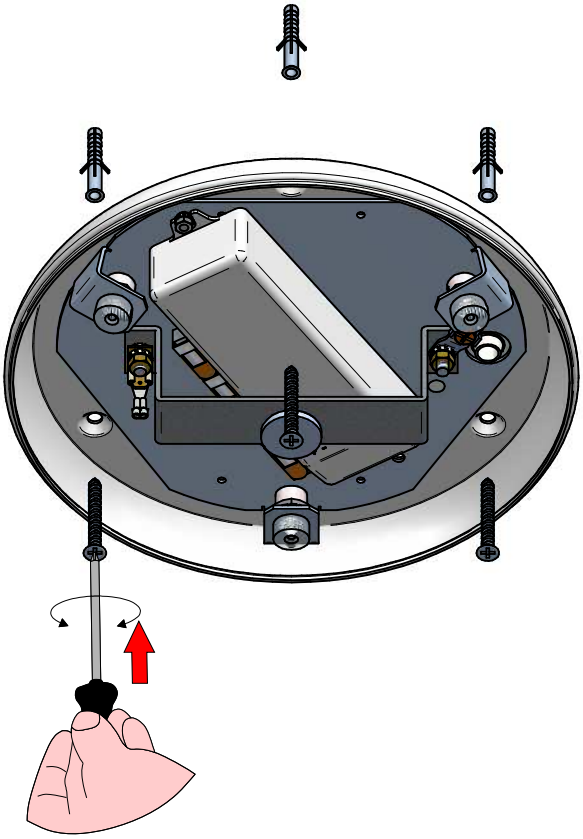

3

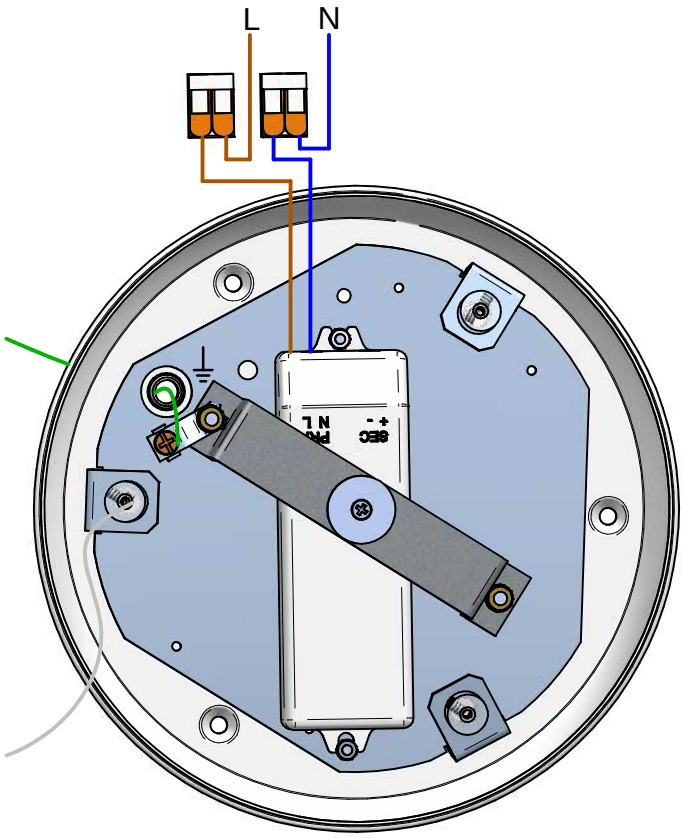

4

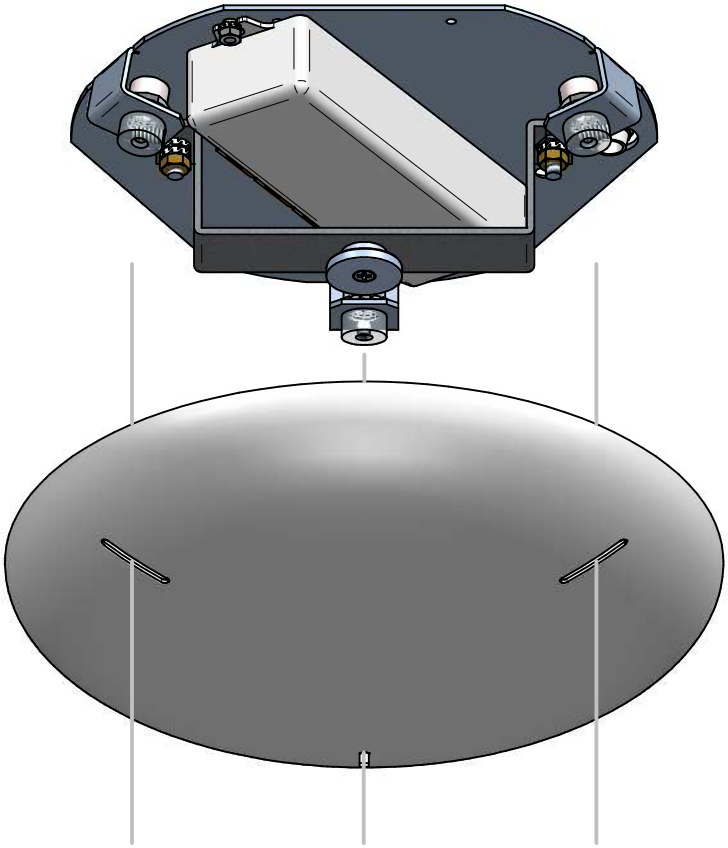

5

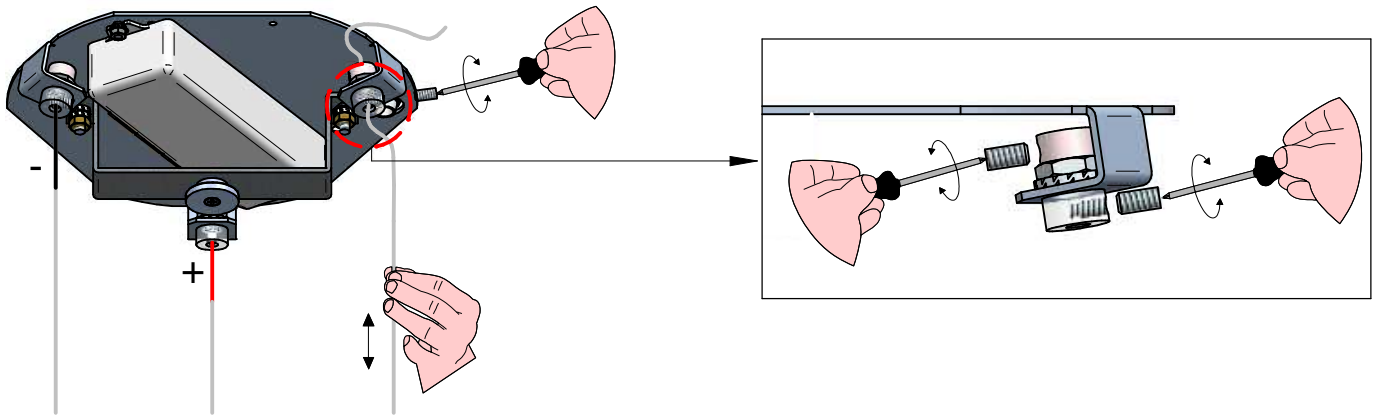

6

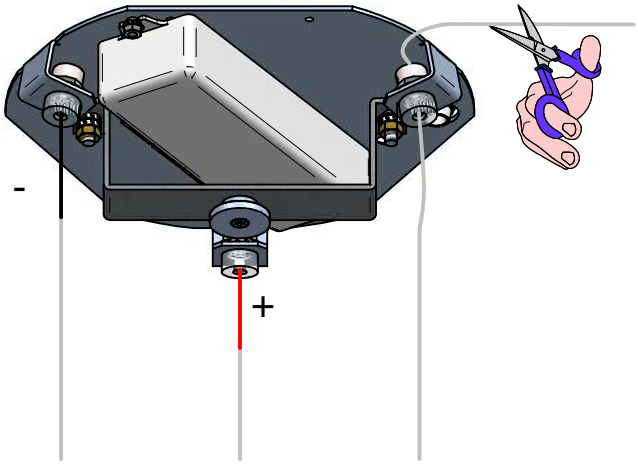

7

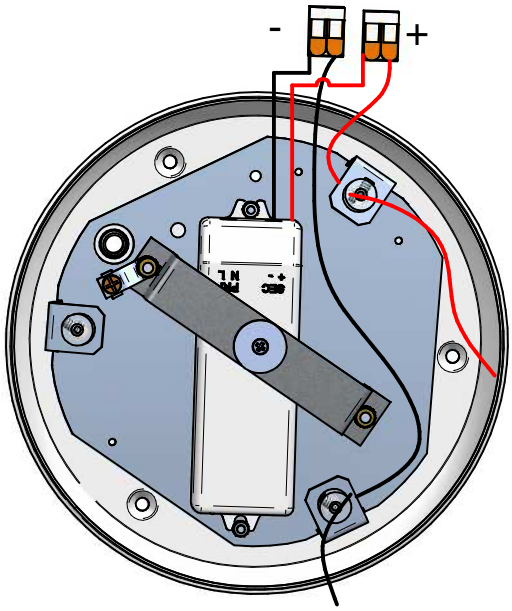

8

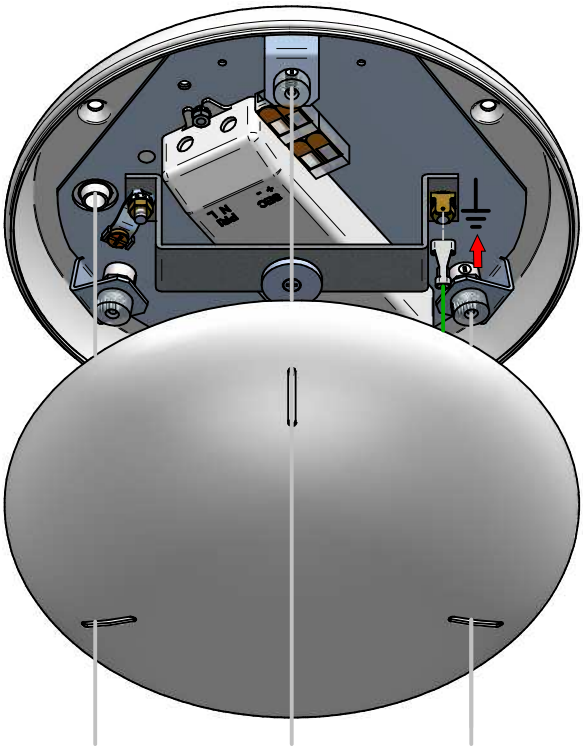

9

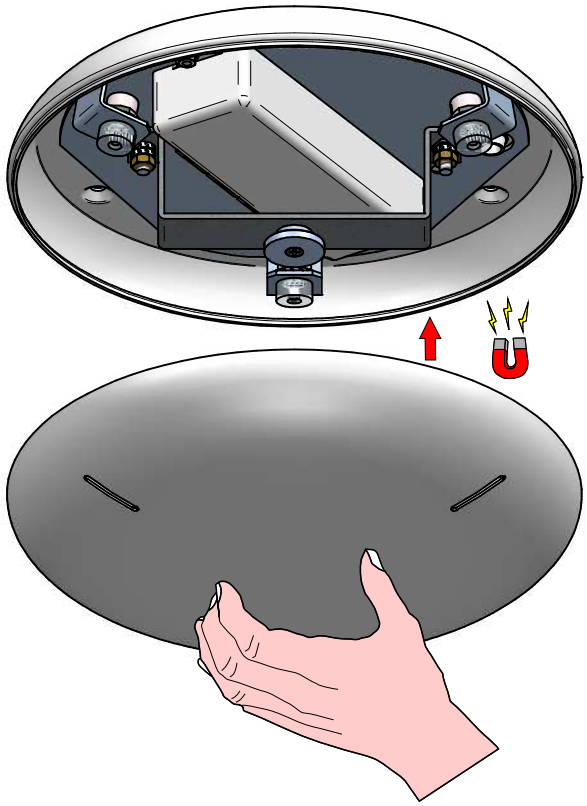

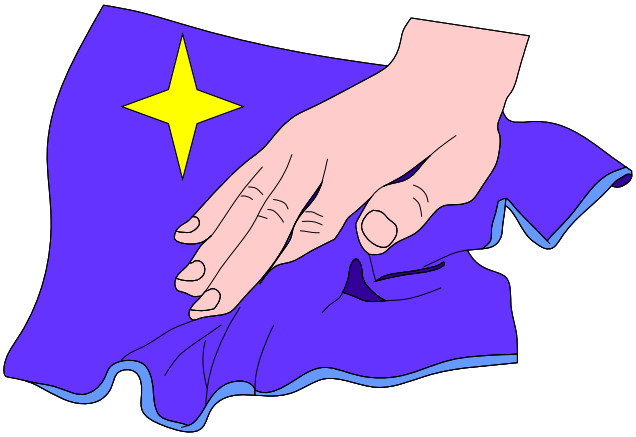



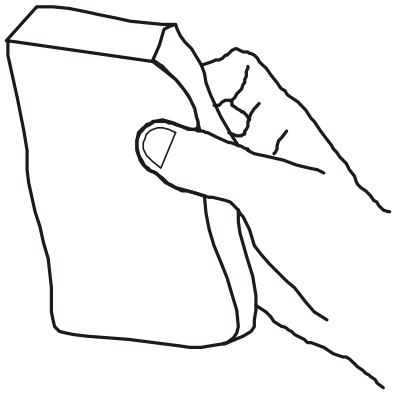

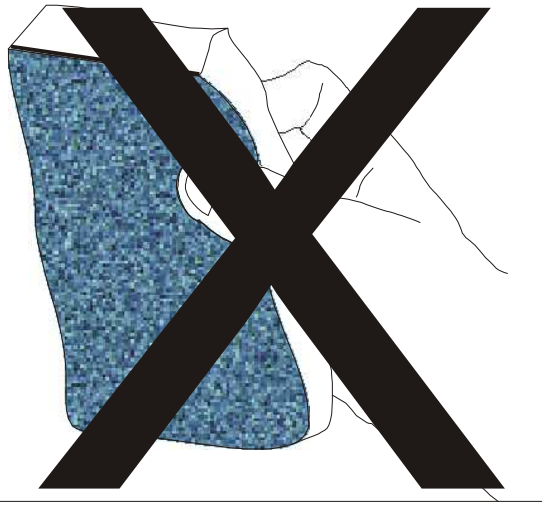



9164
POLO
rev:00

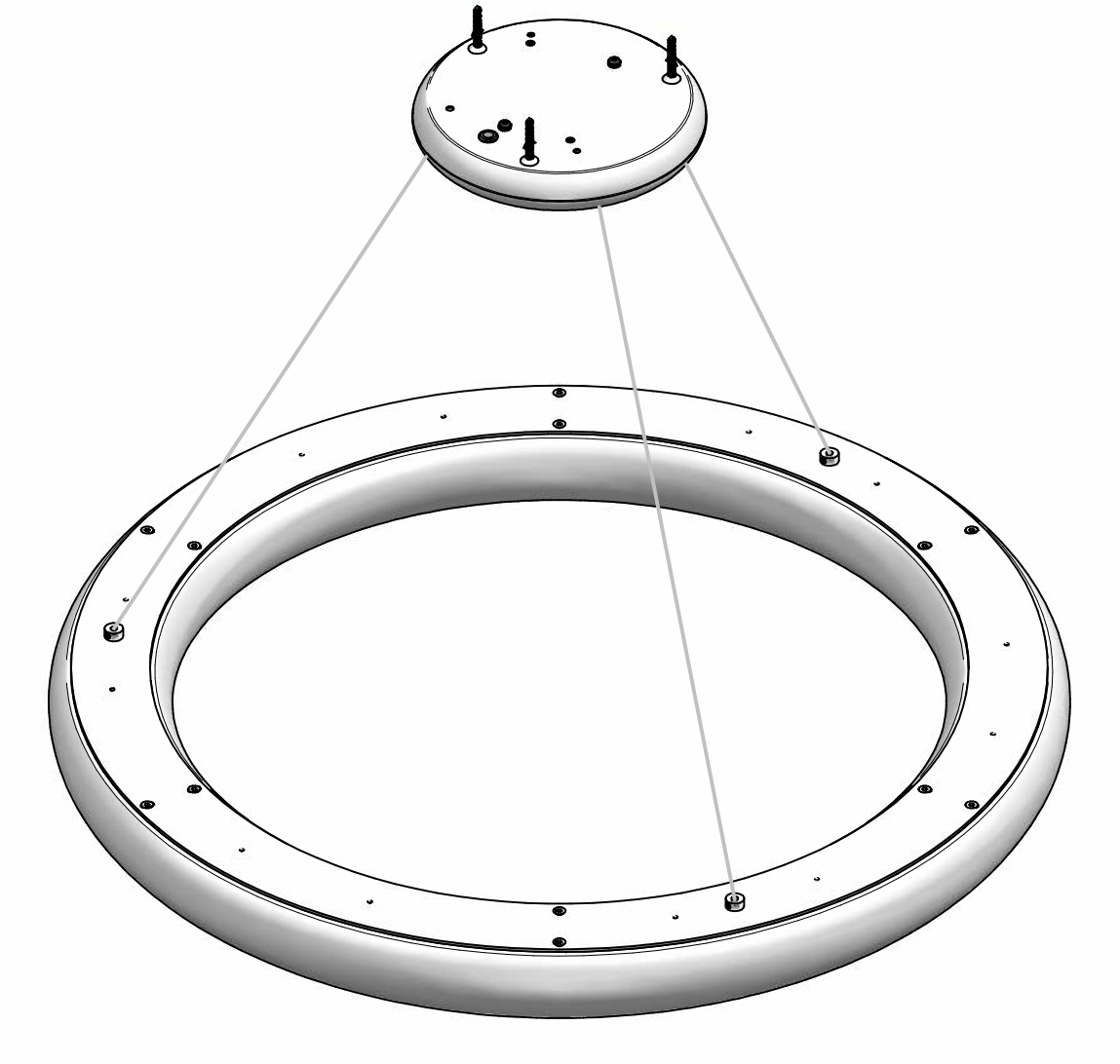

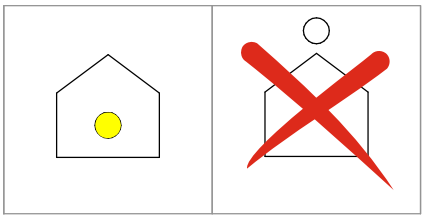

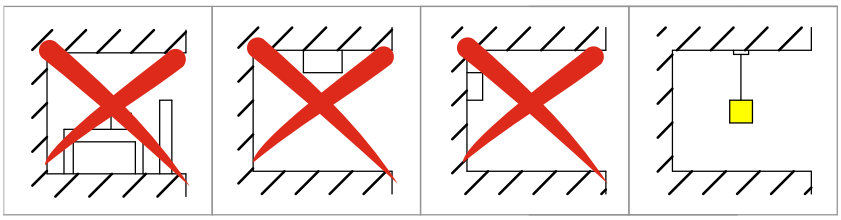

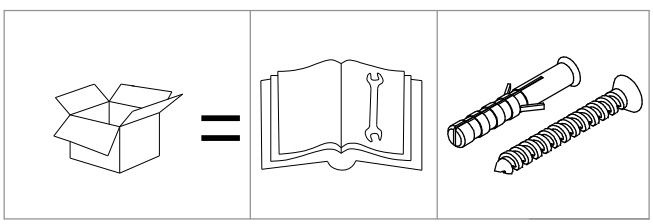

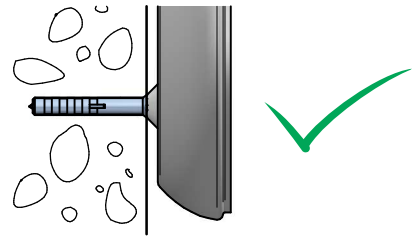

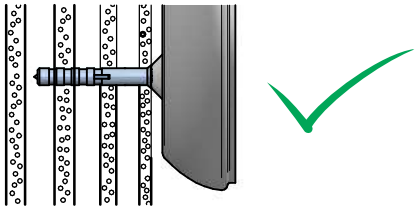

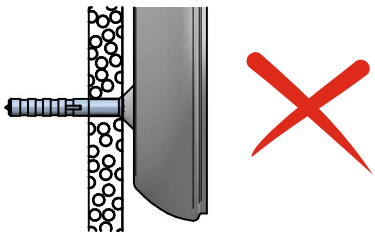

1

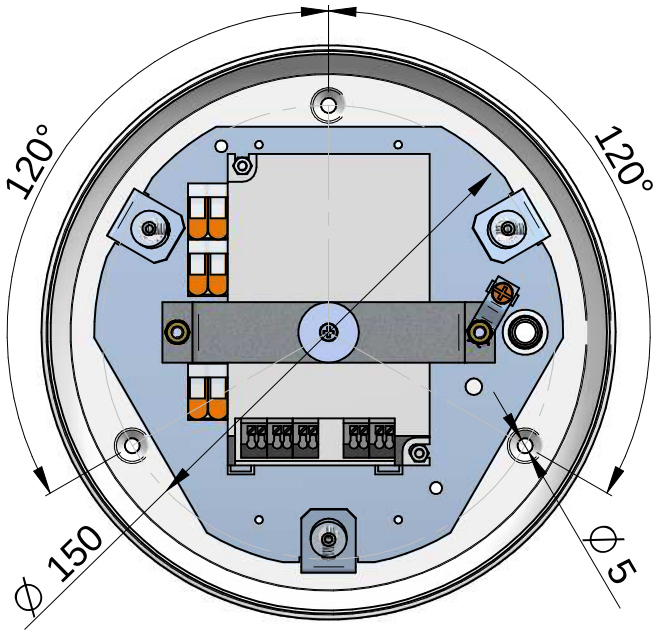

2

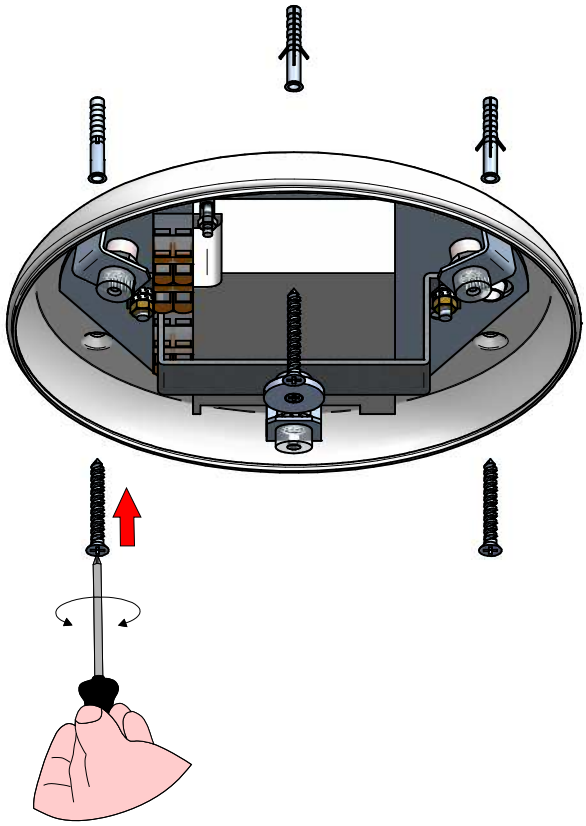

3

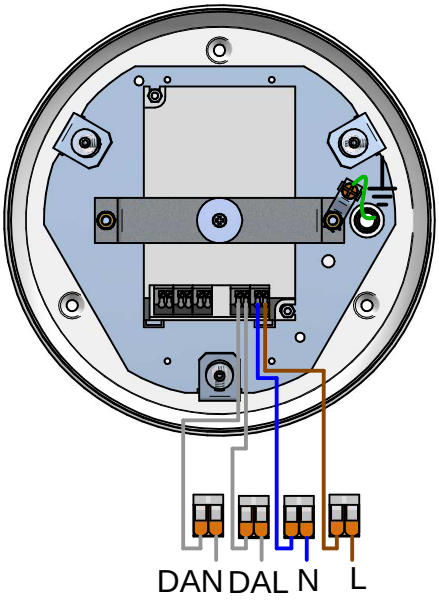

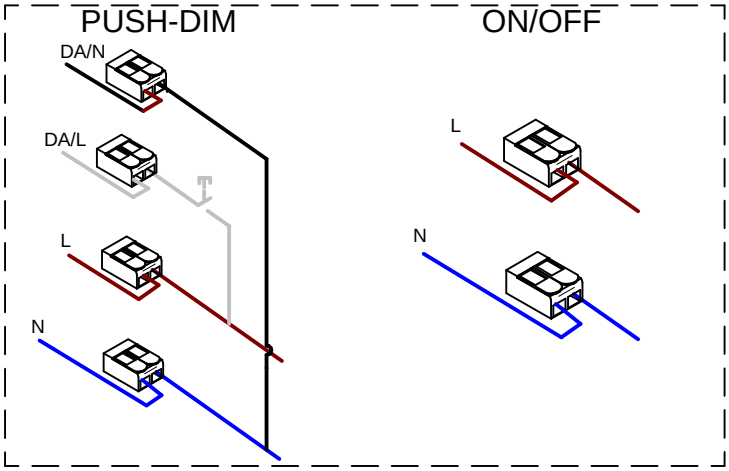

4

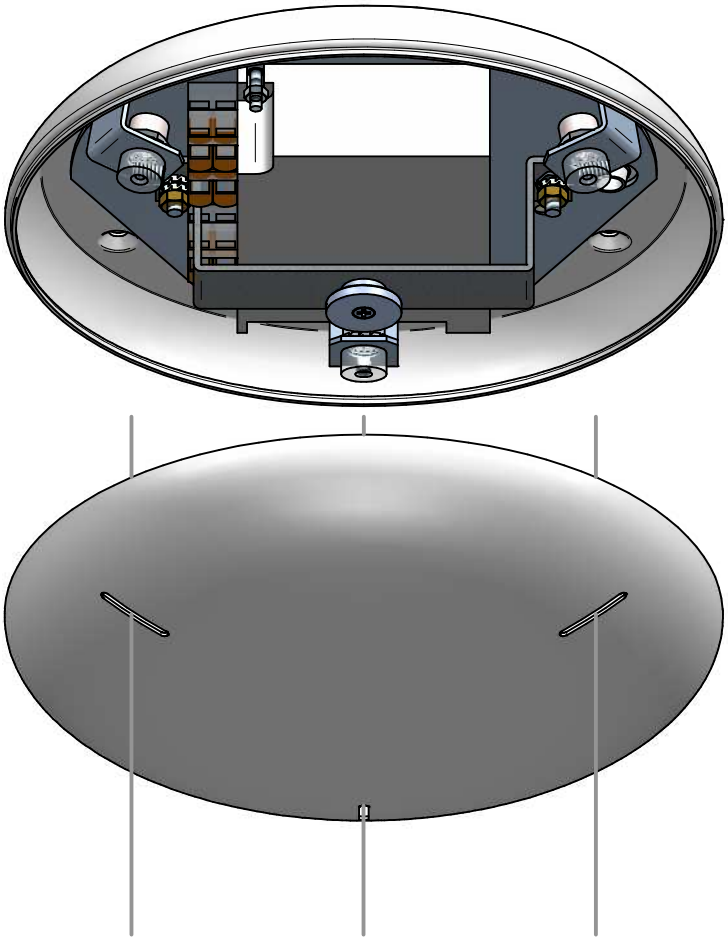

5

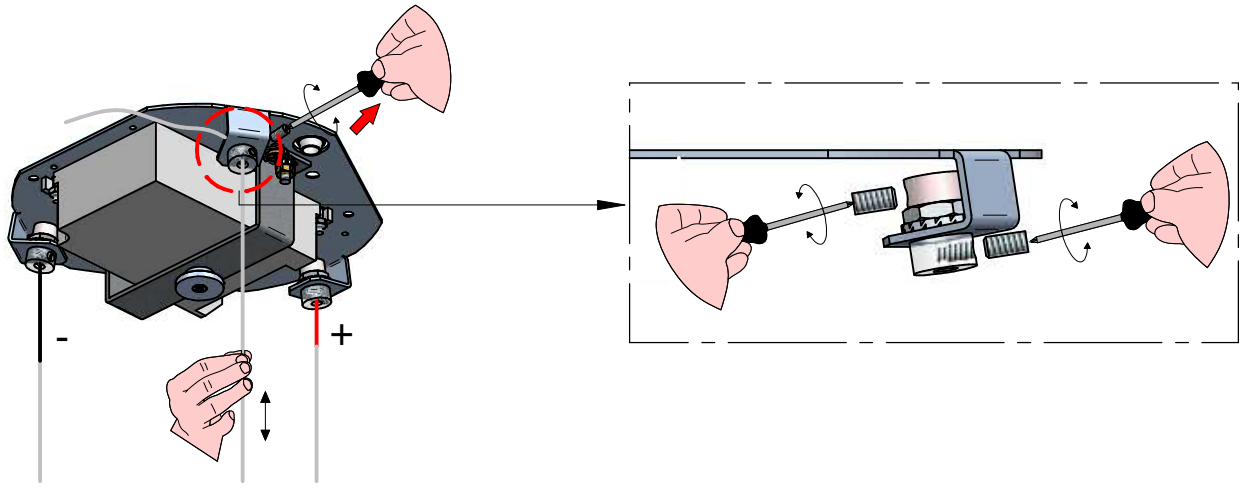

6

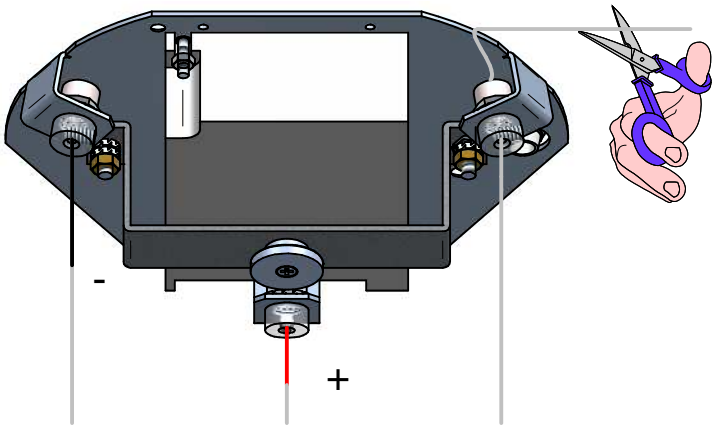

7

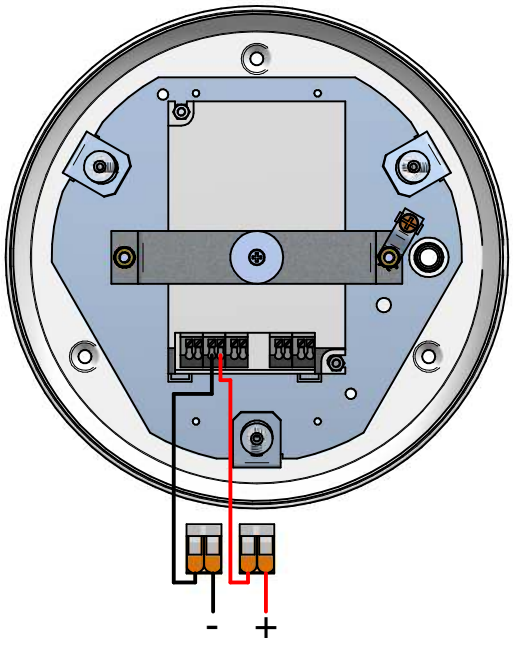

8

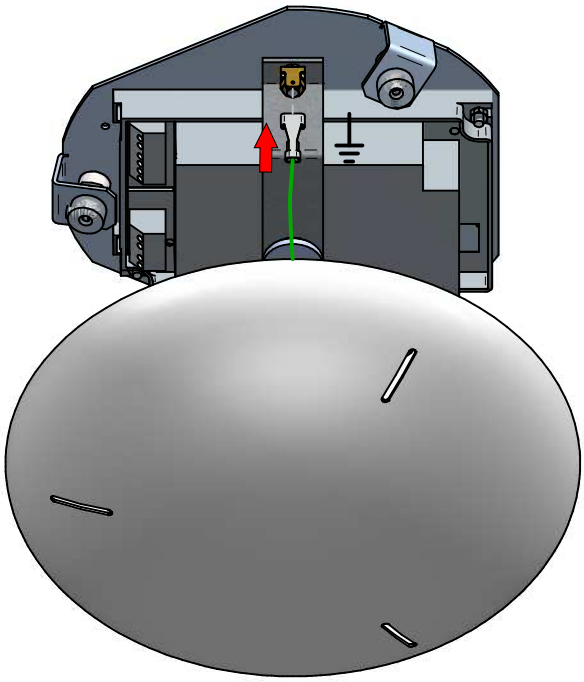

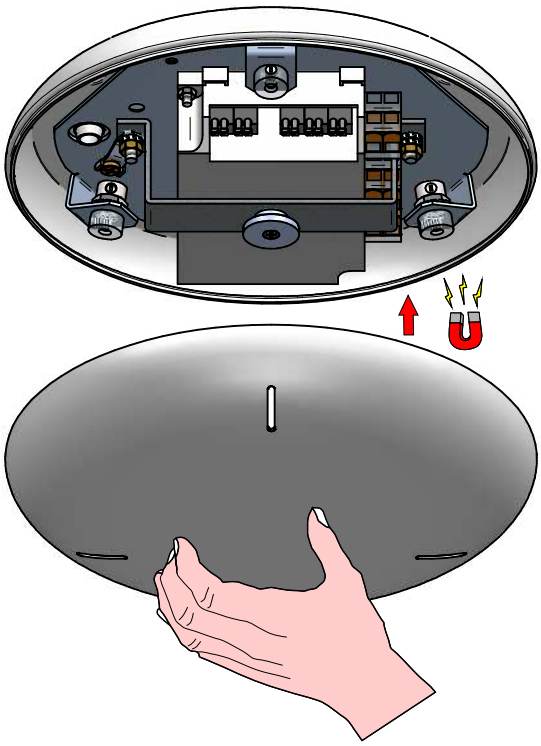

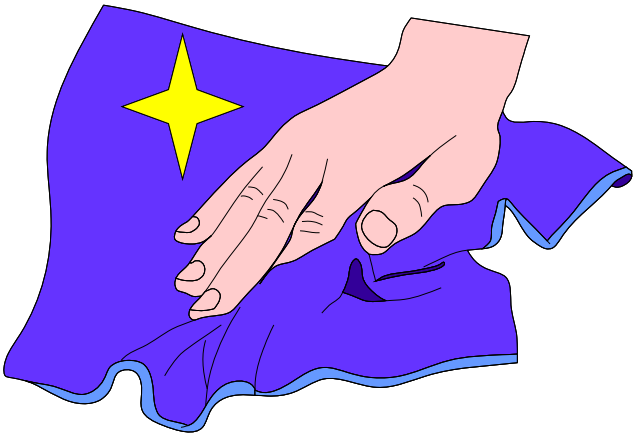



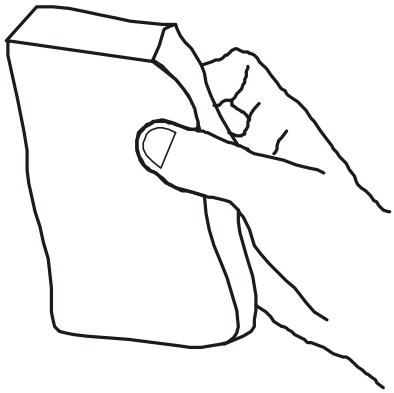

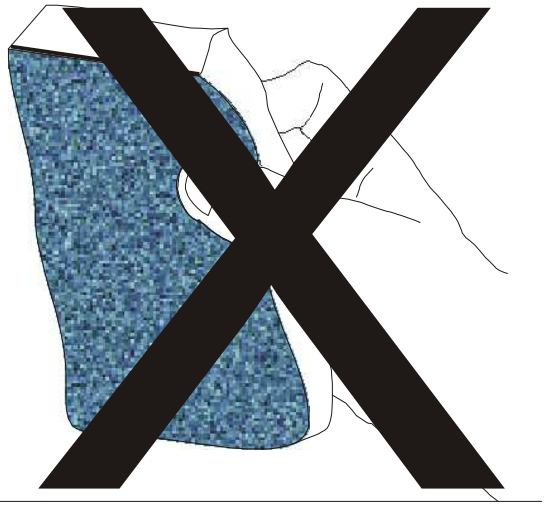



9163
POLO
rev:00

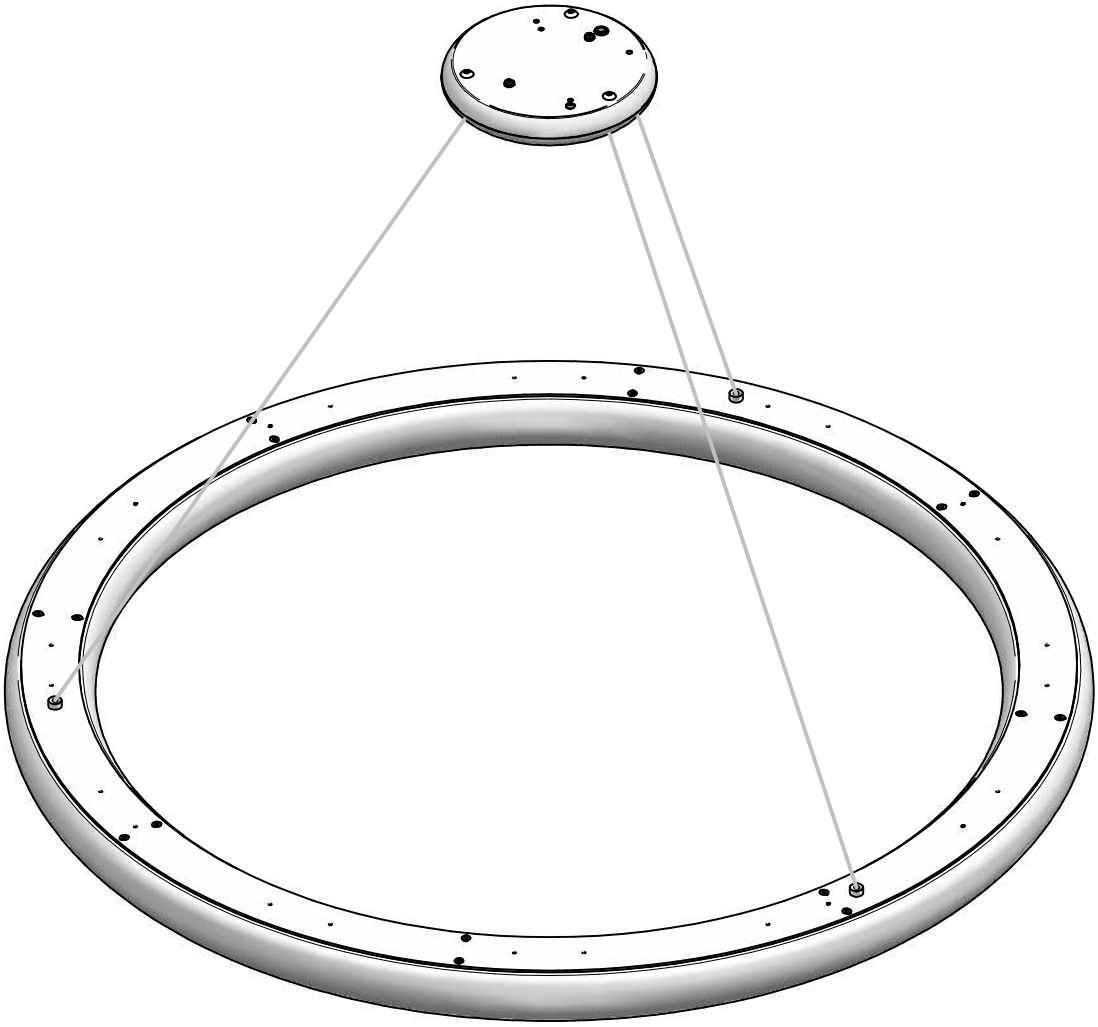

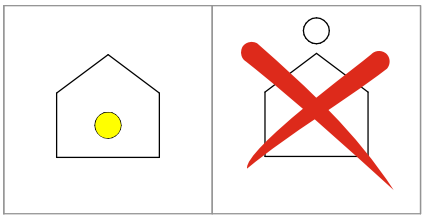

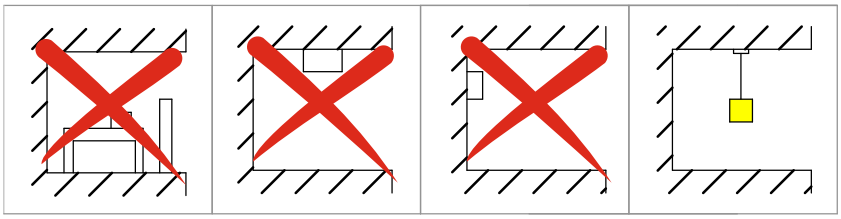

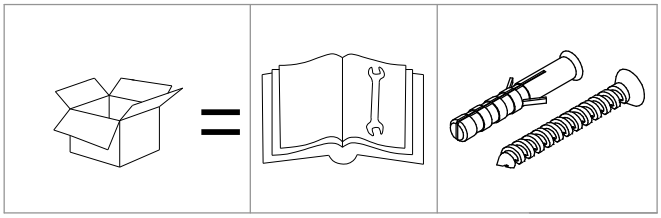

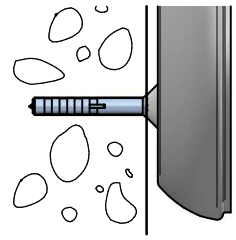

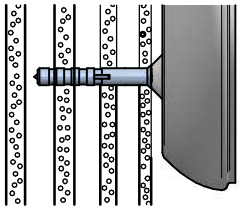

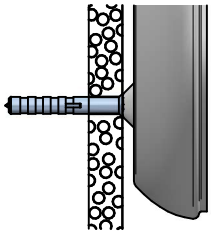

1

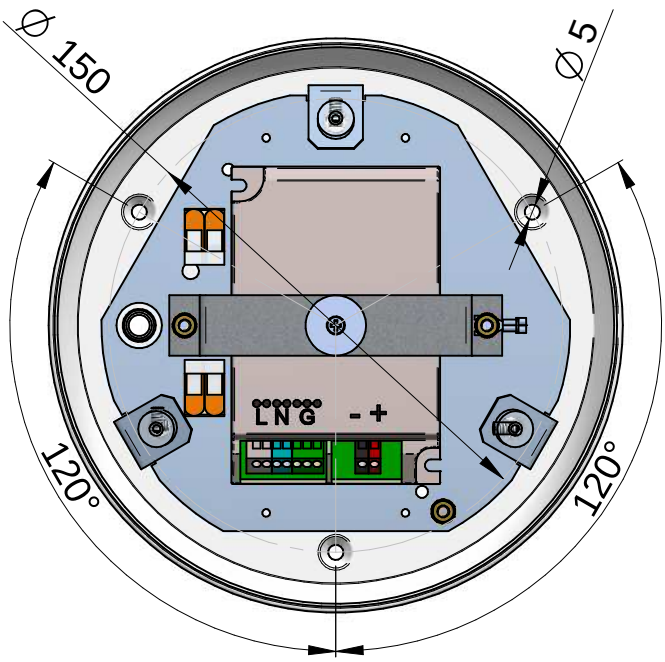

2

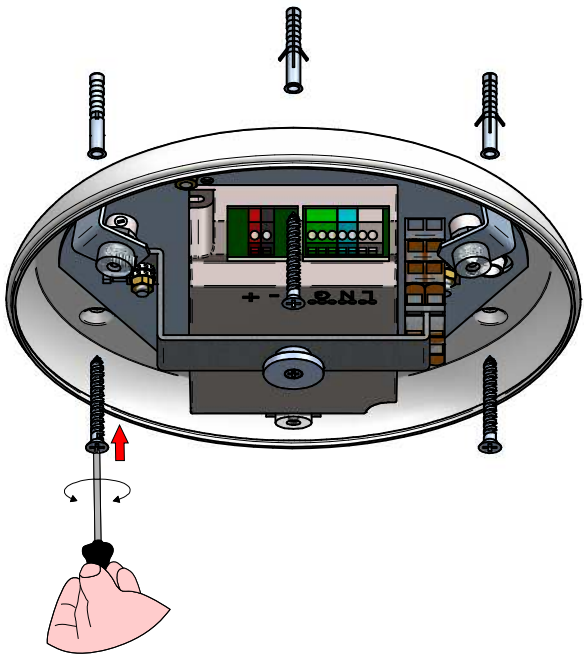

3

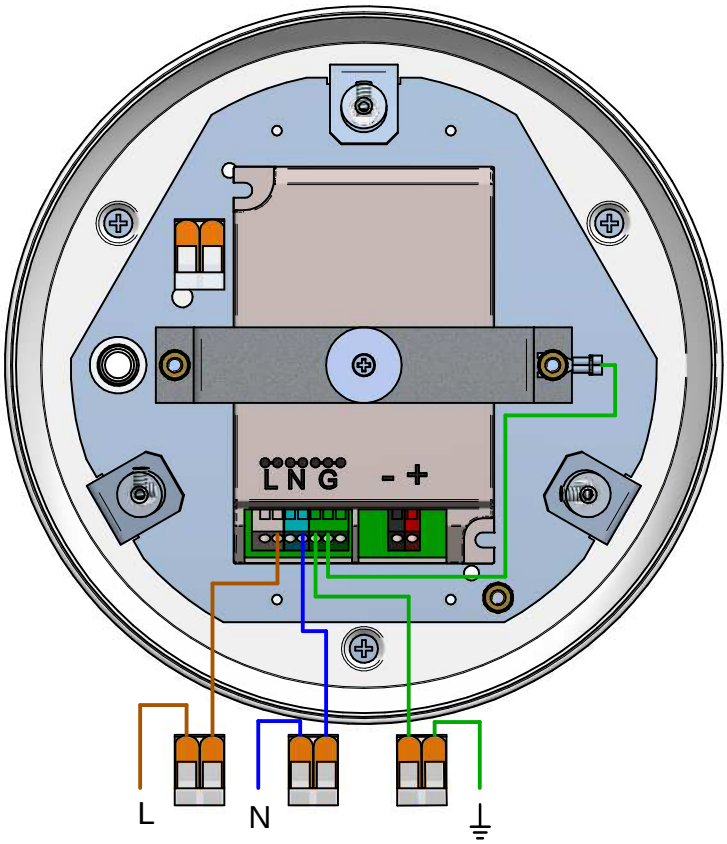

4

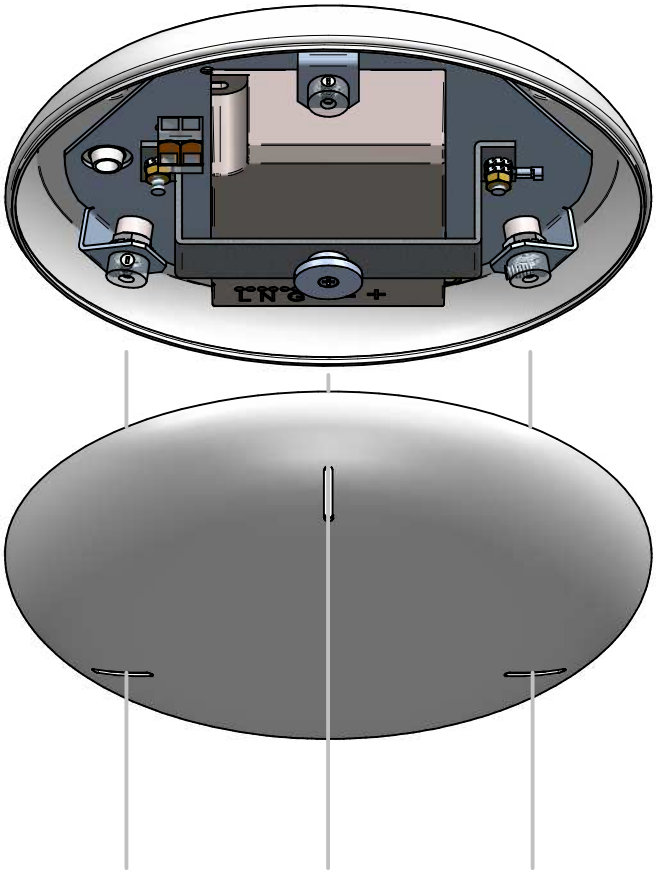

5

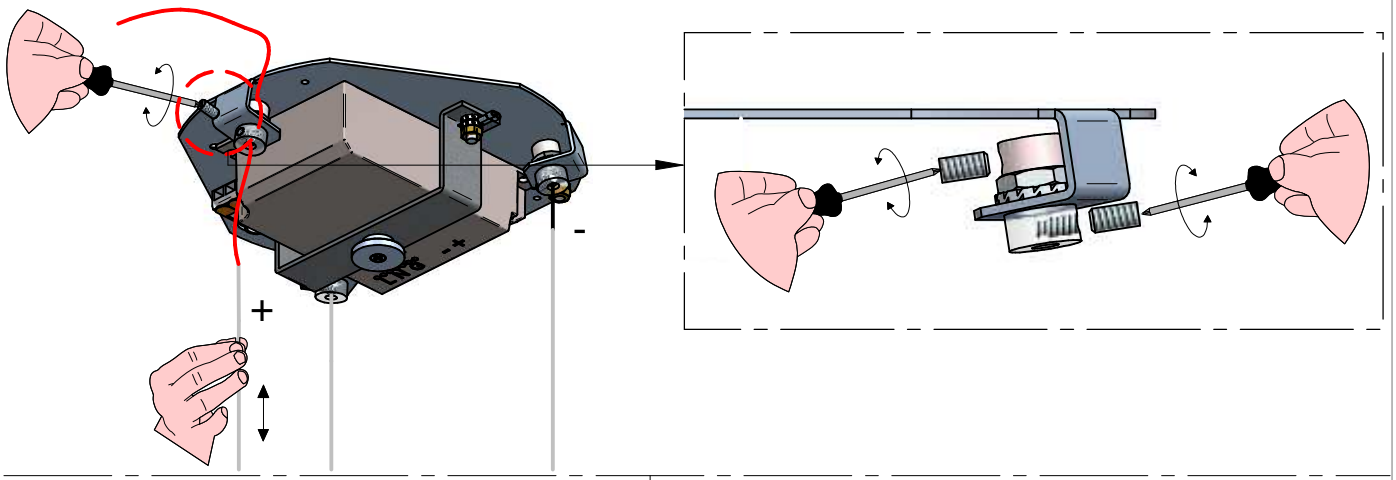

6

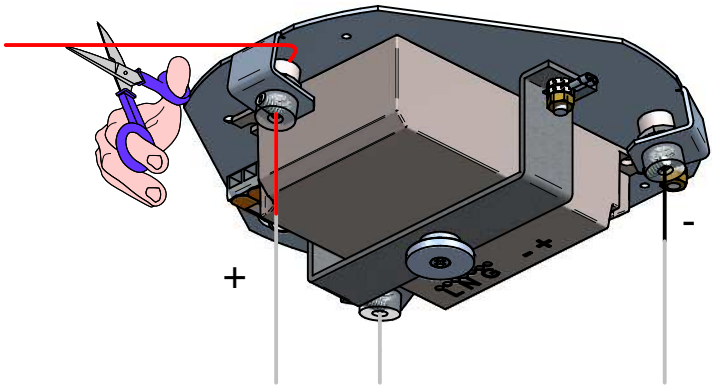

7

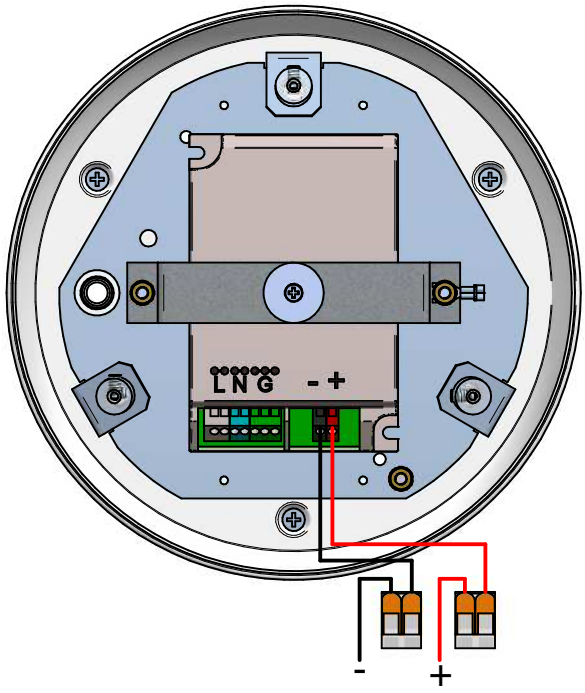

8

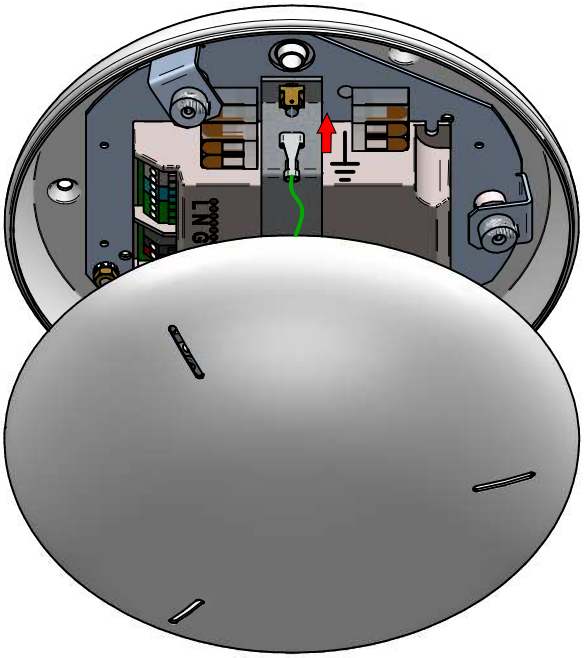

9

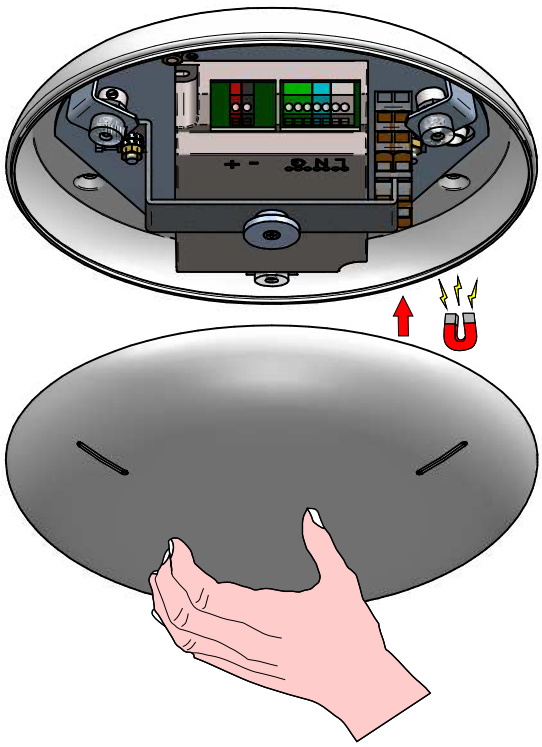

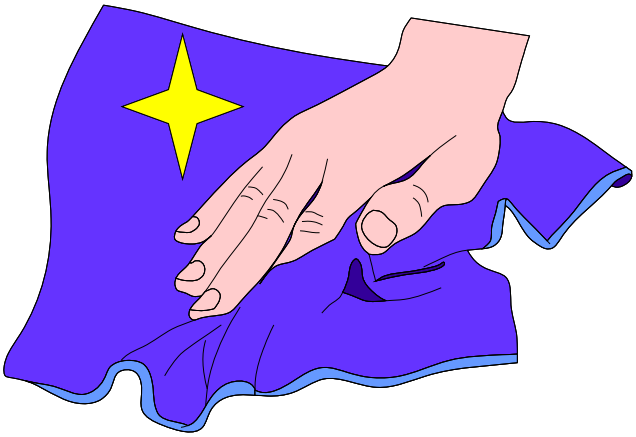



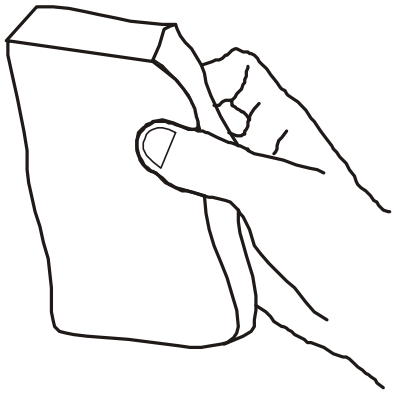

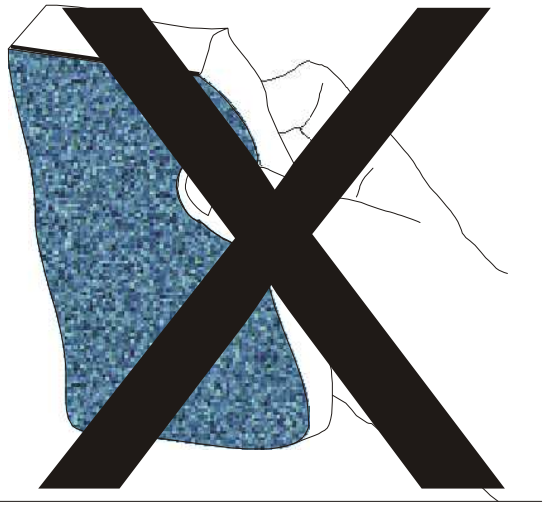



9165
POLO
rev:00

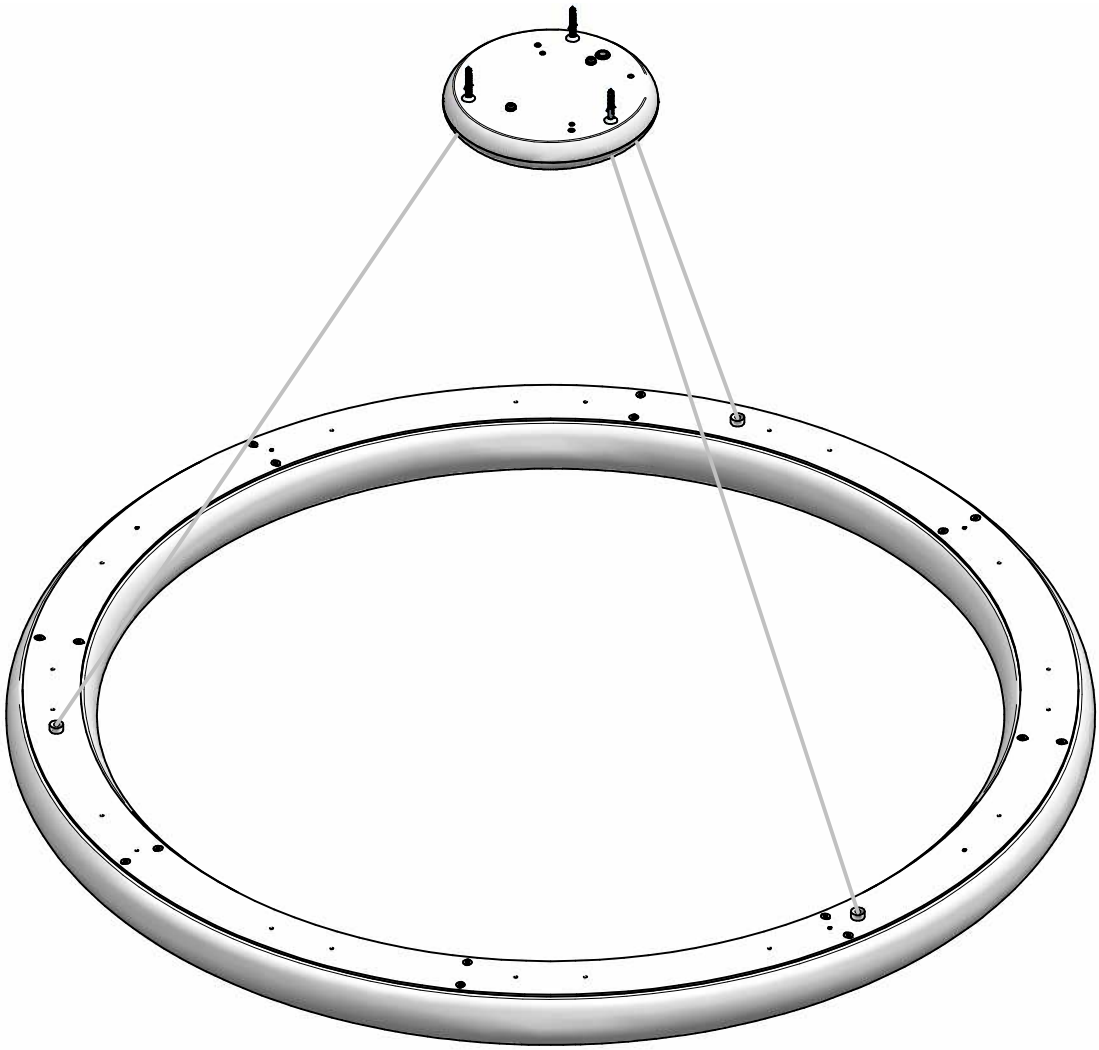

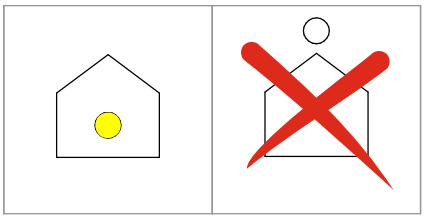

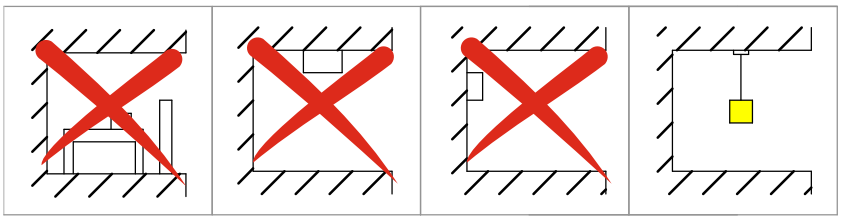

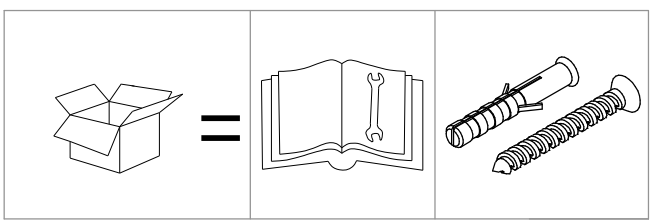

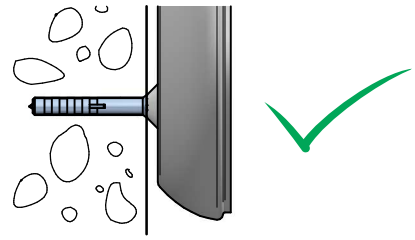

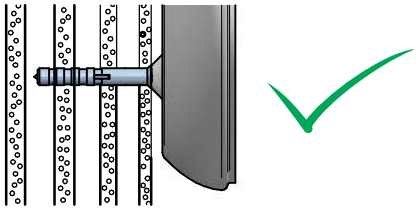

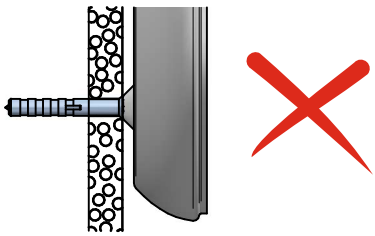

1

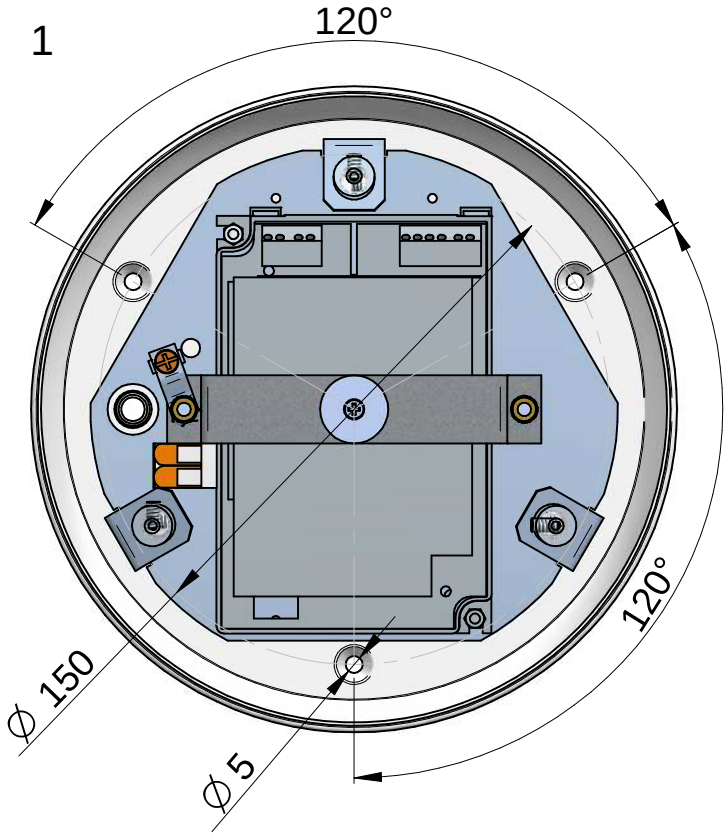

2

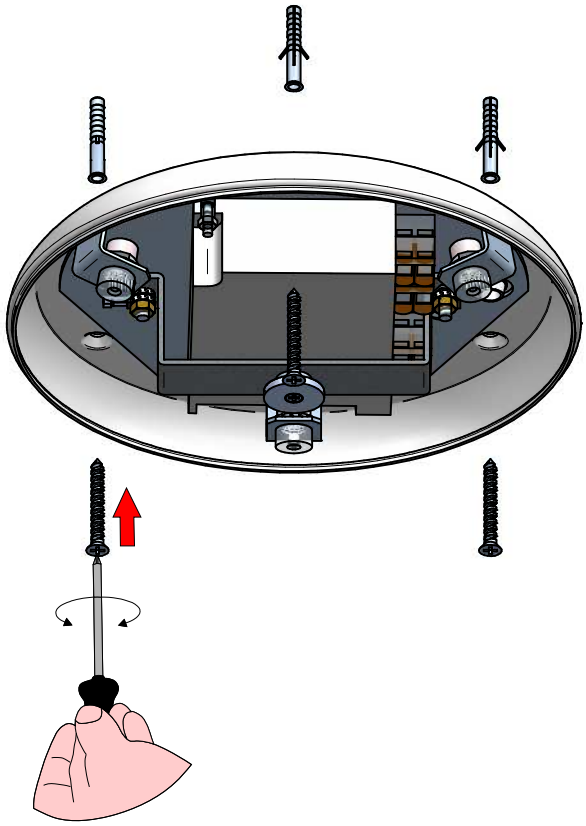

3

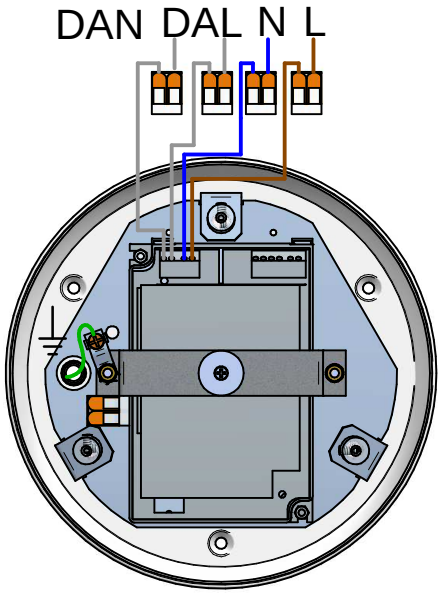

PUSH-DIM

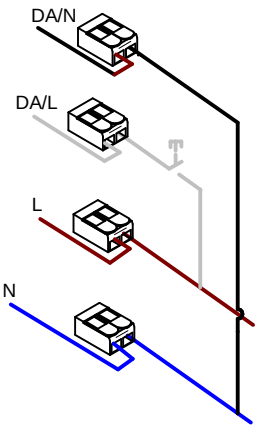

ON/OFF

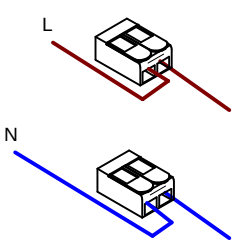

4

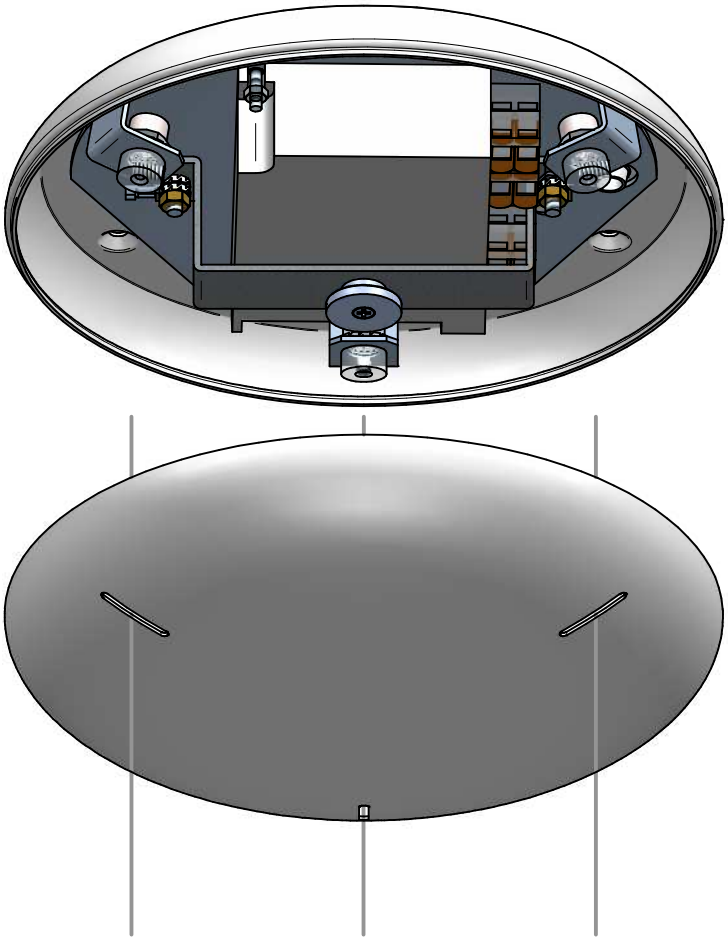

5

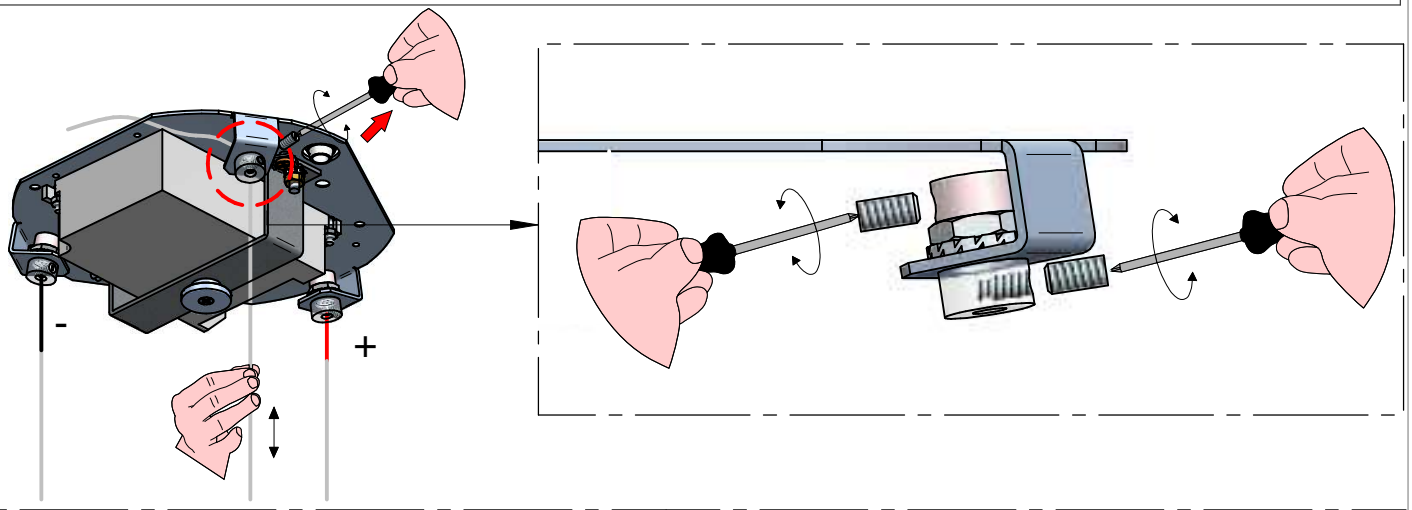

6

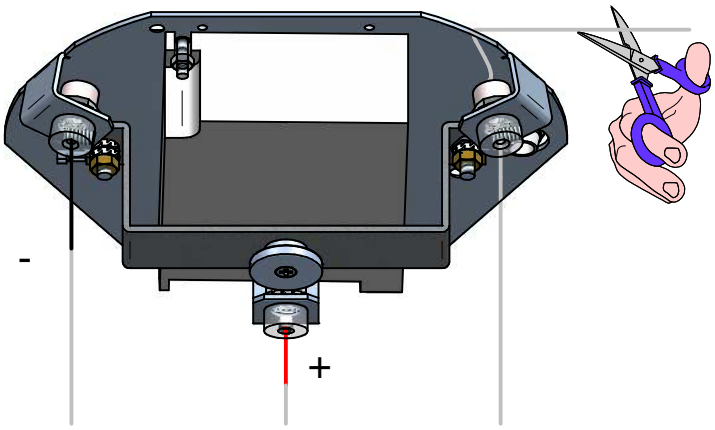

7

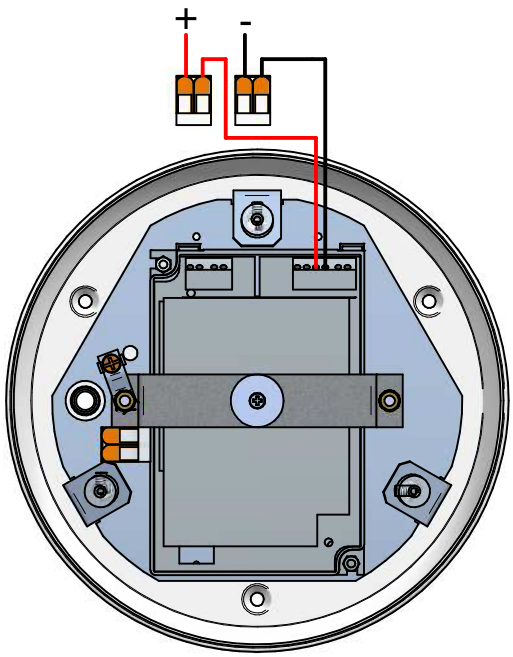

8

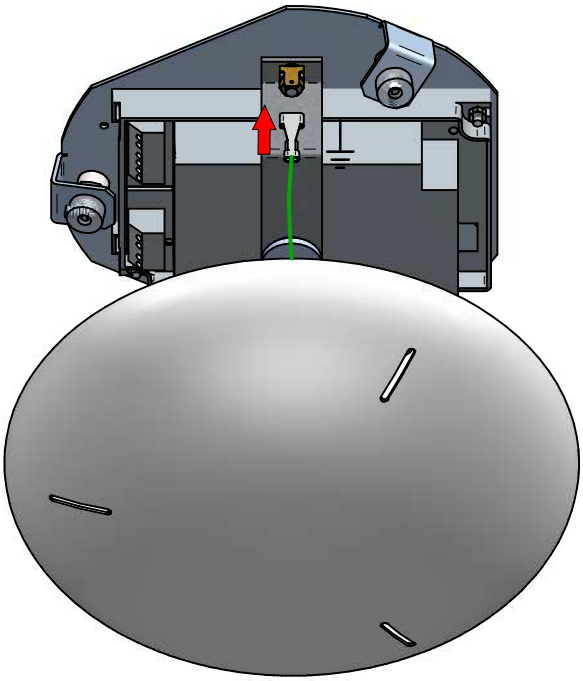

9

