linea light group	**ISTRUZIONI DI MONTAGGIO** *MOUNTING INSTRUCTIONS*	**REVISIONE N°.** *REVISION N°.*	**DATA**
		Rev. 1	**2/4/2026**

LED-FGI596

SERIES: WOOFER_R, WOOFER_R ECL

BRAND: i-LèD

CE IP44 IK08

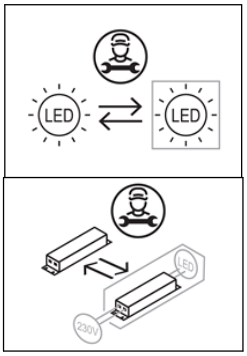

ϕ 182-218

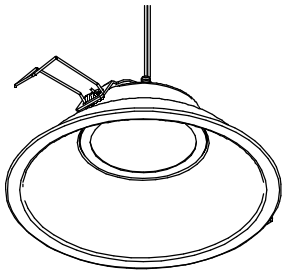

WOOFER_R

A

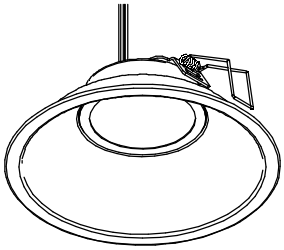

ϕ 182-218

WOOFER_R ECL

ENVIROMENTAL CARE LIGHTING

B

LISTA ARTICOLI / *FIXTURES LIST*

CODE	Dimensions (LxWxH / Ø x H mm)	Electrical Insulation Class	POWER (W)	CLASS I / II INPUT (V)	CLASS I / II FREQUENCY (Hz)	CLASS III VOLTAGE (V)	CLASS III CURRENT (mA)	WEIGHT (Kg)	IP	CRI	IK	Energy class light source Temperature color LED (°K) 2700	3000	4000	405 Nm	No. light source	Conn. Type	Driver Included	ECL Tecnology
C00405	Ø182x65	3	8	36	220			0,2	66	90	8	E	E	E	*	1	Y	-	NO
C00406	Ø182x94		12,5		350			0,2				E	E	E	*	1			
C00407	Ø182x100		18		500			0,2				E	E	E	*	1			
C00408	Ø218x94		18					0,2				E	E	E	*	1			
C00409	Ø218x102		25		700			0,2				E	E	E	*	1			
84023	Ø182x65		16,5	220-240**	50/60**	24V CV		0,2				E	E	E	*	1		YES**	YES
84024	Ø218x94		26,5		-			0,2				E	E	E	*	1			

*** NON FISSARE LA SORGENTE LUMINOSA | *DO NOT STARE TO THE LIGHT SOURCE***

****NON PER DOPPIA ACCENSIONE, STANDARD + 405 Nm | *NOT FOR SEPARATE EMISSION STANDAR + 405 Nm***

*



Ta [°C]= -20 - +50

INSTALLAZIONE / *INSTALLATION*

A B Y X

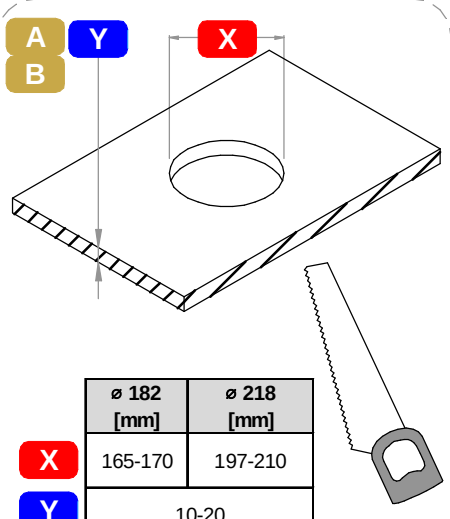

	ø 182 [mm]	ø 218 [mm]
X	165-170	197-210
Y	10-20	

A 1.A

CC DRIVER

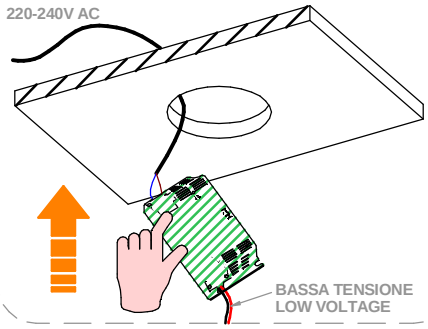

B 1.B

INCLUSO
INCLUDED
24 V CV DRIVER
EMISSIONE STANDARD
STANDARD EMISSION

NON INCLUSO | NOT INCLUDED | 24 V CV DRIVER
EMISSIONE 405 Nm
405Nm EMISSION

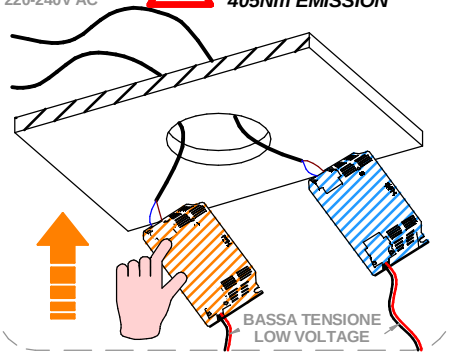

SERIES: WOOFER_R, WOOFER_R ECL
BRAND: i-LèD

EMISSIONE STANDARD *STANDARD EMISSION*

EMISSIONE 405 Nm *405Nm EMISSION*

A
2.A

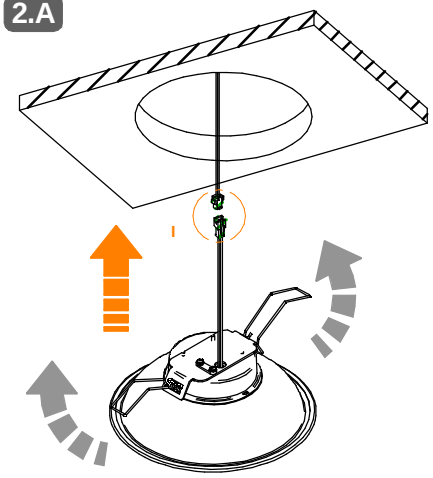

B
2.B

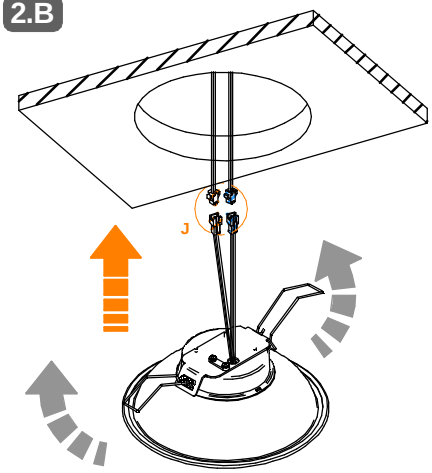

A
B
3.A
3.B

CONNETTORE
CONNECTOR
EASY PLUG

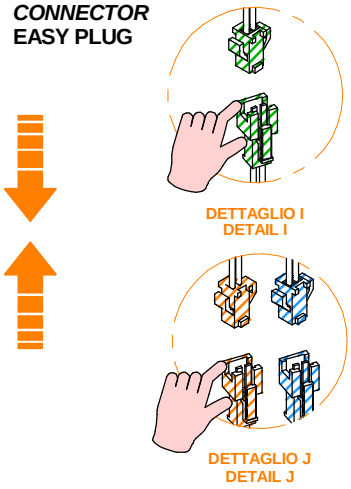

A
B
4.A
4.B

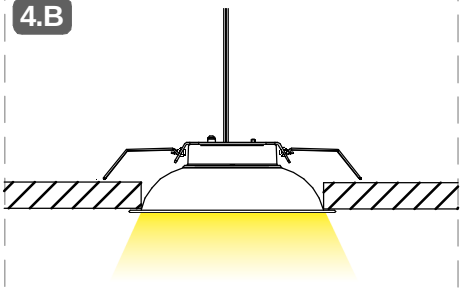

A
B
5.A
5.B

OTTICA | WW
OPTIC | WW

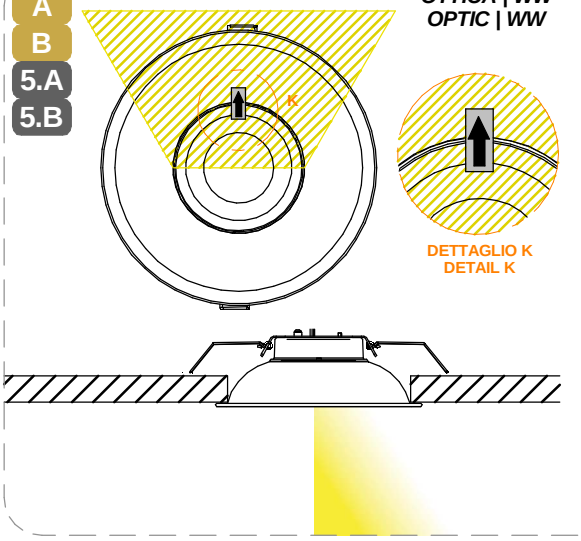

LA FRECCIA DELL'ETICHETTA INDICA LA DIREZIONE DEL FASCIO LUMINOSO RIMUOVERE L'ETICHETTA DOPO AVER POSIZIONATO IL FARETTO

THE ARROW ON THE LABEL INDICATES THE DIRECTION OF THE LIGHT BEAM. REMOVE THE LABEL AFTER POSITIONING THE SPOTLIGHT.

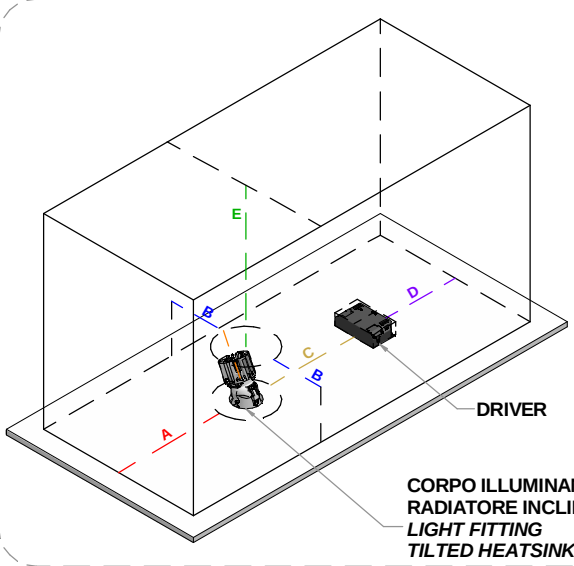

PER UN'INSTALLAZIONE SICURA, E' OBBLIGATORIO SEGUIRE LE DISTANZE SPECIFICATE

IT'S MANDATORY TO FOLLOW THESE DIMENSIONS FOR A SAFE INSTALLATION

DIM.	[mm]
A	100
B	100
C	100
D	100
E	100

SERIES: WOOFER_R, WOOFER_R ECL

BRAND: i-LED

MARRONE / BROWN = LINEA / *LINE*
AZZURRO / LIGHT BLUE = NEUTRO / *NEUTRAL*
GIALLO-VERDE / YELLOW-GREEN = TERRA / EARTH CPC | PE

ENVIROMENTAL CARE LIGHTING

B

Linea Light Group introduce Environment Care Lighting, una tecnologia sviluppata in collaborazione con la University of Strathclyde di Glasgow che, grazie ad una lunghezza d'onda luminosa di 405nm, sanifica le superfici prevenendo l'insorgere di infezioni, garantendo un rinnovato benessere nell'ambiente in cui viene utilizzata e arrivando ad abbattere fino al 70% della carica batterica. È stato rilevato infatti che dopo un test di 10 h l'abbattimento della carica batterica raggiunge già il 35%. Environment Care Lighting prevede l'utilizzo di una sorgente LED con dominante blu in combinata con un powerLED bianco, ottenendo così una doppia funzionalità: illuminare e disinfettare l'ambiente allo stesso tempo. L'utilizzo di LED ad alta resa cromatica rende possibile illuminare l'ambiente enfatizzando colori e superfici.

Linea Light Group introduces Environment Care Lighting, a technology developed in collaboration with the University of Strathclyde in Glasgow which, thanks to a wavelength of light of 405 nm, sanitises surfaces, preventing the onset of infections, guaranteeing renewed wellbeing in the environment in which it is used and reducing the bacterial load by up to 70%. It was found that after a 10-hour test, the reduction of the bacterial load already reaches 35%. Environment Care Lighting involves the use of a blue-dominant LED source combined with a white powerLED, thus achieving a dual functionality: lighting and disinfecting the environment at the same time. The use of high colour rendering LEDs makes it possible to illuminate the room by emphasising colours and surfaces.

B

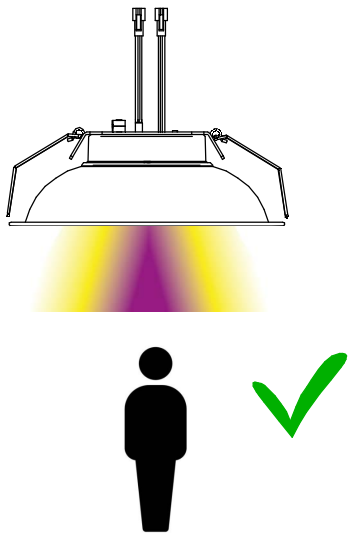

CABLAGGIO / *WIRING*

1

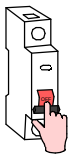

TUTTE LE OPERAZIONI DI COLLEGAMENTO ALLA RETE ELETTRICA DEVONO ESSERE CONDOTTE IN MANCANZA DI TENSIONE

ALL THE WIRING OPERATION MUST BE PERFORMED WITH MCB IN OFF POSITION

2



SE IL PRODOTTO E' DEFINITO IN CLASSE 1, IL CONDUTTORE DI MESSA A TERRA DI PROTEZIONE DEVE ESSERE SEMPRE COLLEGATO

IF THE FITTING IS CLASS 1 RATED, THE CPC | EARTH | PE CONDUCTOR MUST BE CONNECTED

3

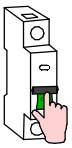

SE L'IMPIANTO E' STATO COMPLETATO ED E' IN SICUREZZA, PUO' ESSERE ALIMENTATO

WHEN THE CIRCUIT IS COMPLETED AND SAFE, MCB CAN BE SET IN ON POSITION

SE IL PRODOTTO E' DEFINITO IN CLASSE 3, IL CIRCUITO SECONDARIO A BASSA TENSIONE DEVE ESSERE COLLEGATO ALL'ALIMENTATORE PRIMA CHE QUESTO SIA SOTTO TENSIONE

IF THE FITTING IS CLASS 3 RATED, THE LOW VOLTAGE CIRCUIT MUST BE WIRED BEFORE THE POWER SUPPLY IS POWERED ON

SE IL CARICO VENISSE COLLEGATO AD ALIMENTATORE SOTTO TENSIONE, I PRODOTTI POTREBBERO DANNEGGIARSI, SUBENDO UN DANNO DA SOVRATENSIONE

IF THE LOAD IS WIRED TO AN ALREADY ON POWER SUPPLY, THE FITTINGS COULD BE DAMAGED BY VOLTAGE SURGE

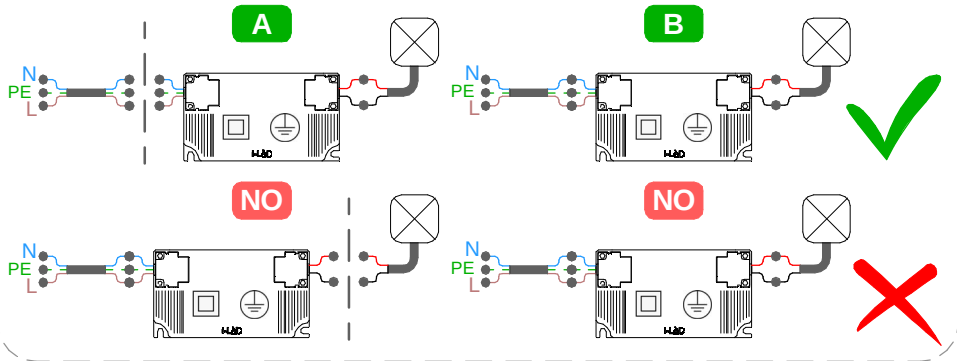

TIPO DI CONNESSIONE
TYPE OF CONNECTION

X: Se il cavo flessibile esterno di questo apparecchio è danneggiato, deve essere sostituito da un cavo speciale, disponibile esclusivamente presso il fabbricante, o il suo servizio di assistenza.
X: If the external flexible cable of this appliance is dameged, it must be replaced with a special cable, which is only avaible from the manufacturer or its service department.

Y: Se il cavo flessibile esterno di questo apparecchio è danneggiato, deve essere sostituito esclusivamente dal fabbricante, dal suo servizio di assistenza o da personale qualificato equivalente, al fine di evitare pericoli.
Y: If the external flexible cable of this appliance is dameged, it must only be replaced by the manufacturer, its service department or equivalent qualified personell in order to avoid danger.

Z: Il cavo flessibile esterno di questo apparecchio non può essere sostituito; se il cavo è danneggiato l'apparecchio deve essere distrutto.
Z: The external flexible cable fo this appliance cannot be replaced; if the cable is dameged, the appliance must be destroyed.

SI PREGA SEGUIRE LE BUONE PRATICHE DI DIMENSIONAMENTO E SEZIONAMENTO DELL'IMPIANTO ELETTRICO, TENENDO PRESENTE: LE CARATTERISTICHE DELL' INTERRUTTORE DIFFERENZIALE ED IL NUMERO DI ARTICOLI COLLEGATI ALLA LINEA ELETTRICA; QUESTO PER AGEVOLARE L'IDENFICAZIONE DI EVENTUALI ANOMALIE SULLA LINEA ELETTRICA

PLEASE FOLLOW THE BEST PRACTICES IN ELECTRICAL SYSTEM DESIGN, PAING ATTENTION TO THE RCCB SWITCH CHARACTERISTICSAND THE NUMBER OF FITTINGS CONNECTED TO THE ELETRICAL LINE; THIS HELPS TO INDETIFY POSSIBLE ANOMALIES ON THE ELETRICAL LINE

SERIES: WOOFER_R, WOOFER_R ECL

BRAND: i-LèD

MARRONE / BROWN = LINEA / *LINE*
AZZURRO / LIGHT BLUE = NEUTRO / *NEUTRAL*
GIALLO-VERDE / YELLOW-GREEN = TERRA / EARTH CPC | PE

CABLAGGIO IN SERIE | CORRENTE COSTANTE
SERIES WIRING | CONSTANT CURRENT

CC

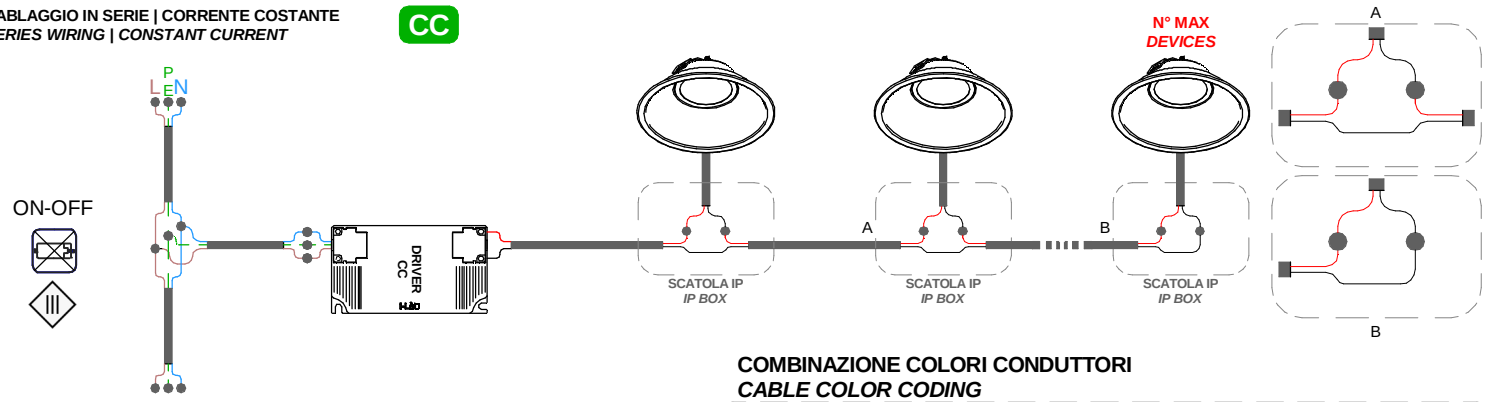

COMBINAZIONE COLORI CONDUTTORI
CABLE COLOR CODING

NERO/*BLACK* = **NEGATIVO - / *NEGATIVE* -**
ROSSO/*RED* = **POSITIVO + / *POSITIVE* +**

CABLAGGIO IN PARALLELO | TENSIONE COSTANTE
PARALLEL WIRING | CONSTANT VOLTAGE

CV

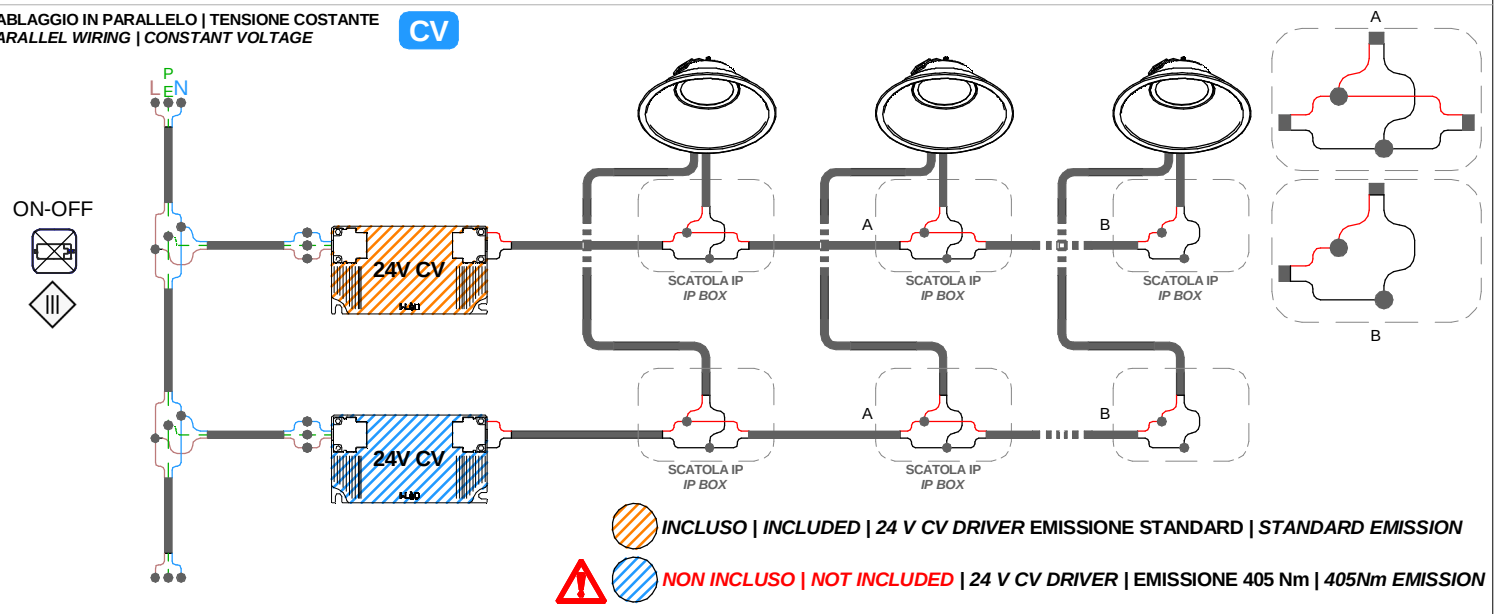

INCLUSO | INCLUDED | 24 V CV DRIVER* EMISSIONE STANDARD | *STANDARD EMISSION

NON INCLUSO | NOT INCLUDED* | *24 V CV DRIVER* | EMISSIONE 405 Nm | *405Nm EMISSION

COMBINAZIONE COLORI CONDUTTORI
CABLE COLOR CODING

NERO/*BLACK* = **NEGATIVO - / *NEGATIVE* -**
ROSSO/*RED* = **POSITIVO + / *POSITIVE* +**

N° MAX *DEVICES* CC — **N° DI PRODOTTI PER ALIMENTATORE** *N° OF LIGHT FITTINGS PER DRIVER*

CODICE *CODE*	ON OFF				0/1-10V			DALI PUSH	
	99198	99375	99106	99147	99732	99115	83008	83322	C-E100001
C00405	1	1	1	1	1	1	1	1	1
C00406	1	1	1	1	1	1	1	1	1
C00407	1	1	1	1	1	1	1	1	1
C00408	1	1	1	1	1	1	1	1	1
C00409	1	1	1	1	1	1	1	1	1

CV — **DRIVER TENSIONE COSTANTE CV**
CONSTANT VOLTAGE DRIVER CV [V]

CODICE CODE	TENSIONE *VOLTAGE* [V]	POWER [W]
99371	24V	50
84700		75
99374		
99331		150
99786		240