	ISTRUZIONI DI MONTAGGIO *MOUNTING INSTRUCTIONS*	REVISIONE N°. *REVISION N°.*	DATA
linea light group		Rev. 3	10/2/2026

LED-FGI271

SERIE / *SERIES*: CLIP_R, CLIP_X, PETIT_R, PETIT_Q, PICROL, SAND_R, SAND_Q

BRAND: i-LèD



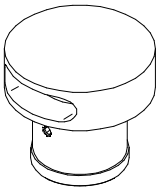

CLIP_R
A

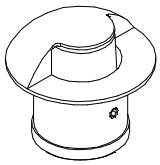

CLIP_X
B

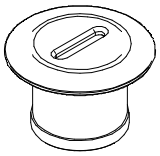

PETIT_R
C

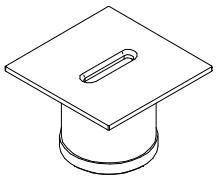

PETIT_Q
D

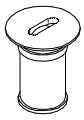

PETIT_R 1W
G



PETIT_Q 1W
H

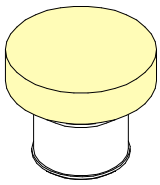

SAND_R
E

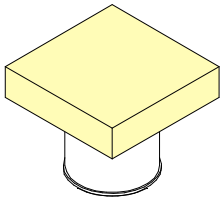

SAND_R
F

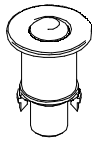

I

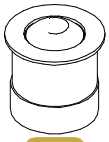

L

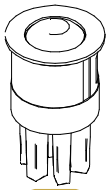

M
PICROL

CODICI / *CODES*

CODE	Dimensions [mm]	Power [W]	Voltage [V]	Current [mA]	Weight [Kg]	Safety Class	IP	CRI	CCT [K°] - Energy Class 2700	3000	4000	5000	N° Light Source	Cable Type
92260	⌀40x33	1	3	350	0,085	**3**	65	80	E	E	E	E	1	Y
92262	⌀40x33	1	3	350	0,085	**3**	65	80	E	E	E	E	1	Y
92271	⌀40x36	2	3	630	0,127	**3**	66	80		E	E	E	1	Y
92272	⌀40x36	2	3	630	0,127	**3**	66	80		E	E	E	1	Y
92273	⌀40x36	2	3	630	0,127	**3**	66	80	E	E	E	E	1	Y
92281	⌀40x36	2	6	350	0,108	**3**	66	80	E	E	E	E	1	Y
92282	⌀40x36	2	6	350	0,108	**3**	66	80		E	E	E	1	Y
92283	⌀40x36	2	6	350	0,108	**3**	66	80	E	E	E	E	1	Y
92311	⌀40x36	2	3	630	0,075	**3**	66	80	E	E	E	E	1	Y
92312	⌀40x36	2	3	630	0,075	**3**	66	80		E	E	E	1	Y
92313	⌀40x36	2	3	630	0,075	**3**	66	80		E	E	E	1	Y
C00230	⌀20x23	1	3	350	0,015	**3**	20	90	E	E	E		1	Y
C00231	⌀20x23	1	3	350	0,015	**3**	20	90	E	E	E		1	Y
C00232	⌀40x26	1	3	350	0,051	**3**	44	90	E	E	E		1	Y
C00233	□40x26	1	3	350	0,058	**3**	44	90	E	E	E		1	Y
C00278	⌀25x34	1	3	350	0,017	**3**	20	90	E	E	E		1	Y
C00280	⌀30x26	1	3	350	0.061	**3**	44	90	E	E	E		1	Y
C00281	⌀30x50	1,5	3	500	0.12	**3**	44	90	E	E	E		1	Y

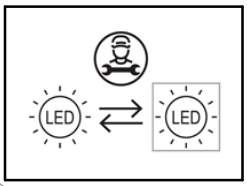

ACCESSORI INCLUSI | *INCLUDED ACCESSORIES*

MOLLA PER INSTALLAZIONE SU CARTONGESSO
DRYWALL SPRING INSTALLATION

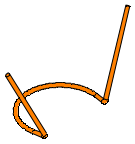

MOLLA PER INSTALLAZIONE SU CONTROCASSA
OUTER CASING SPRING INSTALLATION

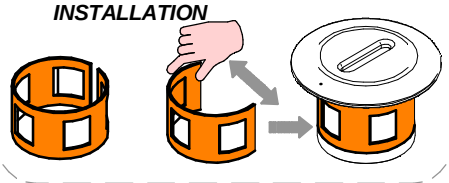

ACCESSORI NON INCLUSI | *NOT INCLUDED ACCESSORIES*

A B C D E F L

CONTROCASSA
OUTERCASING
SMALL

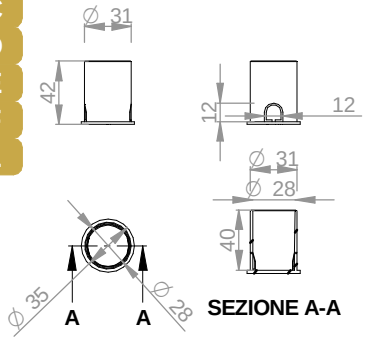

84336

A B C D E F

CONTROCASSA
OUTERCASING
BIG

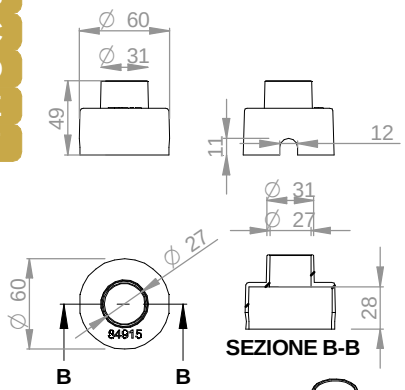

84915

SERIE / *SERIES*: CLIP_R, CLIP_X, PETIT_R, PETIT_Q, PICROL, SAND_R, SAND_Q

BRAND: i-LèD

G H CONTROCASSA *OUTERCASING*

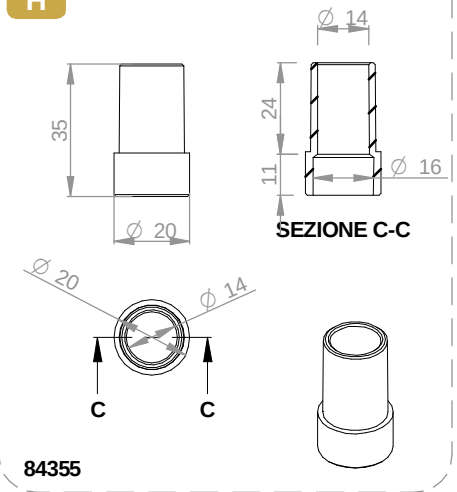

84355

I CONTROCASSA *OUTERCASING*

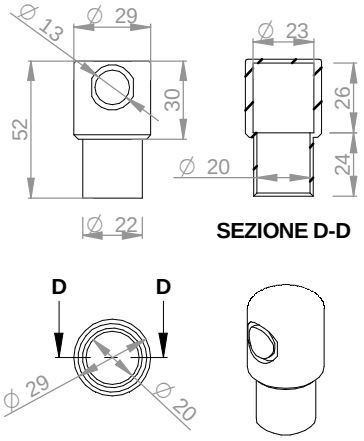

98049

M CONTROCASSA *OUTERCASING*

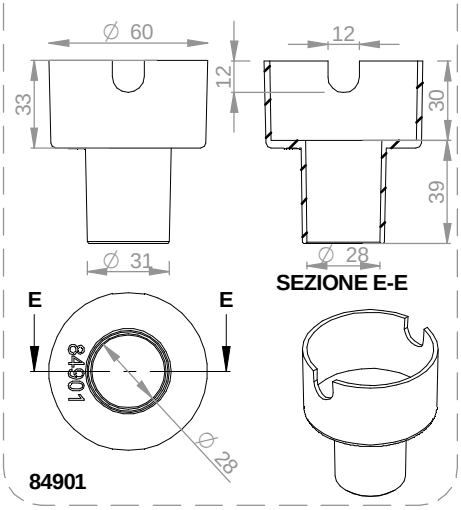

84901

L CONTROCASSA *OUTERCASING*

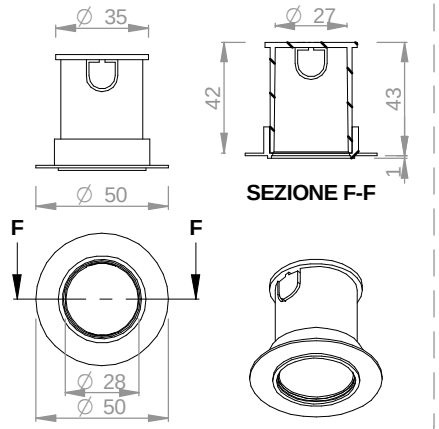

84955

M CONTROCASSA *OUTERCASING*

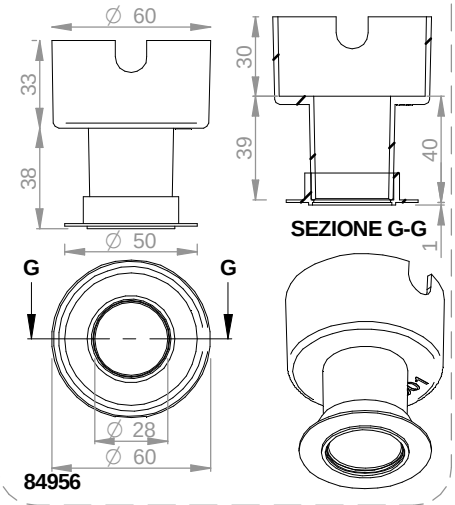

84956

DIMENSIONI | *DIMENSIONS*

A

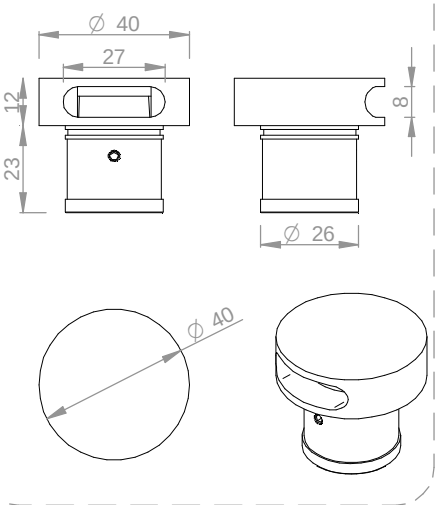

B

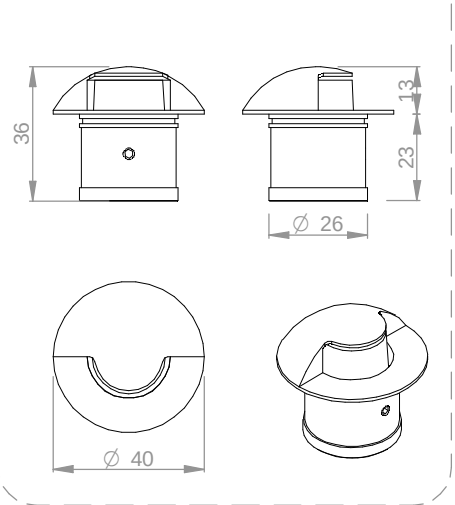

C

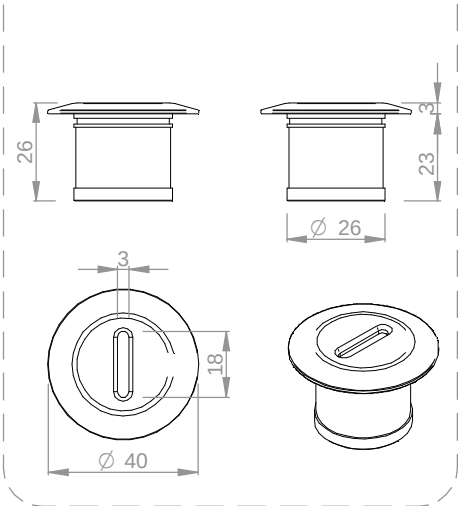

SERIE / *SERIES*: CLIP_R, CLIP_X, PETIT_R, PETIT_Q, PICROL, SAND_R, SAND_Q

BRAND: i-LèD

D

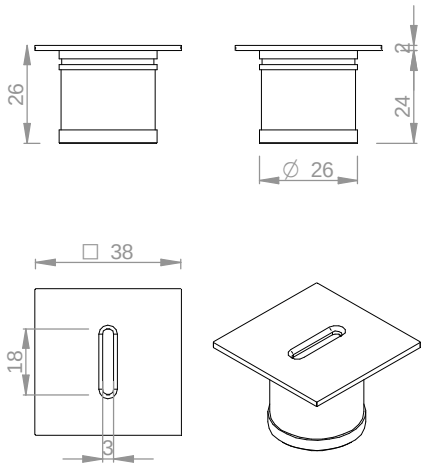

E

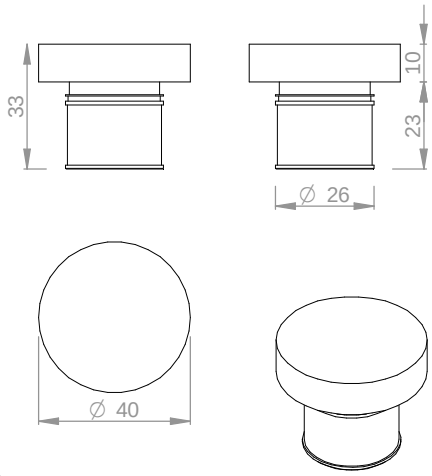

F

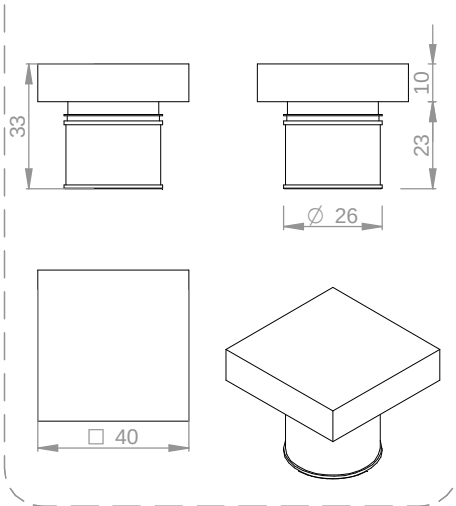

G

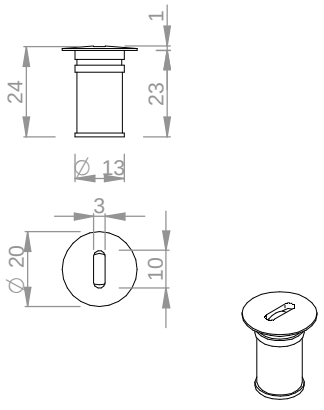

H

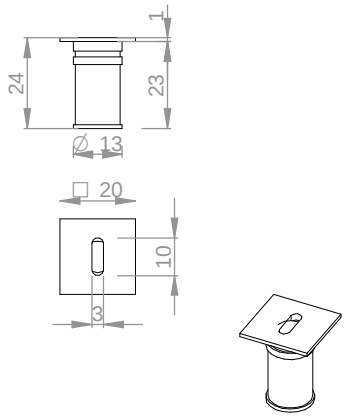

I

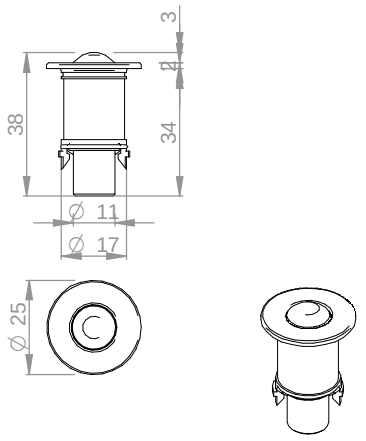

L

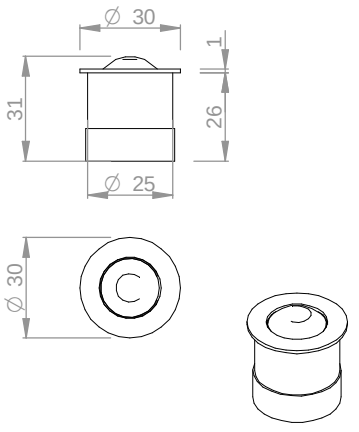

M

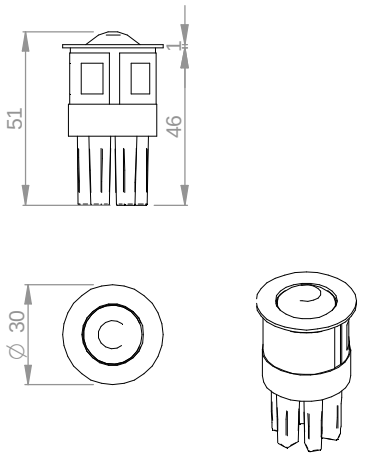

SERIE / *SERIES*: CLIP_R, CLIP_X, PETIT_R, PETIT_Q, PICROL, SAND_R, SAND_Q

BRAND: i-LèD

INSTALLAZIONE SU CARTONGESSO | *DRYWALL INSTALLATION*

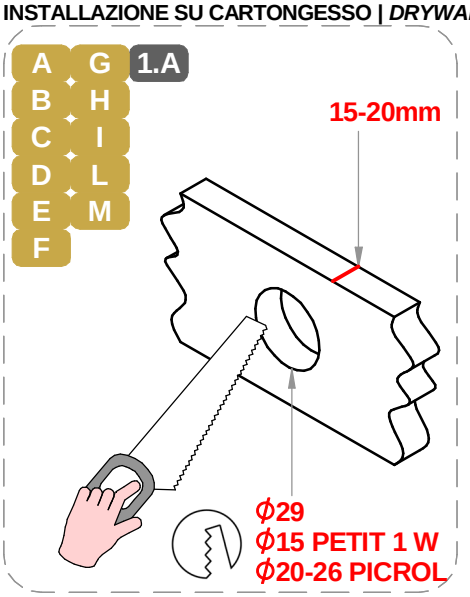

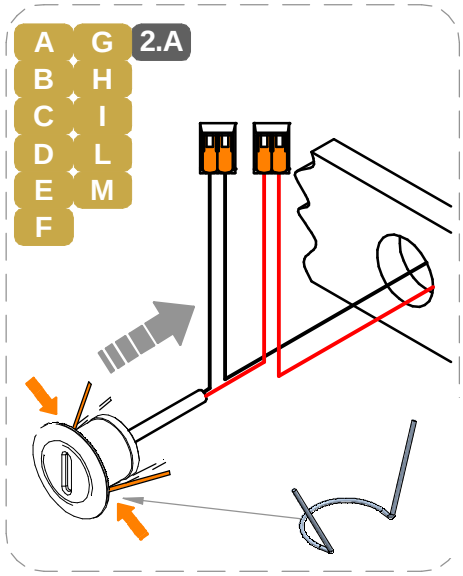

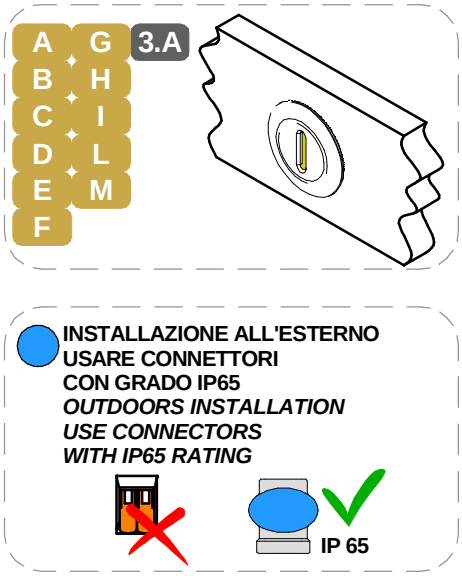

INSTALLAZIONE ALL'ESTERNO
USARE CONNETTORI
CON GRADO IP65
OUTDOORS INSTALLATION
USE CONNECTORS
WITH IP65 RATING

INSTALLAZIONE SU MURATURA CON CONTROCASSA SMALL | *WALL INSTALLATION WITH SMALL OUTERCASING*

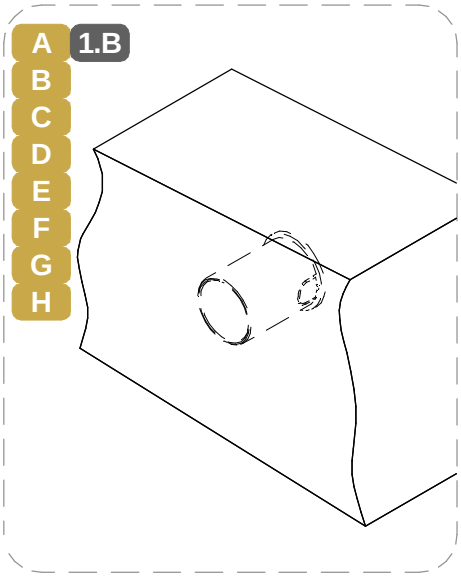

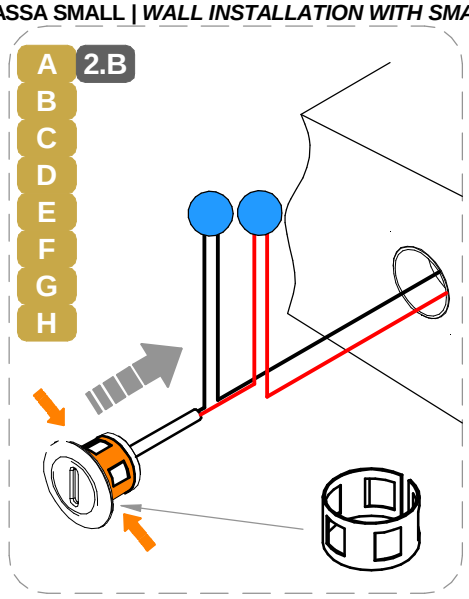

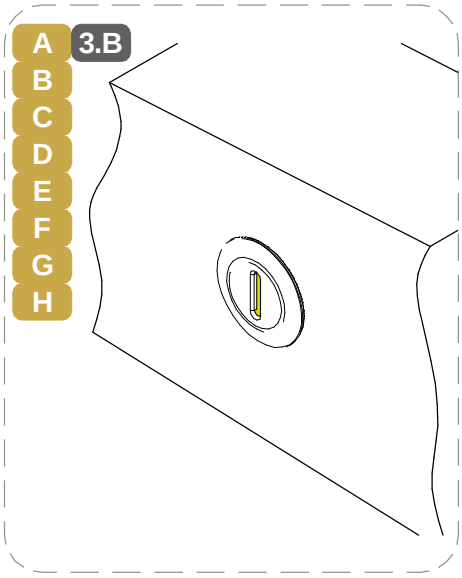

INSTALLAZIONE SU MURATURA CON CONTROCASSA BIG | *WALL INSTALLATION WITH BIG OUTERCASING*

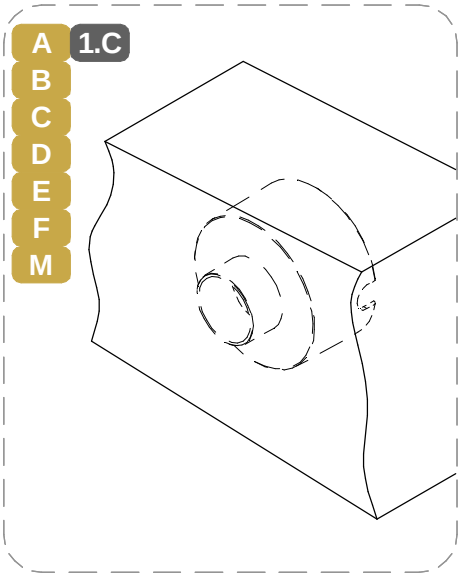

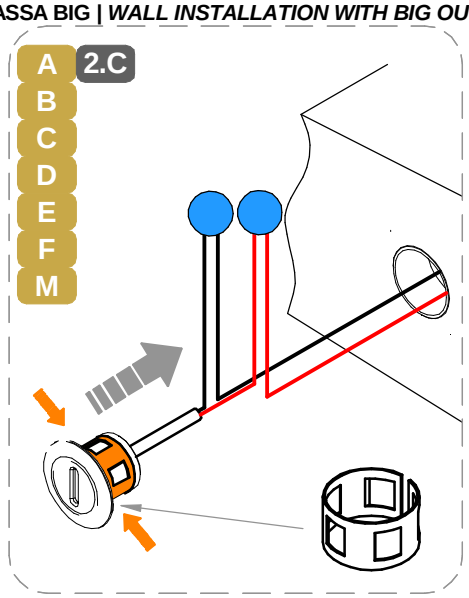

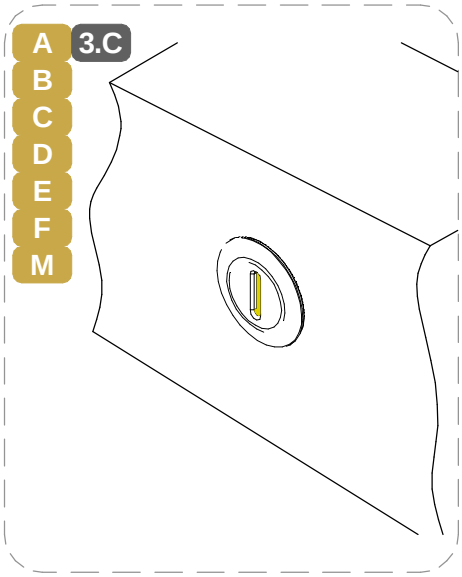

SERIE / *SERIES*: CLIP_R, CLIP_X, PETIT_R, PETIT_Q, PICROL, SAND_R, SAND_Q

BRAND: i-LèD

RASARE | *SKIM COAT*

MARRONE / BROWN = LINEA / *LINE*
AZZURRO / LIGHT BLUE = NEUTRO / *NEUTRAL*
GIALLO-VERDE / YELLOW-GREEN = TERRA / EARTH CPC | PE

INSTALLAZIONE SU MURATURA A SOFFITTO CON CONTROCASSA SMALL| *CEILING INSTALLATION WITH SMALL OUTERCASING*

I 1.D

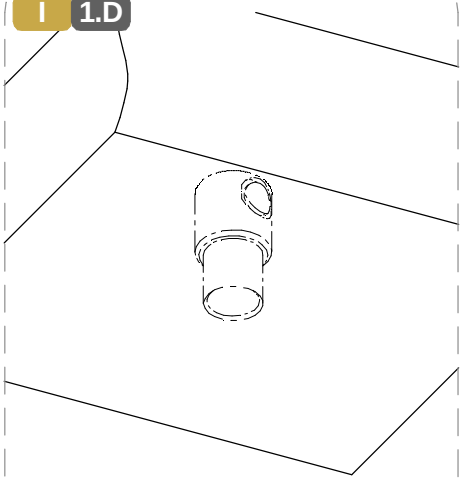

I 2.D

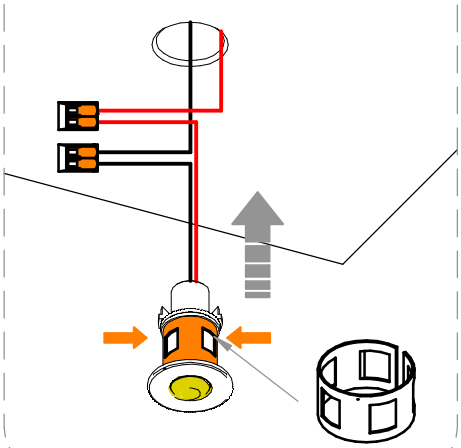

I 3.D

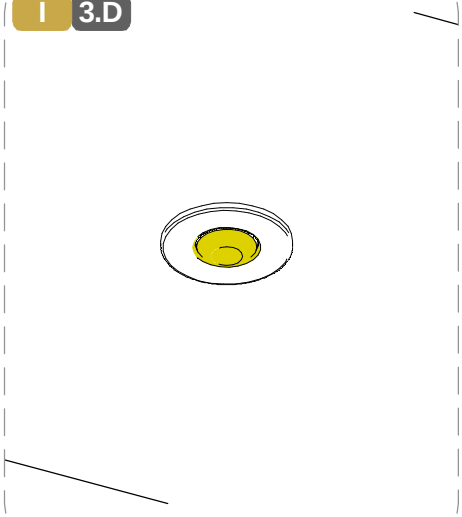

L M 1.E

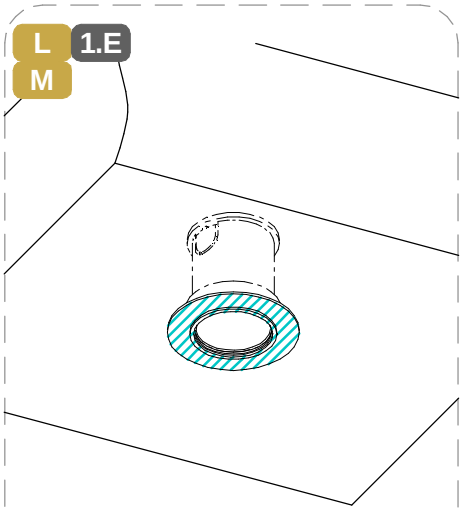

L M 2.E

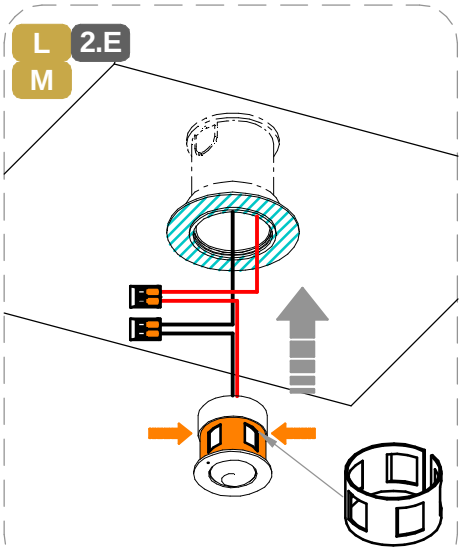

L M 3.E

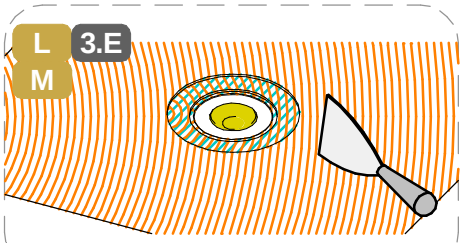

L M 4.E

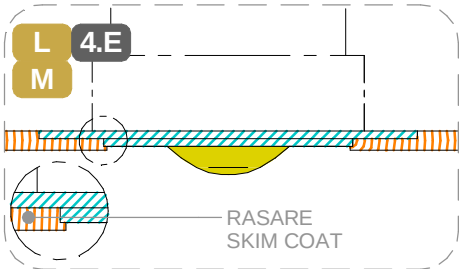

CABLAGGIO / *WIRING*

1

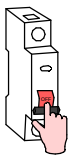

TUTTE LE OPERAZIONI DI COLLEGAMENTO ALLA RETE ELETTRICA DEVONO ESSERE CONDOTTE IN MANCANZA DI TENSIONE

ALL THE WIRING OPERATION MUST BE PERFORMED WITH MCB IN OFF POSITION

2



SE IL PRODOTTO E' DEFINITO IN CLASSE 1, IL CONDUTTORE DI MESSA A TERRA DI PROTEZIONE DEVE ESSERE SEMPRE COLLEGATO

IF THE FITTING IS CLASS 1 RATED, THE CPC | EARTH | PE CONDUCTOR MUST BE CONNECTED

3

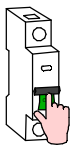

SE L'IMPIANTO E' STATO COMPLETATO ED E' IN SICUREZZA, PUO' ESSERE ALIMENTATO

WHEN THE CIRCUIT IS COMPLETED AND SAFE, MCB CAN BE SET IN ON POSITION



SE IL PRODOTTO E' DEFINITO IN CLASSE 3, IL CIRCUITO SECONDARIO A BASSA TENSIONE DEVE ESSERE COLLEGATO ALL'ALIMENTATORE PRIMA CHE QUESTO SIA SOTTO TENSIONE

IF THE FITTING IS CLASS 3 RATED, THE LOW VOLTAGE CIRCUIT MUST BE WIRED BEFORE THE POWER SUPPLY IS POWERED ON

SE IL CARICO VENISSE COLLEGATO AD ALIMENTATORE SOTTO TENSIONE, I PRODOTTI POTREBBERO DANNEGGIARSI, SUBENDO UN DANNO DA SOVRATENSIONE

IF THE LOAD IS WIRED TO AN ALREADY ON POWER SUPPLY, THE FITTINGS COULD BE DAMAGED BY VOLTAGE SURGE

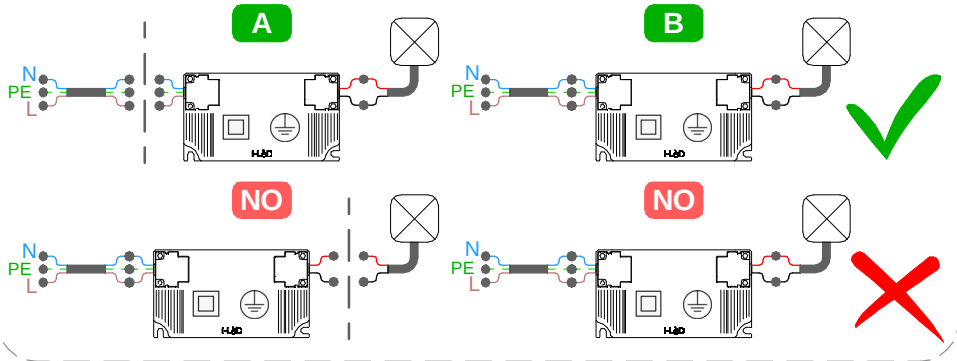

SERIE / *SERIES*: CLIP_R, CLIP_X, PETIT_R, PETIT_Q, PICROL, SAND_R, SAND_Q

BRAND: i-LèD

MARRONE / BROWN = LINEA / *LINE*
AZZURRO / LIGHT BLUE = NEUTRO / *NEUTRAL*
GIALLO-VERDE / YELLOW-GREEN = TERRA / EARTH CPC | PE

SI PREGA SEGUIRE LE BUONE PRATICHE DI DIMENSIONAMENTO E SEZIONAMENTO DELL'IMPIANTO ELETTRICO, TENENDO PRESENTE: LE CARATTERISTICHE DELL' INTERRUTTORE DIFFERENZIALE ED IL NUMERO DI ARTICOLI COLLEGATI ALLA LINEA ELETTRICA; QUESTO PER AGEVOLARE L'IDENFICAZIONE DI EVENTUALI ANOMALIE SULLA LINEA ELETTRICA

PLEASE FOLLOW THE BEST PRACTICES IN ELECTRICAL SYSTEM DESIGN, PAING ATTENTION TO THE RCCB SWITCH CHARACTERISTICSAND THE NUMBER OF FITTINGS CONNECTED TO THE ELETRICAL LINE; THIS HELPS TO INDETIFY POSSIBLE ANOMALIES ON THE ELETRICAL LINE

AC

CORRENTE ALTERNATA
MAX. DISTANZA TRA DRIVER ED ULTIMO PRODOTTO | SEZIONE CAVO
ALTERNATE CURRENT
DRIVER TO LAST LIGHT FITTING MAX DISTANCE | WIRE SECTION

SEZIONE *SECTION* [mm2]	1	1.5	2.5
LUNGHEZZA *LENGHT* [m]	50	75	130

* Distanza massima dal driver all'ultimo articolo della linea a massimo carico.
Per lunghezze massime dei cavi effettive,fare riferimento a support@linealight.com
** Maximum distance between LED driver and last device at full load.*
For effective maximum cable lengths,please refer to support@linealight.com

CC

CORRENTE COSTANTE
MAX. LUNGHEZZA INTERO ANELLO CIRCUITO | SEZIONE CAVO
CONSTANT CURRENT
LIGHT FITTING MAX LENGHT CIRCUIT LOOP | WIRE SECTION

SEZIONE *SECTION*	0.75 mm^2	1.5 mm^2	2.5 mm^2
LUNGHEZZA *LENGHT*	30 m	60 m	100 m

* Distanza massima dal driver all'ultimo articolo della linea a massimo carico.
Per lunghezze massime dei cavi effettive,fare riferimento a support@linealight.com
** Maximum distance between LED driver and last device at full load.*
For effective maximum cable lengths,please refer to support@linealight.com

CC **N° DI PRODOTTI PER ALIMENTATORE**
N° OF LIGHT FITTINGS PER DRIVER

	ON | OFF											0/1-10V		DALI 2 | PUSH			
CODICE *CODE*	89419	89421	C-E200006	89420	C-E200008	99186	89144	89145	99375	99195	89146	C-E100010	C-E100004	C-E100005	C-E100011	C-E200002	C-E200004
92260	1-2	3-6	6-12														3-12
92262	1-2	3-6	6-12														3-12
92271				1-2	3-6	6-12										3-12	
92272				1-2	3-6	6-12										3-12	
92273				1-2	3-6	6-12										3-12	
92281	1-2	3-6	6-12														3-12
92282	1-2	3-6	6-12														3-12
92283	1-2	3-6	6-12														3-12
92311				1-2	3-6	6-12										3-12	
92312				1-2	3-6	6-12										3-12	
92313				1-2	3-6	6-12										3-12	
C00230							1-2	3-6	6-12			3-4			3-4		
C00231							1-2	3-6	6-12			3-4			3-4		
C00232							1-2	3-6	6-12			3-4			3-4		
C00233							1-2	3-6	6-12			3-4			3-4		
C00278							1-2	3-6	6-12			3-4			3-4		
C00280							1-2	3-6	6-12			3-4			3-4		
C00281										1-2	2-3		3-4	3-4			

TIPO DI CONNESSIONE
TYPE OF CONNECTION

X: Se il cavo flessibile esterno di questo apparecchio è danneggiato, deve essere sostituito da un cavo speciale, disponibile esclusivamente presso il fabbricante, o il suo servizio di assistenza.
X: If the external flexible cable of this appliance is dameged, it must be replaced with a special cable, which is only avaible from the manufacturer or its service department.

Y: Se il cavo flessibile esterno di questo apparecchio è danneggiato, deve essere sostituito esclusivamente dal fabbricante, dal suo servizio di assistenza o da personale qualificato equivalente, al fine di evitare pericoli.
Y: If the external flexible cable of this appliance is dameged, it must only be replaced by the manufacturer, its service department or equivalent qualified personell in order to avoid danger.

Z: Il cavo flessibile esterno di questo apparecchio non può essere sostituito; se il cavo è danneggiato l'apparecchio deve essere distrutto.
Z: The external flexible cable fo this appliance cannot be replaced; if the cable is dameged, the appliance must be destroyed.

Per ridurre il rischio di strangolamento, il cavo flessibile collegato all'aparecchio deve essere efficacemente fissato alla parete, se si trova all'interno del volume di accessibilità.
To reduce the risk of strangulation, the flexible cable connected to the device must be securely fixed to the wall if it is located within the accessible area.

SERIE / *SERIES*: CLIP_R, CLIP_X, PETIT_R, PETIT_Q, PICROL, SAND_R, SAND_Q

BRAND: i-LèD

MARRONE / BROWN = LINEA / *LINE*
AZZURRO / LIGHT BLUE = NEUTRO / *NEUTRAL*
GIALLO-VERDE / YELLOW-GREEN = TERRA / EARTH CPC | PE

CABLAGGIO IN SERIE | CORRENTE COSTANTE
SERIES WIRING | CONSTANT CURRENT

CC

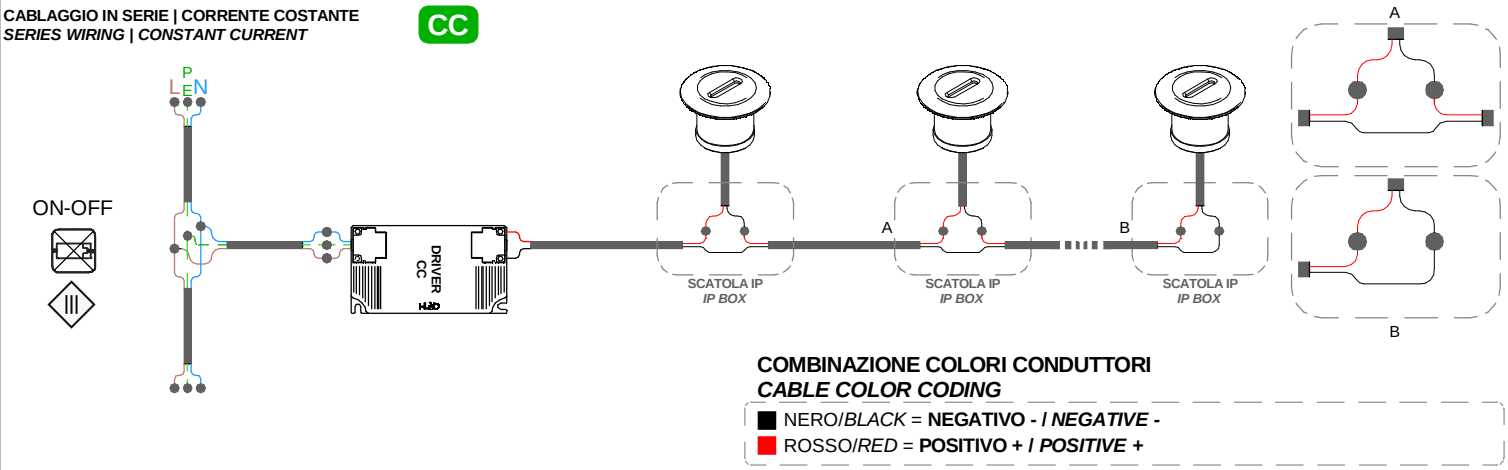

COMBINAZIONE COLORI CONDUTTORI
CABLE COLOR CODING

- NERO/*BLACK* = **NEGATIVO - / *NEGATIVE* -**
- ROSSO/*RED* = **POSITIVO + / *POSITIVE* +**

CABLAGGIO IN SERIE | CORRENTE COSTANTE
SERIES WIRING | CONSTANT CURRENT

CC

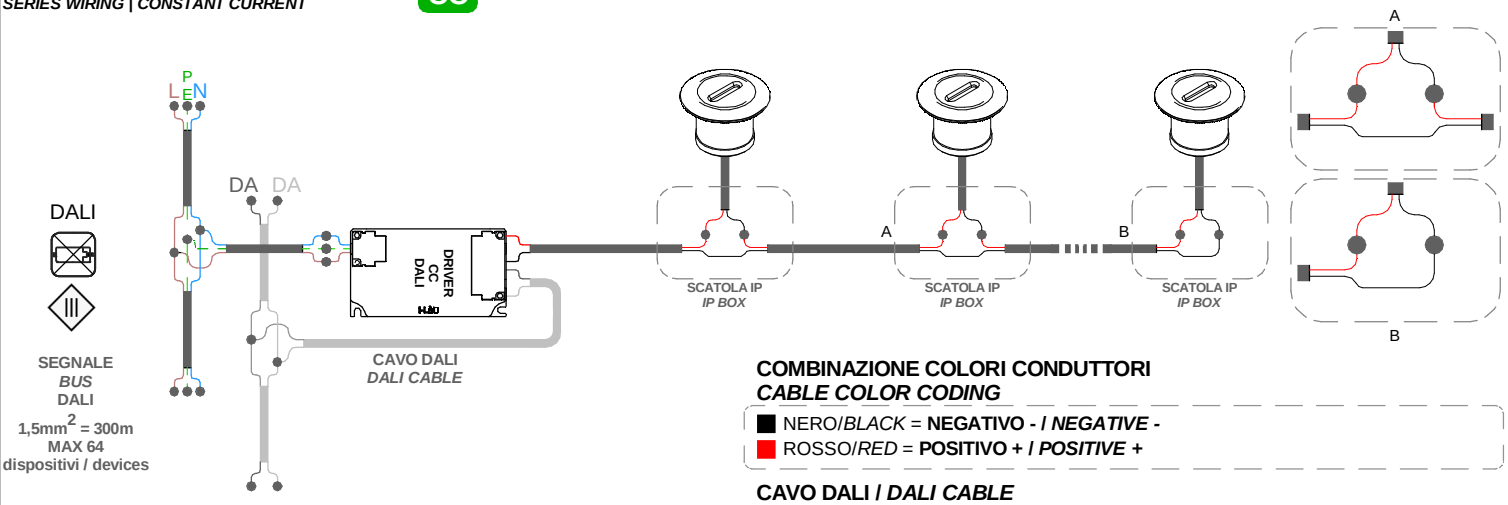

COMBINAZIONE COLORI CONDUTTORI
CABLE COLOR CODING

- NERO/*BLACK* = **NEGATIVO - / *NEGATIVE* -**
- ROSSO/*RED* = **POSITIVO + / *POSITIVE* +**

CAVO DALI / *DALI CABLE*

DALI

- GRIGIO/ *GREY* = **DALI 1**
- GRIGIO CHIARO / *LIGHT GREY* = **DALI 2**

CABLAGGIO IN SERIE | CORRENTE COSTANTE
SERIES WIRING | CONSTANT CURRENT

CC

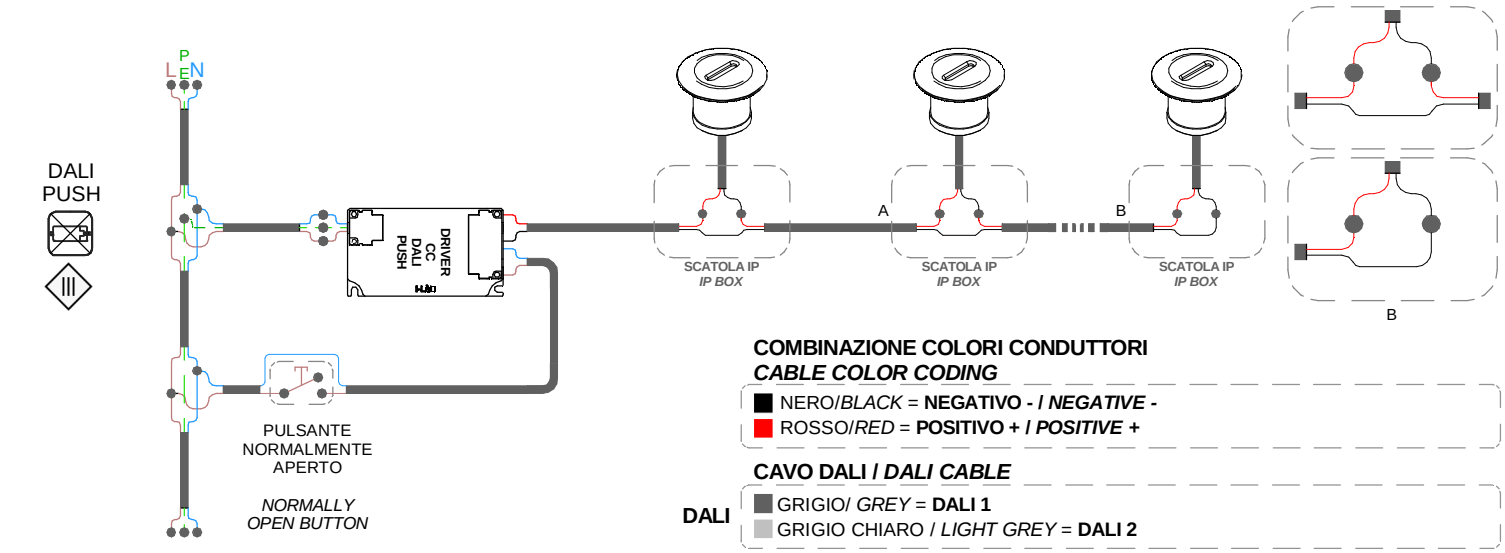

COMBINAZIONE COLORI CONDUTTORI
CABLE COLOR CODING

- NERO/*BLACK* = **NEGATIVO - / *NEGATIVE* -**
- ROSSO/*RED* = **POSITIVO + / *POSITIVE* +**

CAVO DALI / *DALI CABLE*

DALI

- GRIGIO/ *GREY* = **DALI 1**
- GRIGIO CHIARO / *LIGHT GREY* = **DALI 2**

ISTRUZIONI DI MONTAGGIO - MOUNTING INSTRUCTIONS

Rif. : LED-FGI053

Serie : Ilex / Picrol

I

L'APPARECCHIO DEVE ESSERE INSTALLATO DA PERSONALE QUALIFICATO.
L'AZIENDA DECLINA OGNI RESPONSABILITÀ QUALORA L'INSTALLAZIONE NON AVVENGA SECONDO LE NORME VIGENTI.
LASCIARE UNA COPIA DI QUESTE ISTRUZIONI AL RESPONSABILE DELLA MANUTENZIONE.
CONSERVARE L'ETICHETTA DELL'IMBALLO ORIGINALE PER EVENTUALI RECLAMI FUTURI

GB

THIS FICTURE MUST BE INSTALLED BY A QUALIFICATED ELECTRICIAN .
LINEA LIGHT IS NOT RESPONSIBLE IF ITS FIXTURES ARE NOT INSTALLED ACCORDING TO LOCAL SAFETY STANDARDS.
PLEASE LEAVE A COPY OF THESE INSTRUCTIONS TO THE PERSON RESPONSABLE FOR THE MAINTENANCE OF THE INSTALLATION.
KEEP THE LABEL OF THE ORIGINAL PACKING FOR THE EVENTUAL FUTURE CLAIMS

F

L'APPEREIL DOIT ETRE INSTALLE PAR ELECTRICIENS QUALIFIES.
LINEA LIGHT NE PEUT PAS ETRE RESPONSABLE POUR TOUTES INSTALLATIONS QUI NE RESPECTENT PAS LES NORMES DE SECURITE EN VIGUER.
LAISSER UNE COPIE DE CES INSTRUCTIONS AU RESPONSABLE DE L'ENTRETIEN DU SYSTEME.
GARDER L'ETIQUETTE DE L'EMBALLAGE ORIGINAL POUR EVENTUELLES RECLAMATIONS FUTURES.

D

DAS GERÄT MUSS VON ELEKTROINSTALLATEUREN MONTIERT WERDEN.
LINEA LIGHT IST NICHT VERANTWORTLICHT WENN DIE MONTAGE NICHT GEMAß DER SICHERHEITSVORSCHRIFTEN STATTFINDETT.
DIESES HINWEISBLATT MUß VOM INSTANDHALTUNGSLEITER AUFBEWAHRT WERDEN.
BEI REKLAMATIONEN BITTE DEN ARTIKELAUFKLEBER AUS DER LEUCHTENVERPACKUNG BEIFÜGEN.

E

EL APARATO DEBE SER INSTALADO POR ELECTRICISTAS CUALIFICADOS.
LINEA LIGHT NO SE RESPONSABILIZARA DE TODAS L INSTALLACIONES QUE NO RESPETEN LAS NORMAS D SEGURIDAD EN VIGOR.
ENTREGAR UNA COPIA DE ESTAS INSTRUCCIONES AL RESPONSABLE DE LA INSTALACION.
CONSERVAR LA ETIQUETA DEL EMBALAJE ORIGINAL PARA POSIBLES RECLAMACIONES.





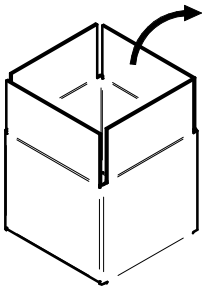

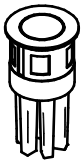



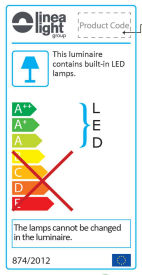

Etichetta energetica scaricabile dal sito
www.linealight.com
Energy label downloaded from the website
www.linealight.com



INSTALLARE SOLO CON CONTROCASSA
INSTALL ONLY WITH CASING

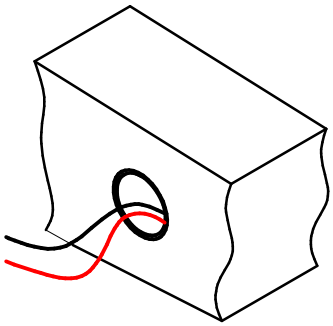

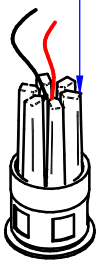

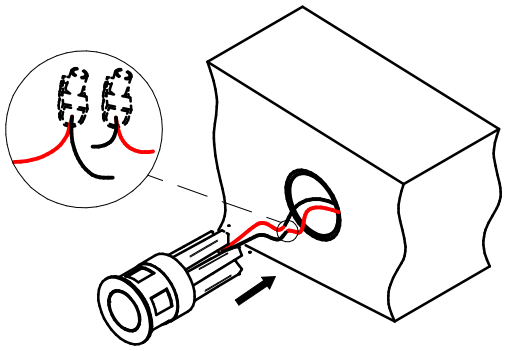

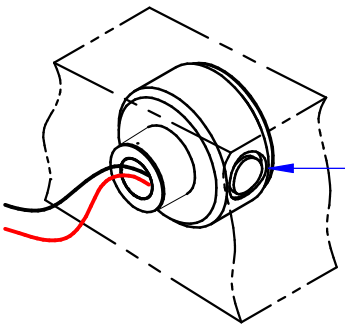

ILEX: CASING CODE 84916/84917
PICROL: CASING CODE 84336/84955/84901/94956

ISTRUZIONI DI MONTAGGIO - MOUNTING INSTRUCTIONS

Serie : Ilex / Picrol

I	GB	F	D	E
Procedura di cablaggio	**Wiring procedure**	**Procédure de câblage**	**Anleitung zur Verkabelung**	**Procedimiento de cableado**
1 Chiudere l' interuttore generale OFF 2 Collegare i faretti all' alimentatore 3 Collegare l' alimentatore alla rete 4 Aprire l' interuttore generale ON	1 Switch off the main switch OFF 2 Connect the spotlights to the power supply unit. 3 Connect the power supply unit to the network 4 Switch on the main switch ON	1 Couper le disjoncteur OFF 2 Relier les spots au driver 3 Relier le driver au réseau 4 Connecter le disjoncteur ON	1 Schalten Sie den Hauptschalter aus OFF 2 Schliessen Sie die Strahler an dem Stromversorgungsgeraet an 3 Schliessen Sie das Stromversorgungsgeraet ans Netz an 4 Schalten Sie den Hauptschalter ein ON	1 Cerrar el interruptor general OFF 2 Conectar los focos al alimentador 3 Conectar el alimentador a la red 4 Abrir el interruptor general ON
N.B Tutte le operazioni di manutenzione ed installazione vanno eseguite con l' interuttore generale in posizione OFF Non collegare più faretti in parallelo all' uscita dello stesso alimentatore I faretti necessitano di corrente costante stabilizzata Per il N° di led collegabili all' alimentatore seguire le indicazioni sull'etichetta dello stesso IL FARETTO RISULTA GARANTITO SOLO CON ALIMENTATORI DISTRIBUITI DA i-LèD	N.B All the maintenance and installation procedures must be carried out with the main switch in position OFF Do not connect too many parallel spotlights to the output of the same power supply unit Use stabilized constant current for the spotlights Follow the instructions on the label of the power supply unit for the number of spotlights that can be connected to it SPOTLIGHTS ARE GUARANTEED ONLY IF POWER SUPPLY UNITS DISTRIBUTED BY i-LèD ARE USED	N.B. Toutes les opérations de maintenance et d'installation seront effectuées avec le disjoncteur sur la position OFF Ne pas relier plusieurs spots en parallèle sur la sortie du même driver Les spots nécessitent d'un courant constant stabilisé Pour le N° de leds reliables au driver, suivre les indications reportées sur son étiquette LE SPOT EST GARANTI SEULEMENT AVEC LES DRIVERS DISTRIBUES PAR i-LèD	N.B Die Wartungs - und Instandhaltungsvorgänge müssen mit Hauptschalter in Position durchgeführt werden OFF Schalten Sie weiterhin keinen Strahler mehr parallel am Ausgang desselben Stromversorgungsgeräts Die Strahler brauchen Konstantstrom Beachten Sie die Etikette des Stromversorgungsgeräts, um die Anzahl der am Stromversorgungsgerät anzuschliessenden LED zu erfahren. DIE GARANTIE IST GÜLTIG NUR FÜR STRAHLER, DIE MIT i-LèD STROMVERSORGUNGSGERÄTEN EINGESPEIST WERDEN.	N.B Todas las operaciones de mantenimiento e instalación se tendrán que llevar a cabo con el interruptor general en posición OFF No conectar má focos en paralelo a la salida del mismo alimentador Los focos necesitan corriente constante estabilizada Sobre el N° de leds conectables al alimentador seguir las indicaciones indicadas en la etiqueta del mismo EL FOCO SÓLO ESTÁ GARANTIZADO CON ALIMENTADORES DISTRIBUIDOS POR i-LèD

Main code XXXXX Colours Code optik xx

Colours Code		+	-
C / W / N	**Bianco** *white*		
B	**Blue** *Blue*		
Y	**Giallo** *Yellow*		
R	**Rosso** *Red*		
G	**Verde** *Green*		
Z	**R**		
	G		
	B		

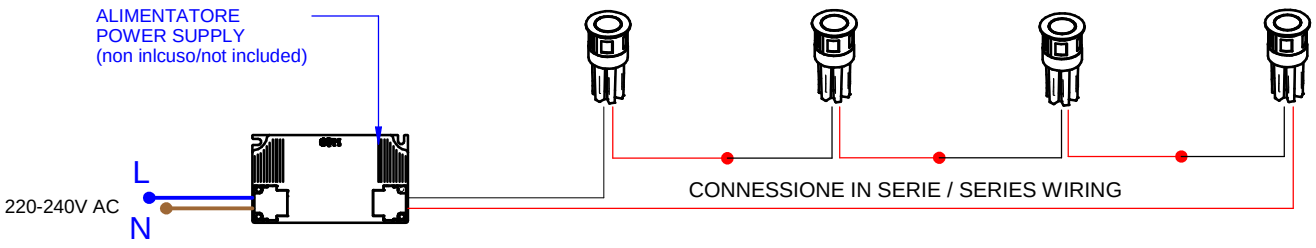

(ITA) - *I prodotti devono essere installati tassativamente con alimentazioni, cablaggi e accessori originali del Gruppo Linea Light, o eventualmente approvati dall'azienda. L'utilizzo di accessori non originali, o non approvati, determina il decadimento di ogni garanzia sul prodotto.* ***(ENG)*** *- All power supply, wiring and accessories used for product installation shall be original Linea Light Group parts or approved by the company. The warranty will become void if non original or non approved parts are used.* **(FRA)** *- Les produits doivent impérativement être installés avec des alimentations, des câblages et des accessoires Linea Light Group, ou qui ont été approuvés par l'entreprise. L'utilisation d'accessoires non d'origine, ou non approuvés, entraîne la déchéance de toute garantie sur le produit.* ***(ESP)*** *- Los productos se han de instalar obligatoriamente con alimentaciones, cableados y accesorios originales de Linea Light Group o, de otra forma, deben ser aprobados por la empresa misma. El uso de accesorios no originales, o no aprobados, anula todas las garantías del producto.* ***(GER)*** *Die Produkte müssen obligatorisch mit Originalstromversorgung, Originalkabeln und Originalzubehör der Linea Light Group oder mit Teilen, die von der Linea Light Group ausdrücklich empfohlen sind, installiert werden. Die Verwendung von nicht originalem oder nicht vom Hersteller empfohlenem Zubehör führt zu einem sofortigen Verfall vom Garantieanspruch für das Produkt.*