SERIES: POUND_T / POUND_FOCUS / POUND_SHAPER / OPTUS_T / OPTUS_WW | Bluetooth Silvair | Dim on Board

BRAND: i-LèD

IP20

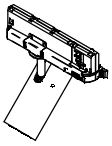

POUND_T 13 W DC - 14 W AC

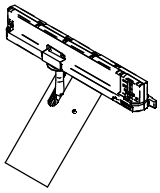

POUND_T 26 W DC - 29 W AC

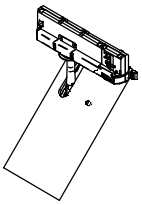

POUND_T 34 W DC - 39 W AC

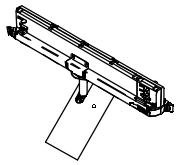

POUND_T Super Spot
7,2 W DC - 10.5W AC

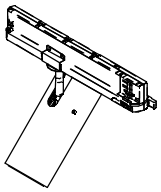

POUND_T | Dynamic White
8 W DC - 9 W AC (x channel)

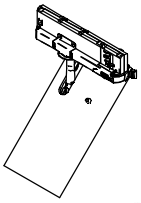

POUND_T | Dynamic White
15 W DC - 17,5 W AC (x channel)

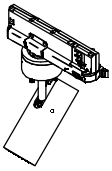

POUND_T 13 W DC - 15,5 W AC
Bluetooth SILVAIR | Dim on Board

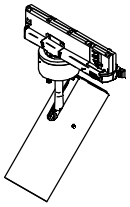

POUND_T 23 W DC - 26 W AC
Bluetooth SILVAIR | Dim on Board

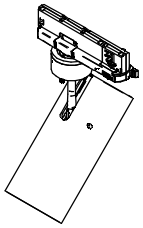

POUND_T 32,5 W DC - 37,5 W AC
Bluetooth SILVAIR | Dim on Board

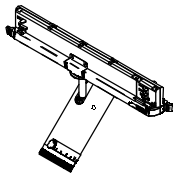

POUND_FOCUS 13,5 W DC - 14 W AC

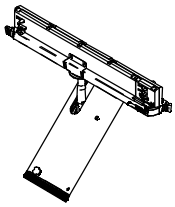

POUND_FOCUS 23 W DC - 29 W AC

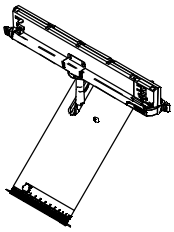

POUND_FOCUS 32,5 W DC - 37 W AC

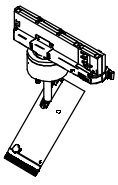

POUND_T 13 W DC - 15,5 W AC
Bluetooth SILVAIR | Dim on Board

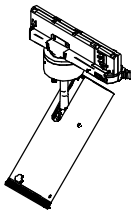

POUND_T 23 W DC - 29 W AC
Bluetooth SILVAIR | Dim on Board

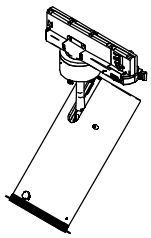

POUND_T 32,5 W DC - 37 W AC
Bluetooth SILVAIR | Dim on Board

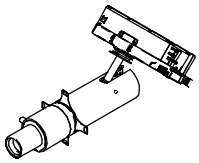

POUND_SHAPER 11 W DC -13 W AC
Medium | Distance

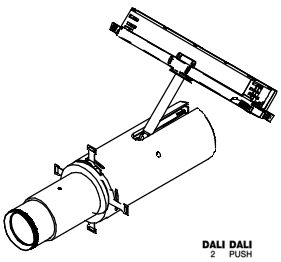

POUND_SHAPER 27 W DC - 30 W AC
Medium | Distance

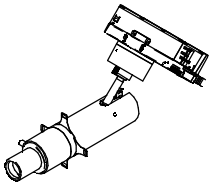

POUND_SHAPER 11 W DC -13 W AC
Medium | Distance

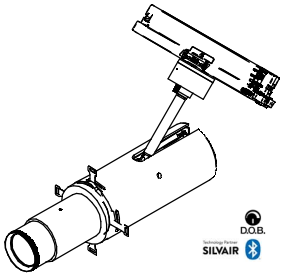

POUND_SHAPER 27 W DC - 30 W AC
Medium | Distance

POUND
SERIE
RANGE

OPTUS
SERIE
RANGE

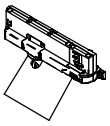

* OPTUS_T
8,5 W DC - 9 W AC
10 W DC - 12 W AC

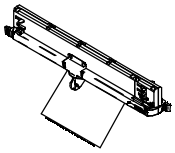

* OPTUS_T
16 W DC - 18 W AC
24W DC 27WAC | 28 W DC - 31 W AC

* NUOVO SNODO
NEW TILTING ASSEMBLY

** NUOVO DRIVER DIM ON BOARD
NEW DIM ON BOARD DRIVER

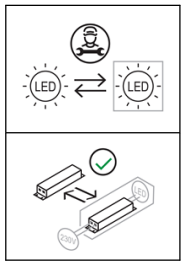

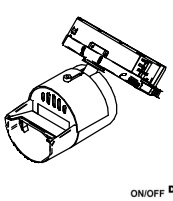

OPTUS_WW 17 W DC - 19 W AC

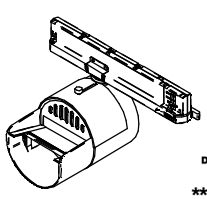

OPTUS_WW 27 W DC - 30 W AC

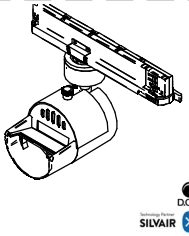

OPTUS_T 17 W DC - 19 W AC

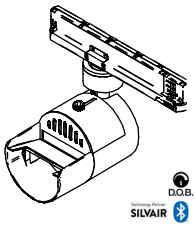

OPTUS_T 27 W DC - 30 W AC

SERIES: POUND_T / POUND_FOCUS / POUND_SHAPER / OPTUS_T / OPTUS_WW | Bluetooth Silvair | Dim on Board

BRAND: i-LèD

CODICI | *CODES*

CODE	Type	Dimming	Input AC [V]	Dimensions [mm]	Power [W]	Weight [Kg]	Walk Over	Drive Over [Kg]	Safety Class	IP	CRI	CCT [°K] - Energy Class			N° Light Source
												2700	3000	4000	
76052	Pound Shaper_short	DALI-2	220-240	350x265x284	30	1,45	No	No	2	20	98	E	D	D	1
76053	Pound Shaper_short	DALI-2	220-240	350x265x284	30	1,45	No	No	2	20	98	E	D	D	1
76054	Pound Shaper_short	Bluetooth	220-240	350x230x284	30	1,6	No	No	2	20	98	E	D	D	1
76055	Pound Shaper_short	Bluetooth	220-240	350x230x284	30	1,6	No	No	2	20	98	E	D	D	1
76056	Pound Shaper_short	D.O.B	220-240	360x158x284	30	1,6	No	No	2	20	98	E	D	D	1
76057	Pound Shaper_short	D.O.B	220-240	360x158x284	30	1,6	No	No	2	20	98	E	D	D	1
76659	Pound Shaper_distance	DALI-2	220-240	320x265x212	13	0,455	No	No	2	20	98	E	E	E	1
76660	Pound Shaper_distance	DALI-2	220-240	320x265x212	13	0,455	No	No	2	20	98	E	E	E	1
76661	Pound_Shaper_medium	DALI-2	220-240	308x265x197	13	0,445	No	No	2	20	98	E	E	E	1
76662	Pound_Shaper_medium	DALI-2	220-240	308x265x197	13	0,445	No	No	2	20	98	E	E	E	1
76663	Pound Shaper_distance	Bluetooth	220-240	315x158x167	13	0,54	No	No	2	20	98	E	E	E	1
76664	Pound Shaper_distance	Bluetooth	220-240	315x158x167	13	0,54	No	No	2	20	98	E	E	E	1
76665	Pound Shaper_medium	Bluetooth	220-240	280x158x170	13	0,53	No	No	2	20	98	E	E	E	1
76666	Pound Shaper_medium	Bluetooth	220-240	280x158x170	13	0,53	No	No	2	20	98	E	E	E	1
76667	Pound Shaper_distance	D.O.B	220-240	310x230x167	13	0,54	No	No	2	20	98	E	E	E	1
76668	Pound Shaper_distance	D.O.B	220-240	310x230x167	13	0,54	No	No	2	20	98	E	E	E	1
76669	Pound_Shaper_medium	D.O.B	220-240	275x230x170	13	0,53	No	No	2	20	98	E	E	E	1
76670	Pound_Shaper_medium	D.O.B	220-240	275x230x170	13	0,53	No	No	2	20	98	E	E	E	1
81625	Pound_T	On/Off	220-240	170x158x115	15,5	0,39	No	No	2	20	90	E	D	D	1
81626	Pound_T	On/Off	220-240	170x158x115	15,5	0,39	No	No	2	20	90	E	D	D	1
81627	Pound_T	On/Off	220-240	170x158x115	15,5	0,39	No	No	2	20	98	E	E	E	1
81628	Pound_T	On/Off	220-240	170x158x115	15,5	0,39	No	No	2	20	98	E	E	E	1
81629	Pound_T	On/Off	220-240	170x158x115	15,5	0,39	No	No	2	20	98		E		1
81630	Pound_T	On/Off	220-240	170x158x115	15,5	0,39	No	No	2	20	98		E		1
81631	Pound_T	On/Off	220-240	221x158x165	29	0,612	No	No	2	20	90	D	D	D	1
81632	Pound_T	On/Off	220-240	221x158x165	29	0,612	No	No	2	20	90	D	D	D	1
81633	Pound_T	On/Off	220-240	221x158x165	29	0,612	No	No	2	20	98	E	D	D	1
81634	Pound_T	On/Off	220-240	221x158x165	29	0,612	No	No	2	20	98	E	D	D	1
81635	Pound_T	On/Off	220-240	221x158x165	29	0,612	No	No	2	20	98		E		1
81636	Pound_T	On/Off	220-240	221x158x165	29	0,612	No	No	2	20	98		E		1
81637	Pound_T	On/Off	220-240	265x158x190	39	0,92	No	No	2	20	90	D	D	D	1
81638	Pound_T	On/Off	220-240	265x158x190	39	0,92	No	No	2	20	90	D	D	D	1
81639	Pound_T	On/Off	220-240	265x158x190	39	0,92	No	No	2	20	98	E	D	D	1
81640	Pound_T	On/Off	220-240	265x158x190	39	0,92	No	No	2	20	98	E	D	D	1
81641	Pound_T	On/Off	220-240	265x158x190	39	0,92	No	No	2	20	98		E		1
81642	Pound_T	On/Off	220-240	265x158x190	39	0,92	No	No	1	20	98		E		1
81752	Pound_T	DALI-2	220-240	257x265x190	39	0,92	No	No	2	20	90	D	D	D	1
81753	Pound_T	DALI-2	220-240	257x265x190	39	0,92	No	No	2	20	90	D	D	D	1
81754	Pound_T	DALI-2	220-240	257x265x190	39	0,92	No	No	2	20	98	E	D	D	1
81755	Pound_T	DALI-2	220-240	257x265x190	39	0,92	No	No	2	20	98	E	D	D	1
81756	Pound_T	DALI-2	220-240	257x265x190	39	0,92	No	No	2	20	98		E		1
81757	Pound_T	DALI-2	220-240	257x265x190	39	0,92	No	No	2	20	98		E		1
81808	Pound_T	DALI-2	220-240	221x265x165	29	0,612	No	No	2	20	90	D	D	D	1
81809	Pound_T	DALI-2	220-240	221x265x165	29	0,612	No	No	2	20	90	D	D	D	1
81810	Pound_T	DALI-2	220-240	221x265x165	29	0,612	No	No	2	20	98	E	D	D	1
81811	Pound_T	DALI-2	220-240	221x265x165	29	0,612	No	No	2	20	98	E	D	D	1
81812	Pound_T	DALI-2	220-240	221x265x165	29	0,612	No	No	2	20	98		E		1
81813	Pound_T	DALI-2	220-240	221x265x165	29	0,612	No	No	2	20	98		E		1
81954	Pound_T Super Spot	DALI-2	220-240	167x265x114	10,5	0,383	No	No	2	20	90	F	F	F	1
81955	Pound_T Super Spot	DALI-2	220-240	167x265x114	10,5	0,383	No	No	2	20	90	F	F	F	1
81987	Pound_Focus	DALI-2	220-240	170x265x130	15,5	0,39	No	No	2	20	90	E	D	D	1
81988	Pound_Focus	DALI-2	220-240	170x265x130	15,5	0,39	No	No	2	20	90	E	D	D	1
81989	Pound_Focus	DALI-2	220-240	221x265x176	26	0,735	No	No	2	20	90	D	D	D	1
81990	Pound_Focus	DALI-2	220-240	221x265x176	26	0,735	No	No	2	20	90	D	D	D	1
81991	Pound_Focus	DALI-2	220-240	170x265x201	37	0,92	No	No	2	20	90	D	D	D	1
81992	Pound_Focus	DALI-2	220-240	170x265x201	37	0,92	No	No	2	20	90	D	D	D	1
82072	Pound Shaper_distance	DALI-2	220-240	350x265x324	30	1,45	No	No	2	20	98	E	D	D	1
82073	Pound Shaper_distance	DALI-2	220-240	320x265x212	13	0,455	No	No	2	20	98	G	F	F	1
82074	Pound_Shaper	DALI-2	220-240	308x265x197	13	0,445	No	No	2	20	98	G	F	F	1
82105	Pound_Focus	D.O.B	220-240	170x158x130	15,5	0,39	No	No	2	20	90	E	D	D	1
82106	Pound_Focus	D.O.B	220-240	170x158x130	15,5	0,39	No	No	2	20	90	E	D	D	1
82107	Pound_Focus	D.O.B	220-240	221x158x176	29	0,612	No	No	2	20	90	D	D	D	1

Ta -20°C ÷ +50°C

SERIES: POUND_T / POUND_FOCUS / POUND_SHAPER / OPTUS_T / OPTUS_WW | Bluetooth Silvair | Dim on Board

BRAND: i-LèD

82108	Pound_Focus	D.O.B	220-240	221x158x176	29	0,612	No	No	**2**	20	90	D	D	D	1
82109	Pound_Focus	D.O.B	220-240	170x158x201	37	0,92	No	No	**2**	20	92	F	F	E	1
82110	Pound_Focus	D.O.B	220-240	170x158x201	37	0,92	No	No	**2**	20	92	F	F	E	1
82114	Pound Shaper_distance	DALI-2	220-240	350x265x324	30	1,45	No	No	**2**	20	98	E	D	D	1
82115	Pound Shaper_distance	DALI-2	220-240	320x265x212	13	0,455	No	No	**2**	20	98	G	F	F	1
82116	Pound_Shaper	DALI-2	220-240	308x265x197	13	0,445	No	No	**2**	20	98	G	F	F	1
82121	Pound Shaper_distance	D.O.B	220-240	350x158x324	30	1,6	No	No	**2**	20	98	E	D	D	1
82122	Pound Shaper_distance	D.O.B	220-240	350x158x324	30	1,6	No	No	**2**	20	98	E	D	D	1
82227	Pound_T	D.O.B	220-240	170x158x115	14	0,39	No	No	**2**	20	90	E	D	D	1
82228	Pound_T	D.O.B	220-240	170x158x115	14	0,39	No	No	**2**	20	90	E	D	D	1
82229	Pound_T	D.O.B	220-240	221x158x166	26	0,612	No	No	**2**	20	90	D	D	D	1
82230	Pound_T	D.O.B	220-240	221x158x166	26	0,612	No	No	**2**	20	90	D	D	D	1
82231	Pound_T	D.O.B	220-240	265x158x191	37,5	0,92	No	No	**2**	20	90	D	D	D	1
82232	Pound_T	D.O.B	220-240	265x158x190	37,5	0,92	No	No	**2**	20	90	D	D	D	1
82251	Optus_Ww	D.O.B	220-240	181x158x123	19	0,825	No	No	**2**	20	90	F	F	E	1
82252	Optus_Ww	D.O.B	220-240	181x158x123	19	0,825	No	No	**2**	20	90	F	F	E	1
82253	Optus_Ww	D.O.B	220-240	198x158x148	30	1,152	No	No	**2**	20	90	F	F	E	1
82254	Optus_Ww	D.O.B	220-240	198x158x148	30	1,152	No	No	**2**	20	90	F	F	E	1
82406	Pound_T	D.O.B	220-240	170x158x115	14	0,39	No	No	**2**	20	98	E	E	E	1
82407	Pound_T	D.O.B	220-240	170x158x115	14	0,39	No	No	**2**	20	98	E	E	E	1
82408	Pound_T	D.O.B	220-240	170x158x115	14	0,39	No	No	**2**	20	98		E		1
82409	Pound_T	D.O.B	220-240	170x158x115	14	0,39	No	No	**2**	20	98		E		1
82410	Pound_T	D.O.B	220-240	221x158x166	26	0,612	No	No	**2**	20	98	E	D	D	1
82411	Pound_T	D.O.B	220-240	221x158x166	26	0,612	No	No	**2**	20	98	E	D	D	1
82414	Pound_T	D.O.B	220-240	265x158x191	37,5	0,92	No	No	**2**	20	98	E	D	D	1
82415	Pound_T	D.O.B	220-240	265x158x191	37,5	0,92	No	No	**2**	20	98	E	D	D	1
82416	Pound_T	D.O.B	220-240	265x158x191	37,5	0,92	No	No	**2**	20	98		E		1
82417	Pound_T	D.O.B	220-240	265x158x191	37,5	0,92	No	No	**2**	20	98		E		1
82422	Pound_Focus	DALI-2	220-240	170x265x130	15,5	0,39	No	No	**2**	20	98	E	E	E	1
82423	Pound_Focus	DALI-2	220-240	170x265x130	15,5	0,39	No	No	**2**	20	98	E	E	E	1
82438	Pound_Focus	DALI-2	220-240	221x265x176	26	0,735	No	No	**2**	20	98	E	D	D	1
82439	Pound_Focus	DALI-2	220-240	221x265x176	26	0,735	No	No	**2**	20	98	E	D	D	1
82440	Pound_Focus	DALI-2	220-240	170x265x201	37	0,92	No	No	**2**	20	98	E	D	D	1
82441	Pound_Focus	DALI-2	220-240	170x265x201	37	0,92	No	No	**2**	20	98	E	D	D	1
82444	Pound_Focus	D.O.B	220-240	170x158x130	15,5	0,39	No	No	**2**	20	98	E	E	E	1
82445	Pound_Focus	D.O.B	220-240	170x158x130	15,5	0,39	No	No	**2**	20	98	E	E	E	1
82446	Pound_Focus	D.O.B	220-240	221x158x176	29	0,612	No	No	**2**	20	98	E	D	D	1
82447	Pound_Focus	D.O.B	220-240	221x158x176	29	0,612	No	No	**2**	20	98	E	D	D	1
82448	Pound_Focus	D.O.B	220-240	170x158x201	37	0,92	No	No	**2**	20	98	G	F	F	1
82449	Pound_Focus	D.O.B	220-240	170x158x201	37	0,92	No	No	**2**	20	98	G	F	F	1
82607	Pound_T	DALI-2	220-240	170x265x115	15,5	0,39	No	No	**2**	20	90	E	D	D	1
82608	Pound_T	DALI-2	220-240	170x265x115	15,5	0,39	No	No	**2**	20	90	E	D	D	1
82609	Pound_T	DALI-2	220-240	170x265x115	15,5	0,39	No	No	**2**	20	98	E	E	E	1
82610	Pound_T	DALI-2	220-240	170x265x115	15,5	0,39	No	No	**2**	20	98	E	E	E	1
82611	Pound_T	DALI-2	220-240	170x265x115	15,5	0,39	No	No	**2**	20	98		E		1
82612	Pound_T	DALI-2	220-240	170x265x115	15,5	0,39	No	No	**2**	20	98		E		1
83810	Pound_T	Bluetooth	220-240	221x158x166	26	0,612	No	No	**2**	20	90	D	D	D	1
83899	Pound Shaper_distance	Bluetooth	220-240	360x158x324	30	1,6	No	No	**2**	20	98	E	D	D	1
83900	Pound Shaper_distance	Bluetooth	220-240	360x158x324	30	1,6	No	No	**2**	20	98	E	D	D	1
83921	Optus_Ww	Bluetooth	220-240	135x158x123	19	0,825	No	No	**2**	20	90	F	F	E	1
83922	Optus_Ww	Bluetooth	220-240	135x158x123	19	0,825	No	No	**2**	20	90	F	F	E	1
83923	Optus_Ww	Bluetooth	220-240	198x158x148	30	1,152	No	No	**2**	20	90	F	F	E	1
83924	Optus_Ww	Bluetooth	220-240	135x158x148	30	1,152	No	No	**2**	20	90	F	F	E	1
84165	Pound_T	DALI-2	220-240	221x265x165	9	0,612	No	No	**2**	20	90	2700-5700 - F			1
84166	Pound_T	DALI-2	220-240	221x265x165	9	0,612	No	No	**2**	20	90				1
84167	Pound_T	DALI-2	220-240	265x158x190	17,5	0,92	No	No	**2**	20	90				1
84168	Pound_T	DALI-2	220-240	265x158x190	17,5	0,92	No	No	**1**	20	90				1
C00432	Optus_T V2 *	On/Off	220-240	153x158x74	18	0,65	No	No	**2**	20	90	D	D	D	1
C00433	Optus_T V2 *	On/Off	220-240	153x158x74	18	0,65	No	No	**2**	20	98	E	D	D	1
C00434	Optus_T V2 *	On/Off	220-240	153x158x74	18	0,65	No	No	**2**	20	98		E		1
C00435	Optus_T V2 *	DALI-2	220-240	153x265x74	18	0,66	No	No	**2**	20	90	D	D	D	1
C00436	Optus_T V2 *	DALI-2	220-240	153x265x74	18	0,66	No	No	**2**	20	98	E	D	D	1
C00438	Optus_T V2 *	DALI-2	220-240	153x265x74	18	0,66	No	No	**2**	20	98		E		1
C00440	Optus_T V2 *	On/Off	220-240	153x230x74	27	0,65	No	No	**2**	20	90	D	D	D	1
C00441	Optus_T V2 *	On/Off	220-240	153x230x74	27	0,65	No	No	**2**	20	98	E	D	D	1
C00443	Optus_T V2 *	On/Off	220-240	153x230x74	27	0,65	No	No	**2**	20	98		E		1

Ta -20°C ÷ +50°C

SERIES: POUND_T / POUND_FOCUS / POUND_SHAPER / OPTUS_T / OPTUS_WW | Bluetooth Silvair | Dim on Board

BRAND: i-LèD

C00446	Optus_T V2 *	DALI-2	220-240	153x265x74	27	0,66	No	No	**2**	20	90	D	D	D	1
C00448	Optus_T V2 *	DALI-2	220-240	153x265x74	27	0,66	No	No	**2**	20	98	E	D	D	1
C00449	Optus_T V2 *	DALI-2	220-240	153x265x74	27	0,66	No	No	**2**	20	98		E		1
C00473	Optus_Ww	On/Off	220-240	181x158x123	19	0,825	No	No	**2**	20	90	F	F	E	1
C00474	Optus_Ww	DALI-2	220-240	181x158x123	19	0,825	No	No	**2**	20	90	F	F	E	1
C00475	Optus_Ww	On/Off	220-240	198x158x148	30	1,152	No	No	**2**	20	90	F	F	E	1
C00476	Optus_Ww	DALI-2	220-240	198x158x148	30	1,152	No	No	**2**	20	90	F	F	E	1
C00993	Optus_T V2 *	On/Off	220-240	154x158x66.5	10	0,35	No	No	**2**	20	90	E	E	E	1
C00994	Optus_T V2 *	DALI-2	220-240	154x265x66.5	10	0,35	No	No	**2**	20	90	E	E	E	1
C00995	Optus_T V2 *	On/Off	220-240	154x158x66.5	12	0,412	No	No	**2**	20	98		E		1
C00996	Optus_T V2 *	On/Off	220-240	154x158x66.5	12	0,412	No	No	**2**	20	98	E	D	D	1
C00997	Optus_T V2 *	On/Off	220-240	154x158x66.5	12	0,412	No	No	**2**	20	90	D	D	D	1
C00998	Optus_T V2 *	DALI-2	220-240	154x265x66.5	12	0,412	No	No	**2**	20	98		E		1
C00999	Optus_T V2 *	DALI-2	220-240	154x265x66.5	12	0,412	No	No	**2**	20	98	E	D	D	1
C01000	Optus_T V2 *	DALI-2	220-240	154x265x66.5	12	0,412	No	No	**2**	20	90	D	D	D	1
C01382	Optus_Ww V2 *	On/Off	220-240	198x158x148	30	1,152	No	No	**2**	20	90	F	F	E	1
C01383	Optus_Ww V2 *	DALI-2	220-240	198x158x148	30	1,152	No	No	**2**	20	90	F	F	E	1
C01716	Optus_T V2 * **	D.O.B	220-240	154x178x66	10	0,35	No	No	**2**	20	90	E	E	E	1
C01717	Optus_T V2 * **	D.O.B	220-240	154x178x66	12	0,412	No	No	**2**	20	98		E		1
C01718	Optus_T V2 * **	D.O.B	220-240	154x178x66	12	0,412	No	No	**2**	20	98	E	D	D	1
C01719	Optus_T V2 * **	D.O.B	220-240	154x178x66	12	0,412	No	No	**2**	20	90	D	D	D	1
C01720	Optus_T V2 * **	D.O.B	220-240	153x178x73	18	0,66	No	No	**2**	20	98		E		1
C01721	Optus_T V2 * **	D.O.B	220-240	153x178x73	18	0,66	No	No	**2**	20	98	E	D	D	1
C01722	Optus_T V2 * **	D.O.B	220-240	153x178x73	18	0,66	No	No	**2**	20	90	D	D	D	1
C01723	Optus_T V2 * **	D.O.B	220-240	153x178x73	31	0,65	No	No	**2**	20	98		E		1
C01724	Optus_T V2 * **	D.O.B	220-240	153x178x73	31	0,65	No	No	**2**	20	98	E	D	D	1
C01725	Optus_T V2 * **	D.O.B	220-240	153x230x74	31	0,65	No	No	**2**	20	90	D	D	D	1
C01726	Optus_Ww V2 * **	D.O.B	220-240	198x158x148	30	1,152	No	No	**2**	20	90	F	F	E	1
C02075	Optus_T V2 *	On/Off	220-240	153x230x74	31	0,66	No	No	**2**	20	90	D	D	D	1
C02076	Optus_T V2 *	On/Off	220-240	153x230x74	31	0,66	No	No	**2**	20	90	E	D	D	1
C02077	Optus_T V2 *	On/Off	220-240	153x230x74	31	0,66	No	No	**2**	20	90		E		1
C02078	Optus_T V2 *	DALI-2	220-240	153x265x74	31	0,66	No	No	**2**	20	90	D	D	D	1
C02079	Optus_T V2 *	DALI-2	220-240	153x265x74	31	0,66	No	No	**2**	20	98	E	D	D	1
C02080	Optus_T V2 *	DALI-2	220-240	153x265x74	31	0,66	No	No	**2**	20	98		E		1

Ta -20°C ÷ +50°C

*** NUOVO SNODO IN PC**
NEW PC TILTING ASSEMBLY

**** NUOVO DRIVER DIM ON BOARD**
NEW DIM ON BOARD DRIVER

******
D.O.B.

SERIES: POUND_T / POUND_FOCUS / POUND_SHAPER / OPTUS_T / OPTUS_WW | Bluetooth Silvair | Dim on Board

BRAND: i-LèD

MISURE / *DIMENSIONS*

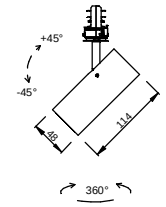

POUND_T 13 W DC - 14 W AC

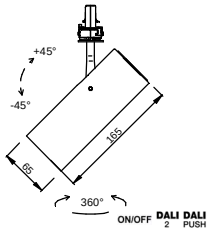

POUND_T 26 W DC - 29 W AC

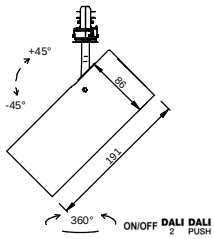

POUND_T 34 W DC - 39 W AC

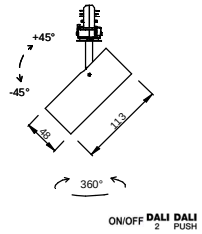

POUND_T Super Spot
7,2 W DC - 10.5 W AC

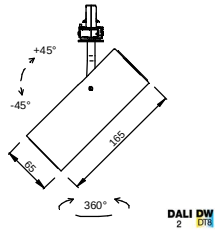

POUND_T | Dynamic White
8 W DC - 9 W AC (x channel)

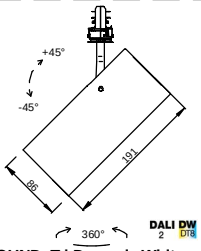

POUND_T | Dynamic White
15 W DC - 17,5 W AC (x channel)

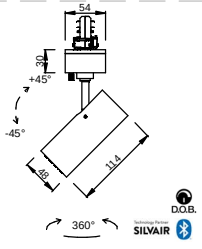

POUND_T 13 W DC - 14 W AC
Bluetooth SILVAIR | Dim on Board

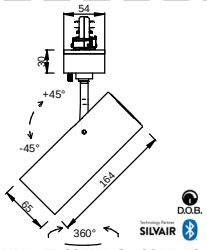

POUND_T 23 W DC - 26 W AC
Bluetooth SILVAIR | Dim on Board

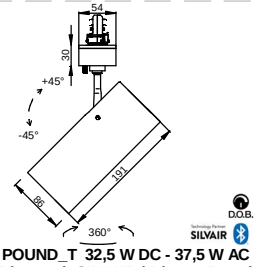

POUND_T 32,5 W DC - 37,5 W AC
Bluetooth SILVAIR | Dim on Board

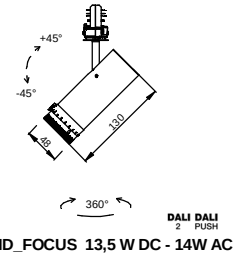

POUND_FOCUS 13,5 W DC - 14W AC

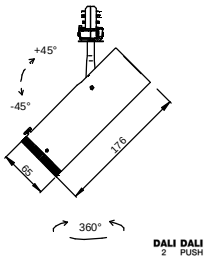

POUND_FOCUS 23 W DC - 29 W AC

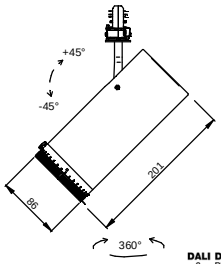

POUND_FOCUS 32,5 W DC - 37 W AC

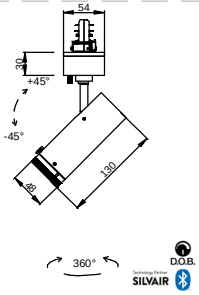

POUND_T 13 W DC - 15,5 W AC
Bluetooth SILVAIR | Dim on Board

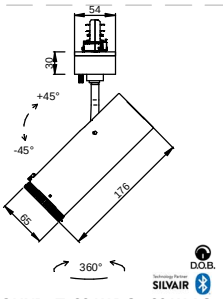

POUND_T 23 W DC - 29 W AC
Bluetooth SILVAIR | Dim on Board

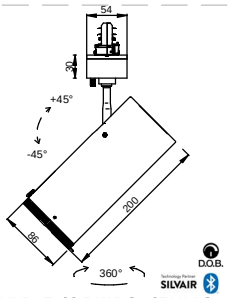

POUND_T 32,5 W DC - 37 W AC
Bluetooth SILVAIR | Dim on Board

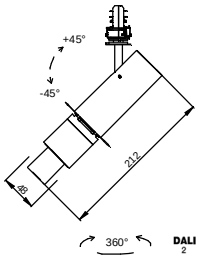

POUND_SHAPER 11 W DC -13 W AC
Medium | Distance

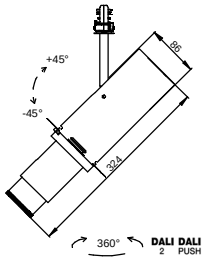

POUND_SHAPER 27 W DC - 30 W AC
Medium | Distance

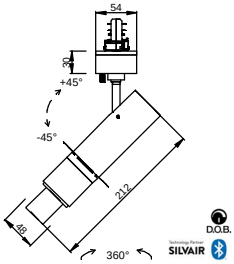

POUND_SHAPER 11 W DC -13 W AC
Medium | Distance

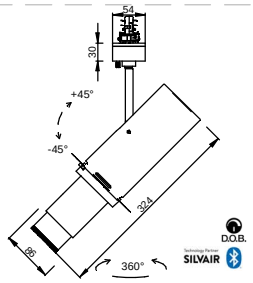

POUND_SHAPER 27 W DC - 30 W AC
Medium | Distance

MISURA DRIVER IN BASE ALLA TIPOLOGIA DI CONTROLLO
DRIVER LENGHT BASED ON CONTROL TYPE

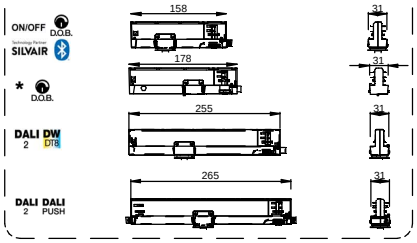

POUND
SERIE
RANGE

OPTUS
SERIE
RANGE

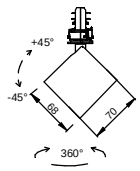

* OPTUS_T
8,5 W DC - 9 W AC
10 W DC - 12 W AC

ON/OFF
DALI DALI 2 PUSH
** D.O.B.

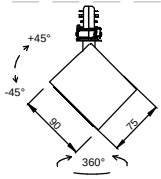

* OPTUS_T
16 W DC - 18 W AC
24W DC 27WAC | 28 W DC - 31 W AC

ON/OFF
DALI DALI 2 PUSH
** D.O.B.

*** NUOVO SNODO**
NEW TILTING ASSEMBLY

**** NUOVO DRIVER DIM ON BOARD**
NEW DIM ON BOARD DRIVER D.O.B. **

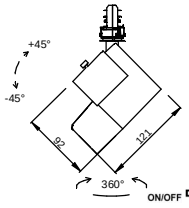

OPTUS_WW 17 W DC - 19 W AC

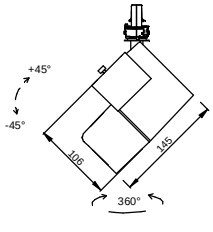

OPTUS_WW 27 W DC - 30 W AC

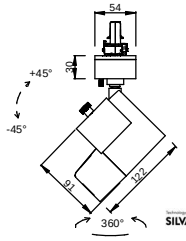

OPTUS_T 17 W DC - 19 W AC

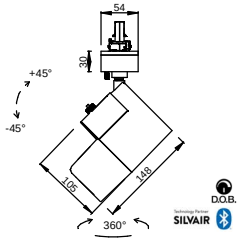

OPTUS_T 27 W DC - 30 W AC

SERIES: POUND_T / POUND_FOCUS / POUND_SHAPER / OPTUS_T / OPTUS_WW | Bluetooth Silvair | Dim on Board

BRAND: i-LèD

MISURE / *DIMENSIONS*

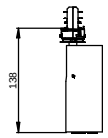

ON/OFF DALI DALI 2 PUSH

POUND_T 13 W DC - 15,5 W AC

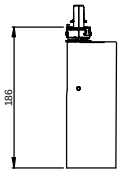

ON/OFF DALI DALI 2 PUSH

POUND_T 26 W DC - 29 W AC

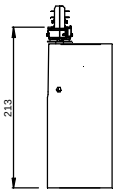

ON/OFF DALI DALI 2 PUSH

POUND_T 34 W DC - 39 W AC

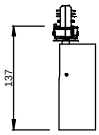

ON/OFF DALI DALI 2 PUSH

POUND_T Super Spot
7,2 W DC - 9 W AC

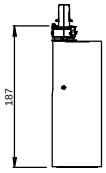

DALI DW 2 DT8

POUND_T | Dynamic White
8 W DC - 9 W AC (x channel)

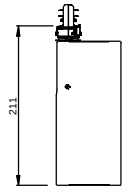

DALI DW 2 DT8

POUND_T | Dynamic White
15 W DC - 17,5 W AC (x channel)

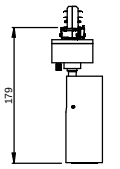

D.O.B. SILVAIR

POUND_T 13 W DC - 15,5 W AC
Bluetooth SILVAIR | Dim on Board

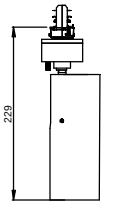

D.O.B. SILVAIR

POUND_T 23 W DC - 26 W AC
Bluetooth SILVAIR | Dim on Board

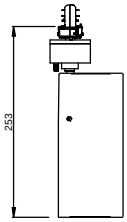

D.O.B. SILVAIR

POUND_T 32,5 W DC - 37,5 W AC
Bluetooth SILVAIR | Dim on Board

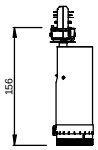

DALI DALI 2 PUSH

POUND_FOCUS 13,5 W DC - 15,5 W AC

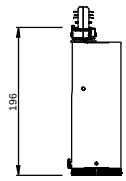

DALI DALI 2 PUSH

POUND_FOCUS 23 W DC - 29 W AC

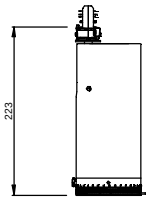

DALI DALI 2 PUSH

POUND_FOCUS 32,5 W DC - 37 W AC

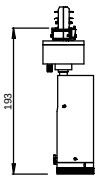

D.O.B. SILVAIR

POUND_T 13 W DC - 15,5 W AC
Bluetooth SILVAIR | Dim on Board

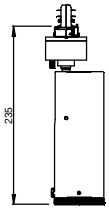

D.O.B. SILVAIR

POUND_T 23 W DC - 29 W AC
Bluetooth SILVAIR | Dim on Board

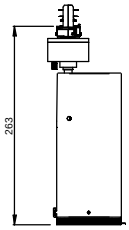

D.O.B. SILVAIR

POUND_T 32,5 W DC - 37 W AC
Bluetooth SILVAIR | Dim on Board

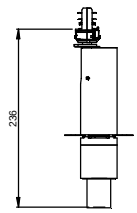

DALI DALI 2 PUSH

POUND_SHAPER 11 W DC -13 W AC
Medium | Distance

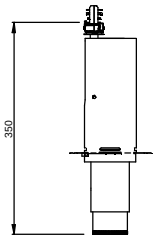

DALI DALI 2 PUSH

POUND_SHAPER 27 W DC - 30 W AC
Medium | Distance

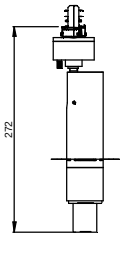

D.O.B. SILVAIR

POUND_SHAPER 11 W DC -13 W AC
Medium | Distance

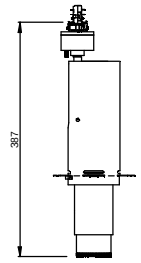

D.O.B. SILVAIR

POUND_SHAPER 27 W DC - 30 W AC
Medium | Distance

POUND
SERIE
RANGE

OPTUS
SERIE
RANGE

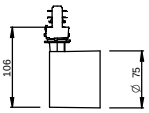

ON/OFF DALI DALI 2 PUSH ** D.O.B.

*** OPTUS_T**
8,5 W DC - 9 W AC
10 W DC - 12 W AC

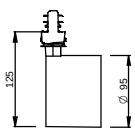

ON/OFF DALI DALI 2 PUSH ** D.O.B.

*** OPTUS_T**
16 W DC - 18 W AC
24W DC 27WAC | 28 W DC - 31 W AC

*** NUOVO SNODO**
NEW TILTING ASSEMBLY

**** NUOVO DRIVER DIM ON BOARD**
NEW DIM ON BOARD DRIVER ** D.O.B.

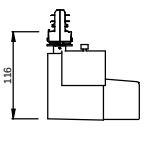

ON/OFF DALI DALI 2 PUSH

OPTUS_WW 17 W DC - 19 W AC

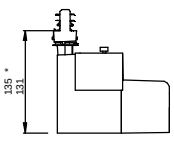

ON/OFF DALI DALI 2 PUSH ** D.O.B.

*** OPTUS_WW 27 W DC - 30 W AC**

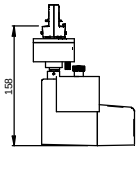

D.O.B. SILVAIR

OPTUS_T 17 W DC - 19 W AC

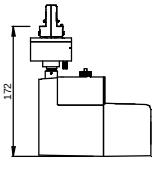

D.O.B. SILVAIR

OPTUS_T 27 W DC - 30 W AC

SERIES: POUND_T / POUND_FOCUS / POUND_SHAPER / OPTUS_T / OPTUS_WW | Bluetooth Silvair | Dim on Board

BRAND: i-LèD

PRE-INSTALLAZIONE/ PRE-*INSTALLATION*

INDIVIDUARE IL TIPO DI ADATTATORE DRIVER A BINARIO A SECONDA DELLA TECNOLOGIA

FIND THE TRACK DRIVER/ADAPTER DIEMENSIONS ACCONRDING TO IT'S TECNOLOGY

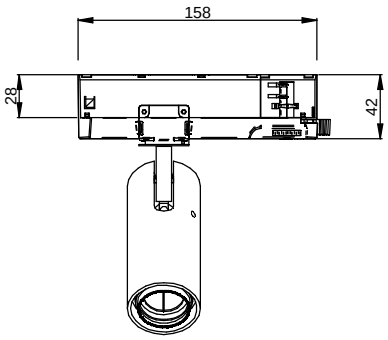

ON/OFF

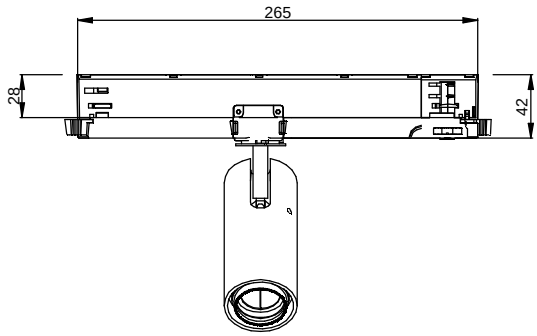

DALI DALI DW
2 PUSH DT8

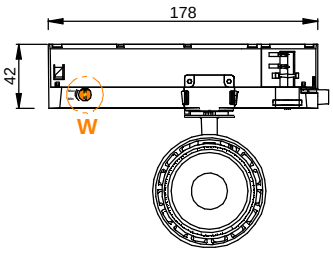

** NUOVO DRIVER DIM ON BOARD
NEW DIM ON BOARD DRIVER

D.O.B.

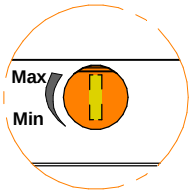

DETTAGLIO W
DETAIL W

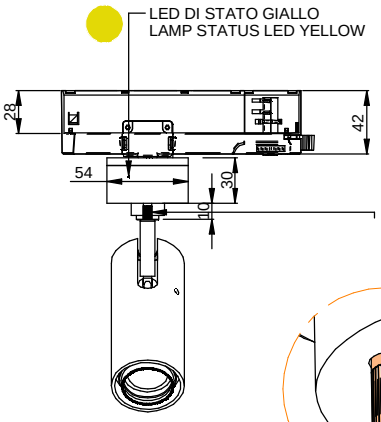

D.O.B.

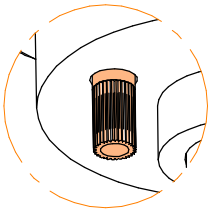

DIMMER ROTATIVO A BORDO
ROTATIVE DIMMER ON BOARD

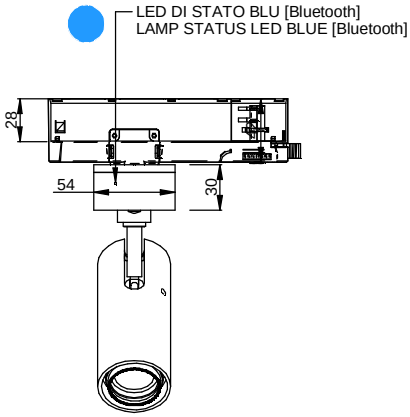

Technology Partner SILVAIR

INSTALLAZIONE / *INSTALLATION*

ON/OFF D.O.B. Technology Partner SILVAIR

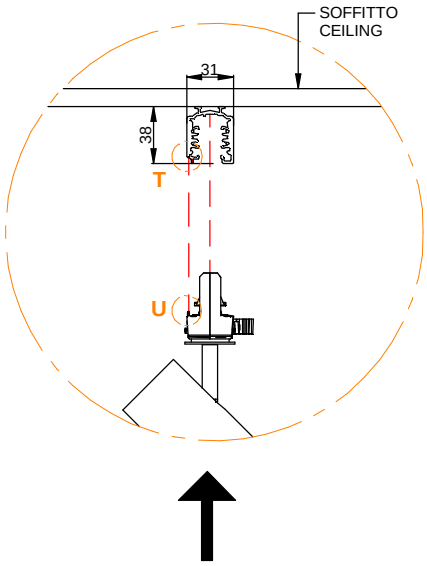

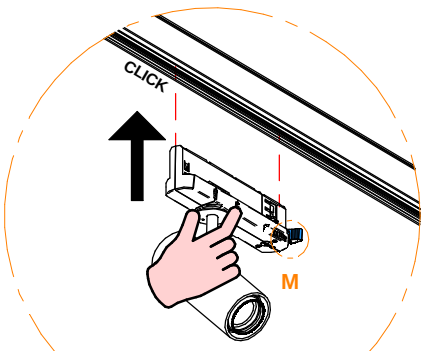

DETTAGLIO T
DETAIL T

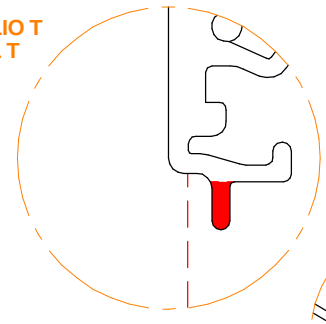

DETTAGLIO M
DETAIL M

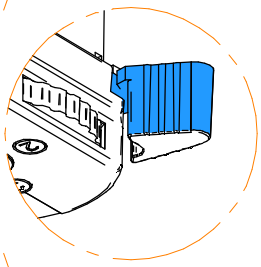

IL SELETTORE DEVE ESSERE IN POSIZIONE OFF IN BLU

THE LEVER NEEDS TO BE IN OFF POSITION AS SWOWN AS BLUE

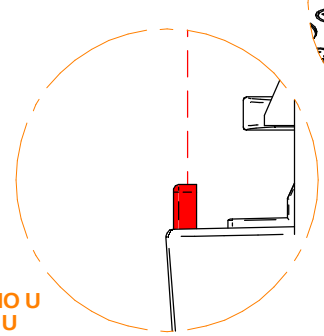

DETTAGLIO U
DETAIL U

SERIES: POUND_T / POUND_FOCUS / POUND_SHAPER / OPTUS_T / OPTUS_WW | Bluetooth Silvair | Dim on Board
BRAND: i-LèD

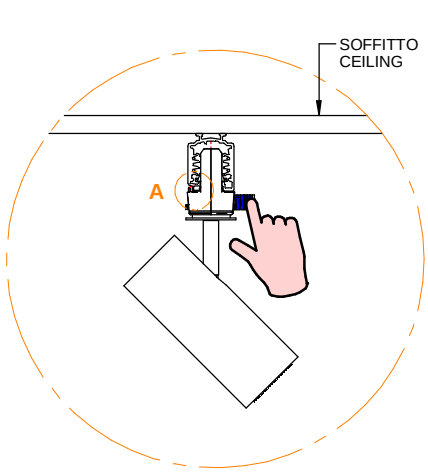

PREMERE IL SELETTORE PARALLELAMENTE AL SOFFITTO FARLO RUOTARE DI 90° FINO A CHE SI BLOCCA

PUSH THE LEVER PARALLEL TO THE CEILING, MUST BE ROTATED 90° UNLTIL IT LOCKS

DETTAGLIO A
DETAIL A

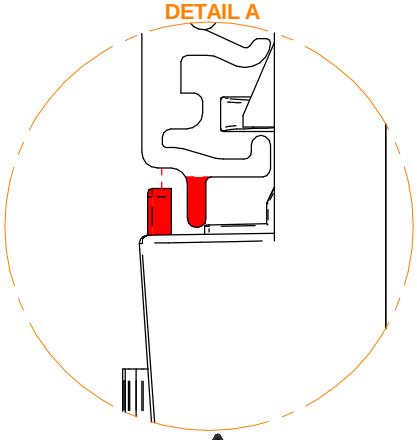

LE DUE PARTI IN ROSSO DEVONO ESSESERE POSIZIONATE DALLO STESSO LATO

THE TWO HIGHLIGHTED RED PARTS MUST BE ON THE SAME SIDE

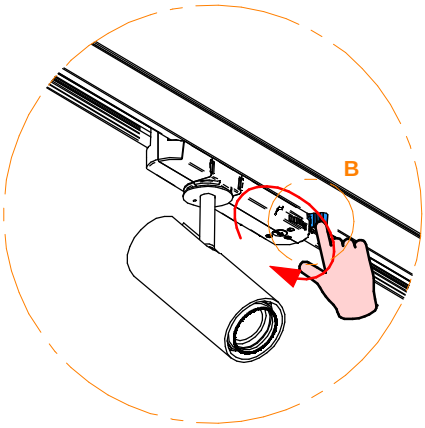

DETTAGLIO B
DETAIL B

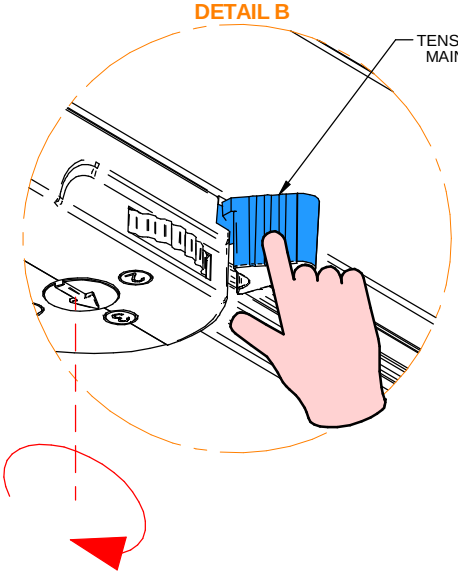

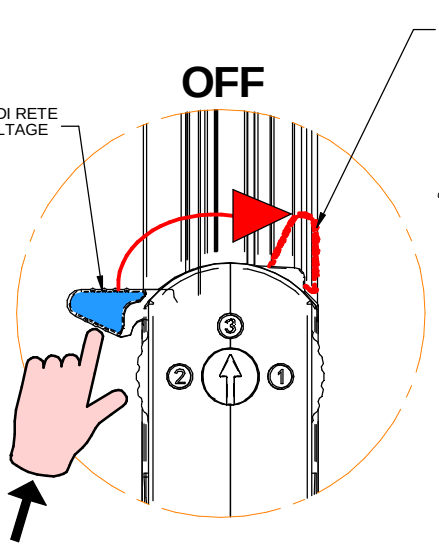

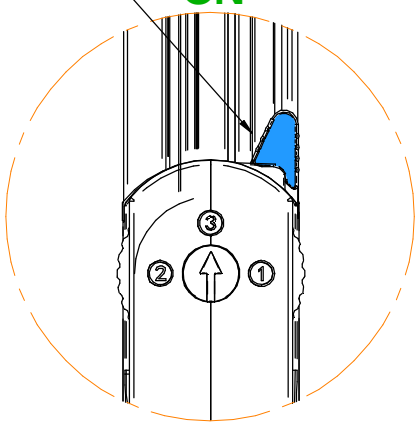

SELECT THE LINE SUPPLY AMONG 1, 2, 3, USING THE ORANGE HIGHLIGHTED ROTATIVE SELECTOR

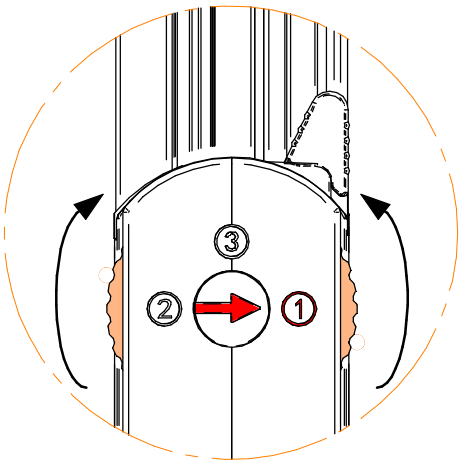

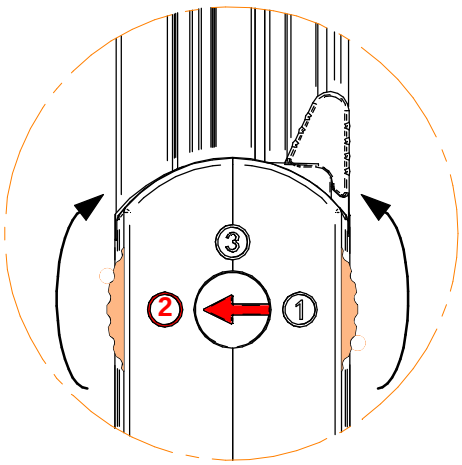

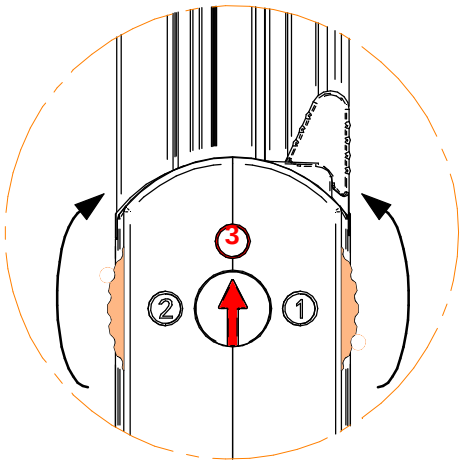

SERIES: POUND_T / POUND_FOCUS / POUND_SHAPER / OPTUS_T / OPTUS_WW | Bluetooth Silvair | Dim on Board

BRAND: i-LèD

INSTALLAZIONE / *INSTALLATION*

DALI 2 **DALI PUSH** **DW DT8**

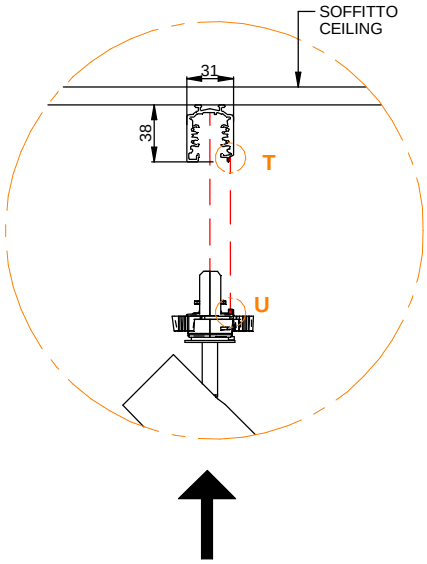

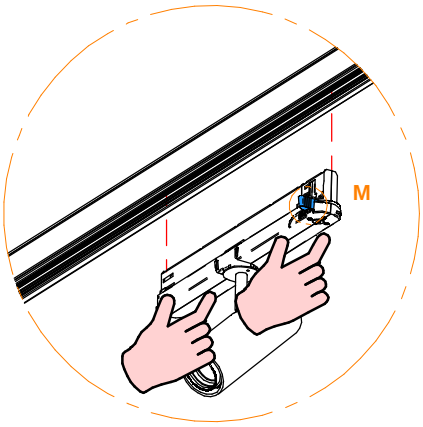

DETTAGLIO T
DETAIL T

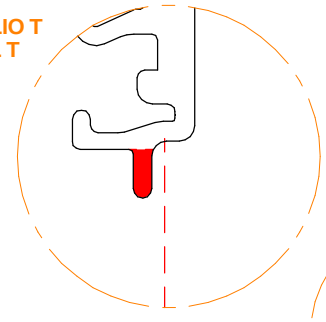

DETTAGLIO M
DETAIL M

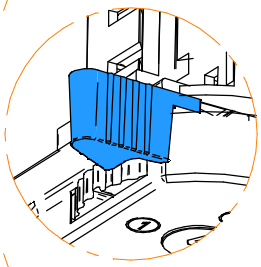

IL SELETTORE DEVE ESSERE IN POSIZIONE OFF IN BLU

THE LEVER NEEDS TO BE IN OFF POSITION AS SWOWN AS BLUE

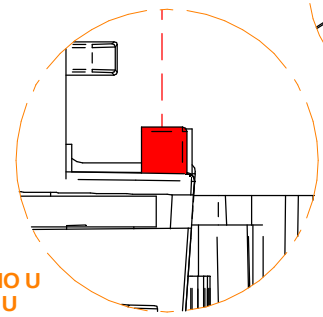

DETTAGLIO U
DETAIL U

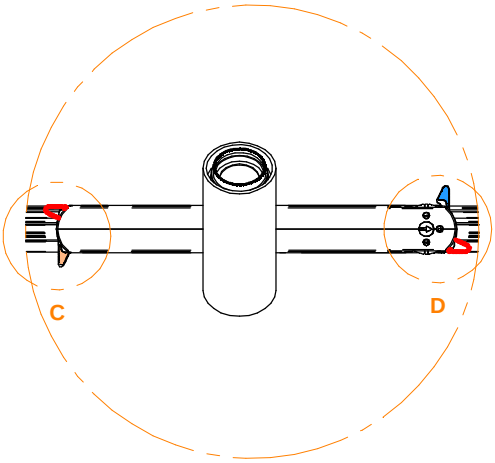

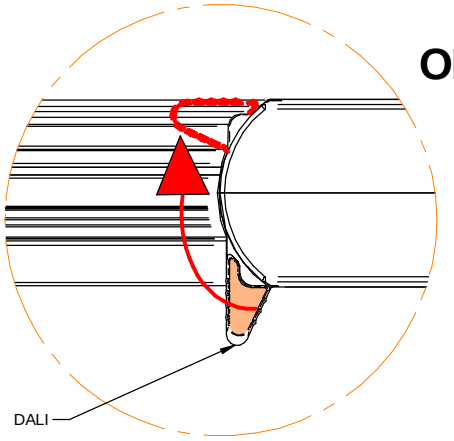

DETTAGLIO C
DETAIL C

OFF

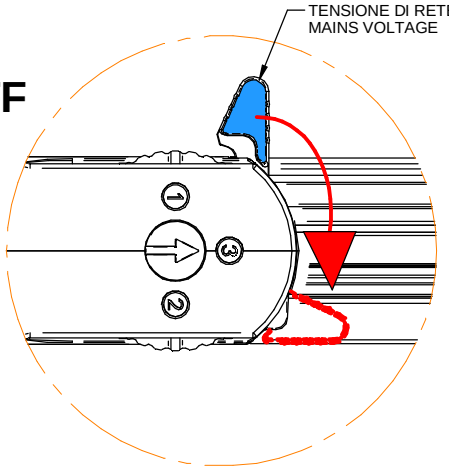

DETTAGLIO D
DETAIL D

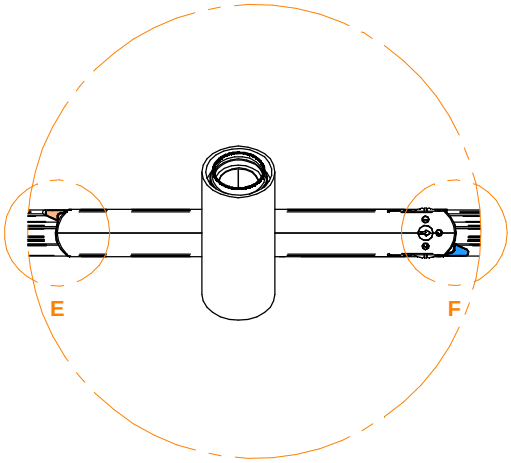

ON

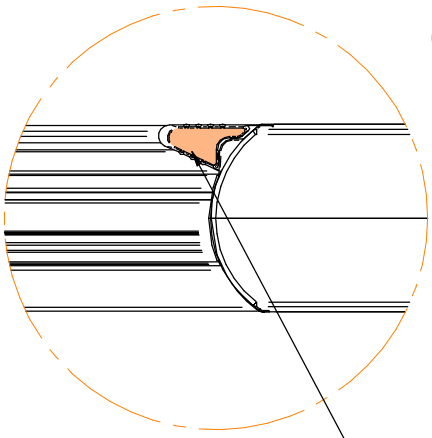

DETTAGLIO E
DETAIL E

CLICK

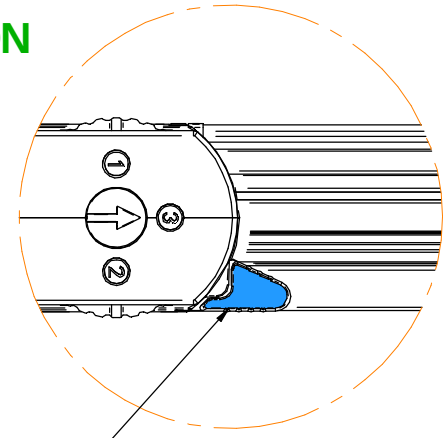

DETTAGLIO F
DETAIL F

SERIES: POUND_T / POUND_FOCUS / POUND_SHAPER / OPTUS_T / OPTUS_WW | Bluetooth Silvair | Dim on Board

BRAND: i-LèD

FUNZIONAMENTO OTTICHE CON FOCALE VARIBILE / *ADJUSTABLE FOCUS FITTINGS FUNCTIONING*

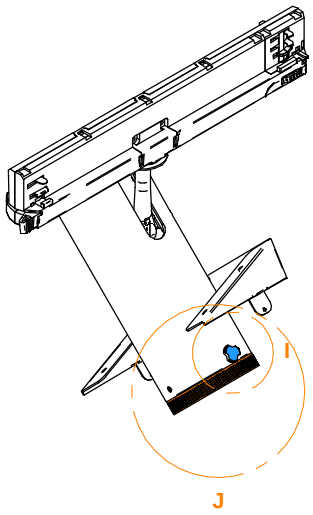

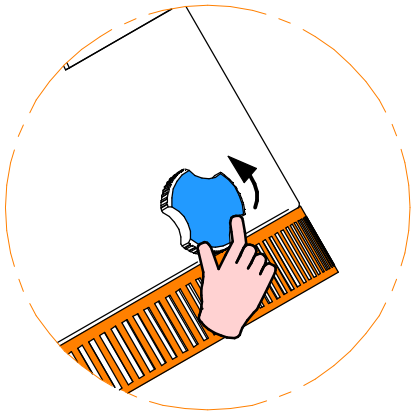

DETTAGLIO I
DETAIL I

LA VITE DI BLOCCO DELLA FOCALE DEVE ESSERE SVITATA PRIMA DELLA REGOLAZIONE IN BLU

RUOTARE LA GHIERA PER AUMENTARE O DIMINUIRE LA FOCALE

THE OPTICS LOCK SREW NEEDS TO BE LOSEN BEFORE ADJUSTIND THE FOCUS BLUE HIGHLIGHTED

ROTATE THE ORANGE HIGLIGHTED PART TO ADJUST THE FOCUS

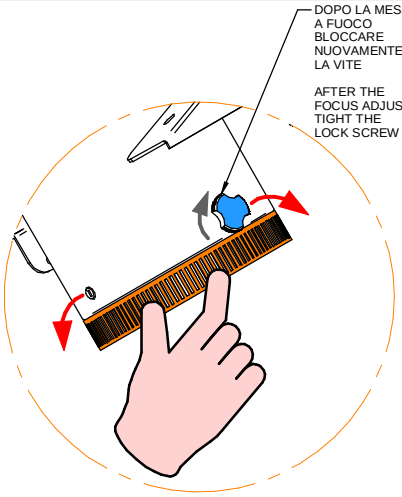

DETTAGLIO J
DETAIL J

FUNZIONAMENTO OTTICHE WALL WASHER / *WALL WASHER FITTINGS FUNCTIONING*

REGOLAZIONE 1
ADJUSTMENT 1

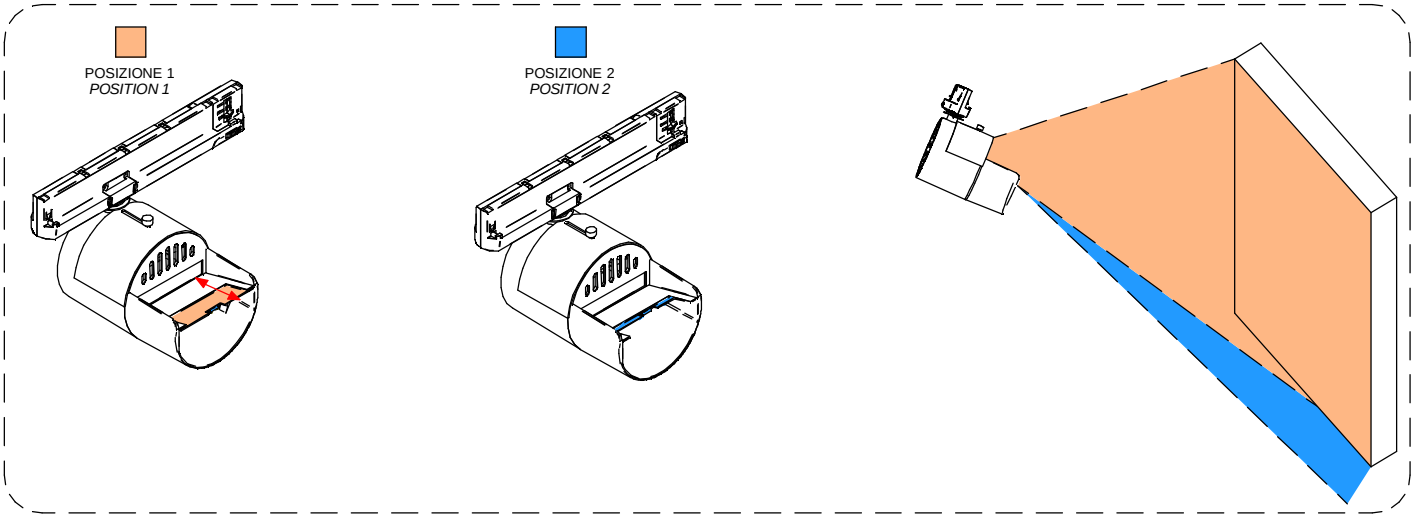

REGOLAZIONE 2
ADJUSTMENT 2

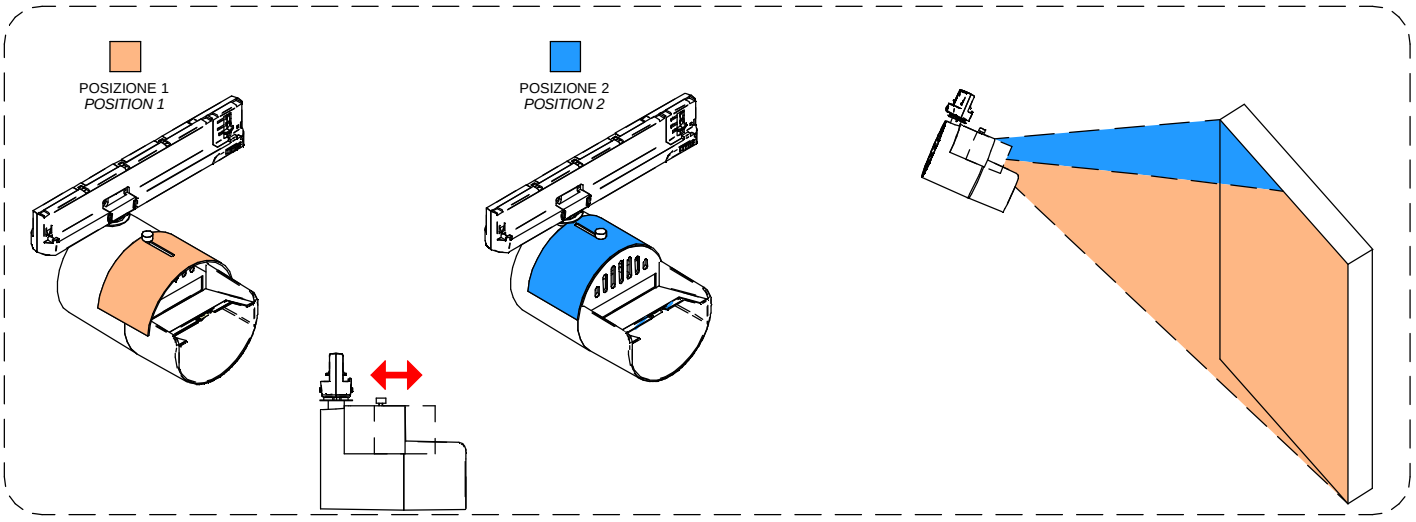

SERIES: POUND_T / POUND_FOCUS / POUND_SHAPER / OPTUS_T / OPTUS_WW | Bluetooth Silvair | Dim on Board
BRAND: i-LèD

FUNZIONAMENTO POUND SHAPER / *POUND SHAPER FUNCTIONING*

POUND SHAPER 11W
MESSA A FUOCO
FOCUSING

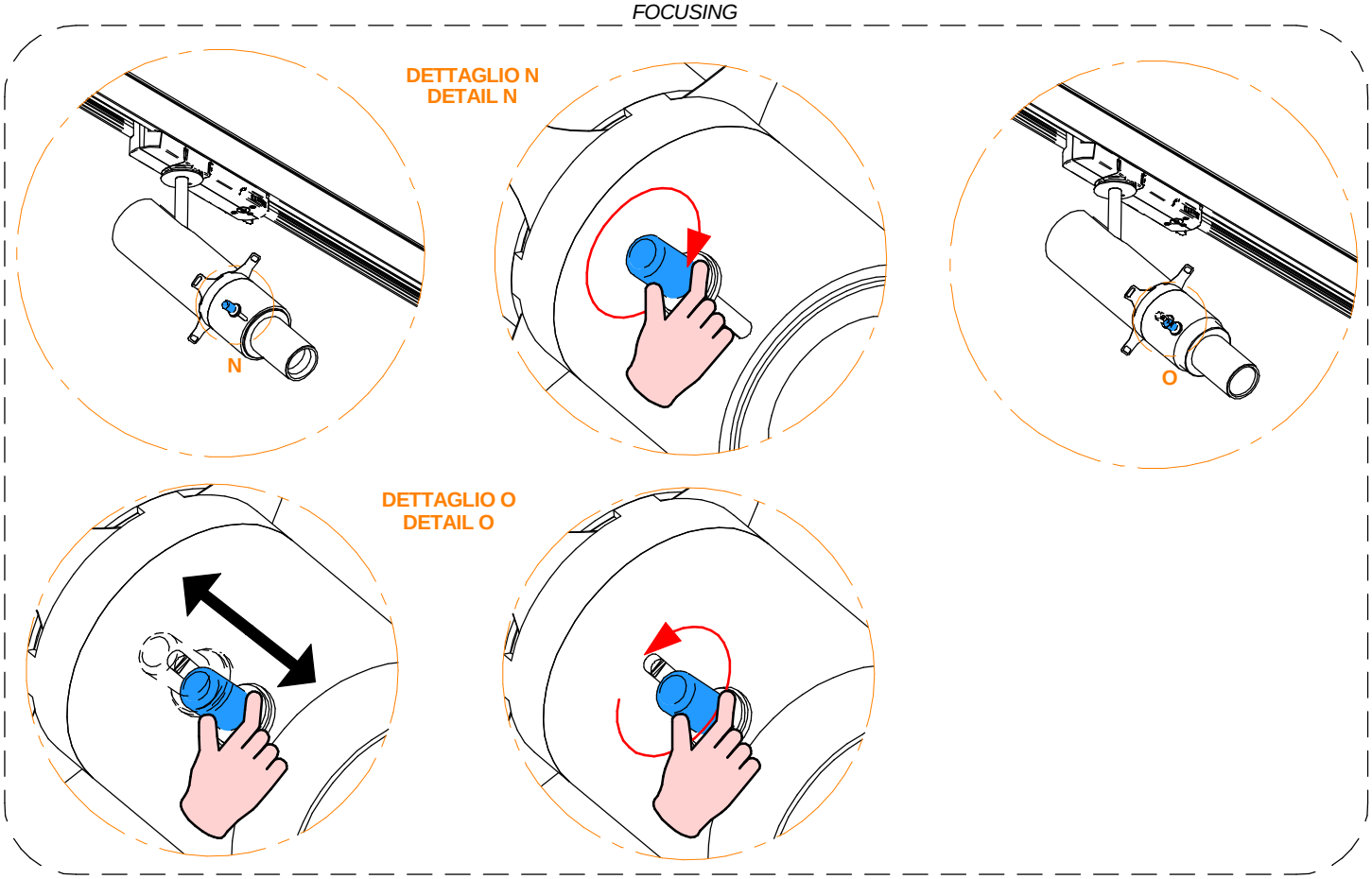

POUND SHAPER 30W
MESSA A FUOCO
FOCUSING

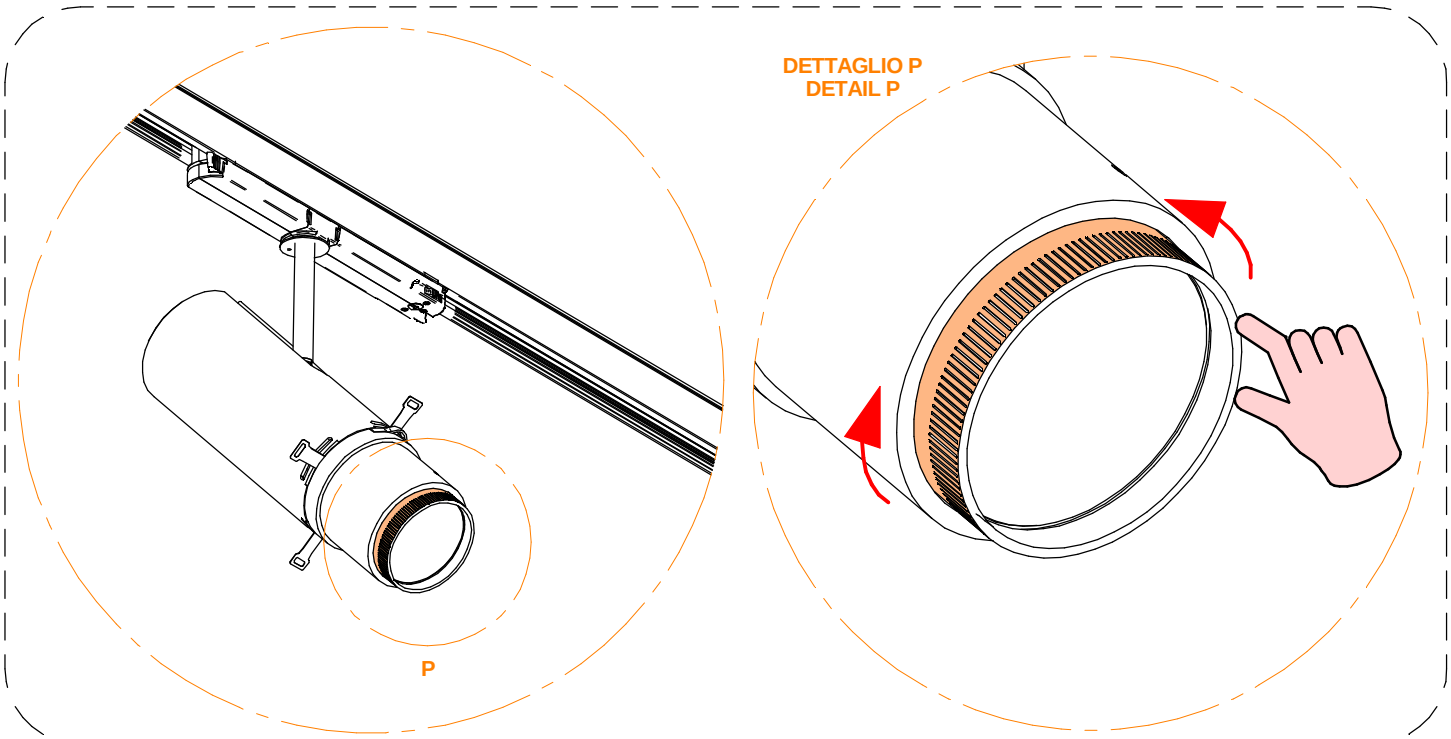

SERIES: POUND_T / POUND_FOCUS / POUND_SHAPER / OPTUS_T / OPTUS_WW | Bluetooth Silvair | Dim on Board

BRAND: i-LèD

FUORI FUOCO
OUT OF FOCUS
LUCE CON BORDO NON DEFINITO
UNSHARP LIGH BEAM EDGE

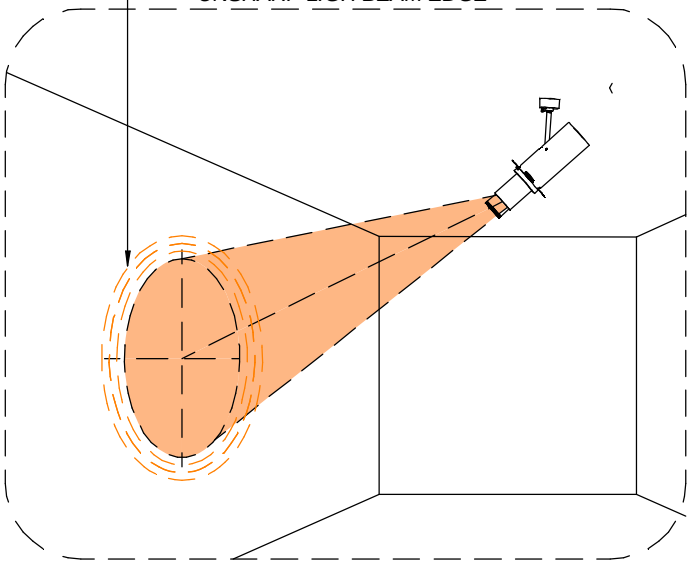

A FUOCO
IN FOCUS
LUCE CON BORDO DEFINITO
SHARP LIGH BEAM EDGE

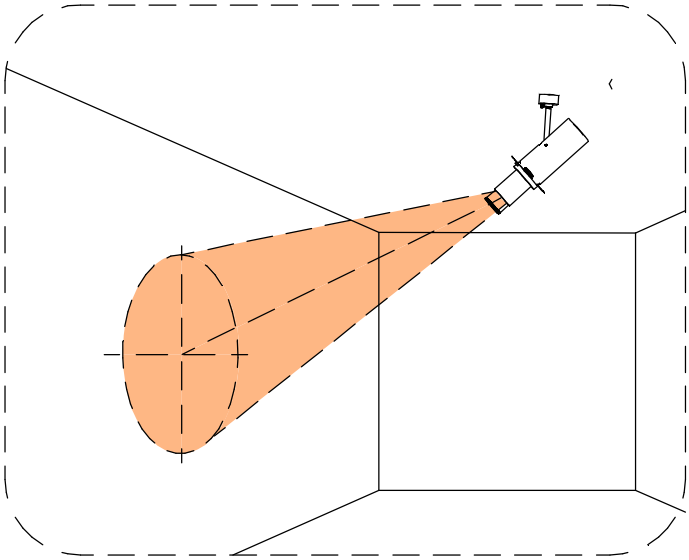

REGOLAZIONE DELLE ALETTE DI SAGOMATURA
ADJUSTING THE SHAPING TABS

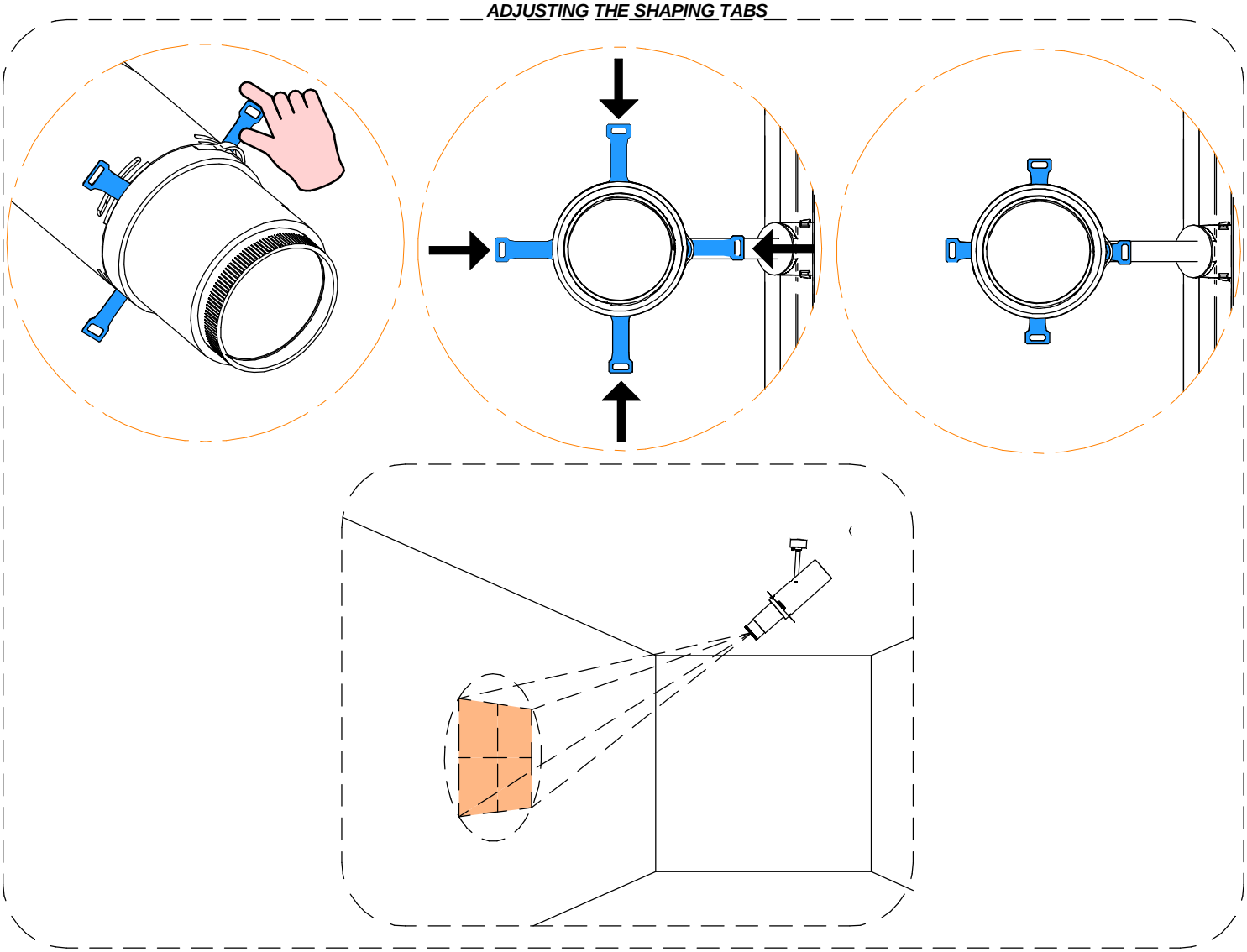

SERIES: POUND_T / POUND_FOCUS / POUND_SHAPER / OPTUS_T / OPTUS_WW | Bluetooth Silvair | Dim on Board
BRAND: i-LèD

SOSTITUZIONE DEL CORPO OTTICO
OPTICS REPLACEMENT

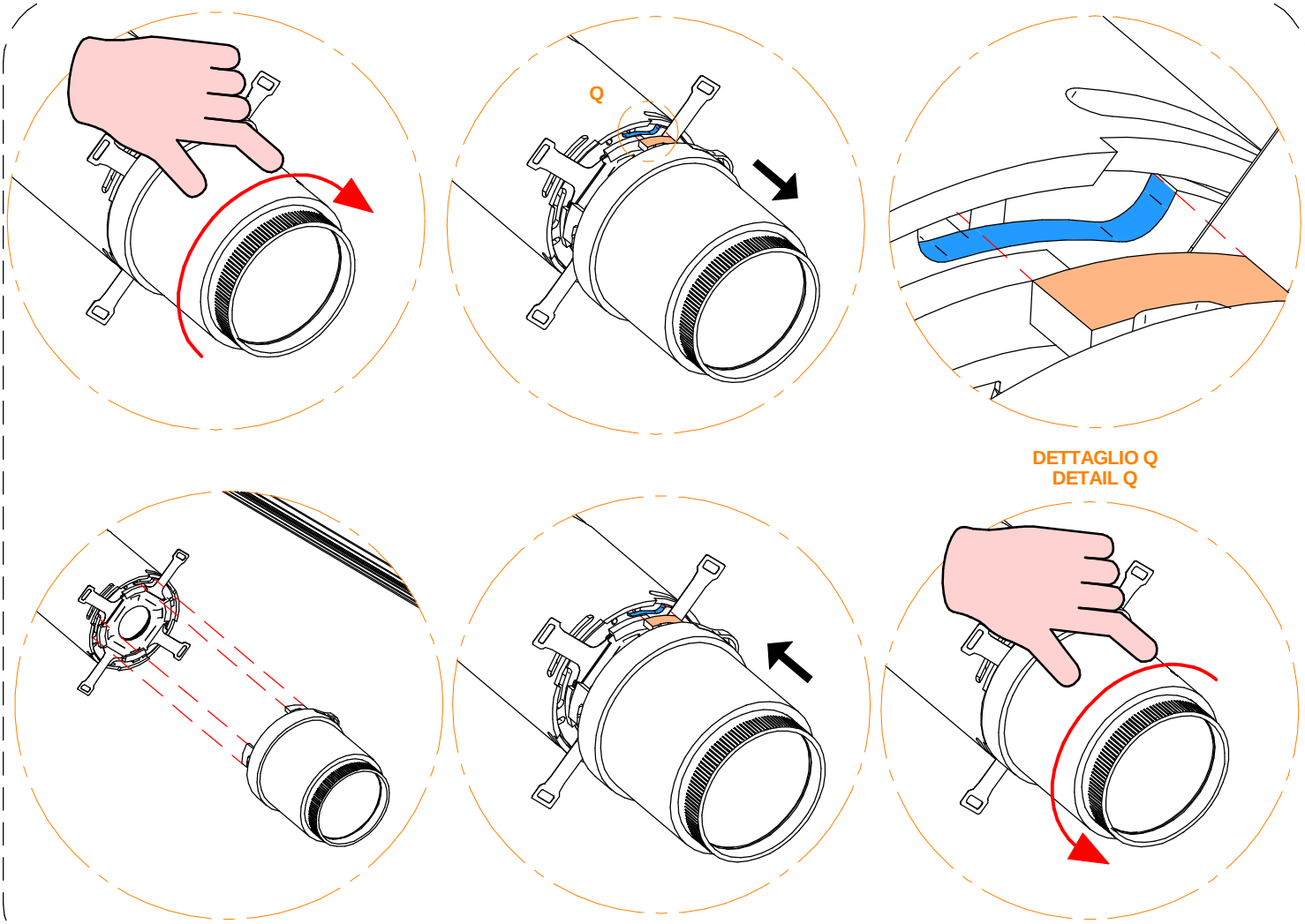

INSERIMENTO GOBO
GOBO INSTALL

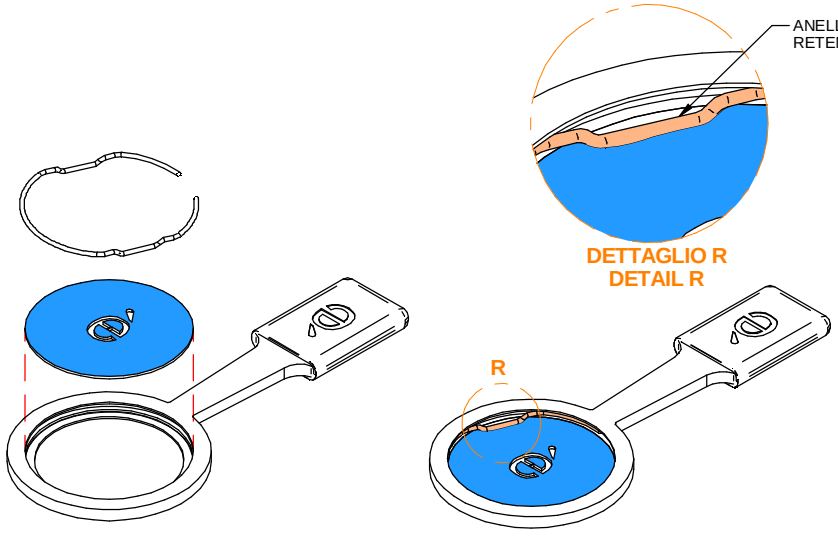

DIMENSIONI GOBO
GOBO DIMENSIONS

NON INCLUSO
NOT PROVIDED

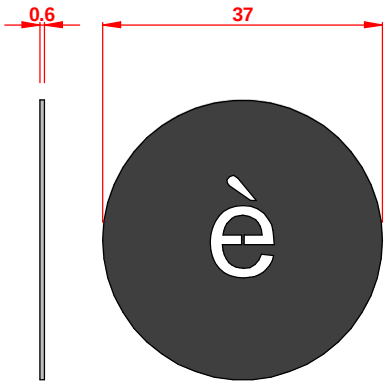

SERIES: POUND_T / POUND_FOCUS / POUND_SHAPER / OPTUS_T / OPTUS_WW | Bluetooth Silvair | Dim on Board
BRAND: i-LèD

INSERIMENTO ACCESSORIO GOBO
GOBO ACCESSORY INSTALL

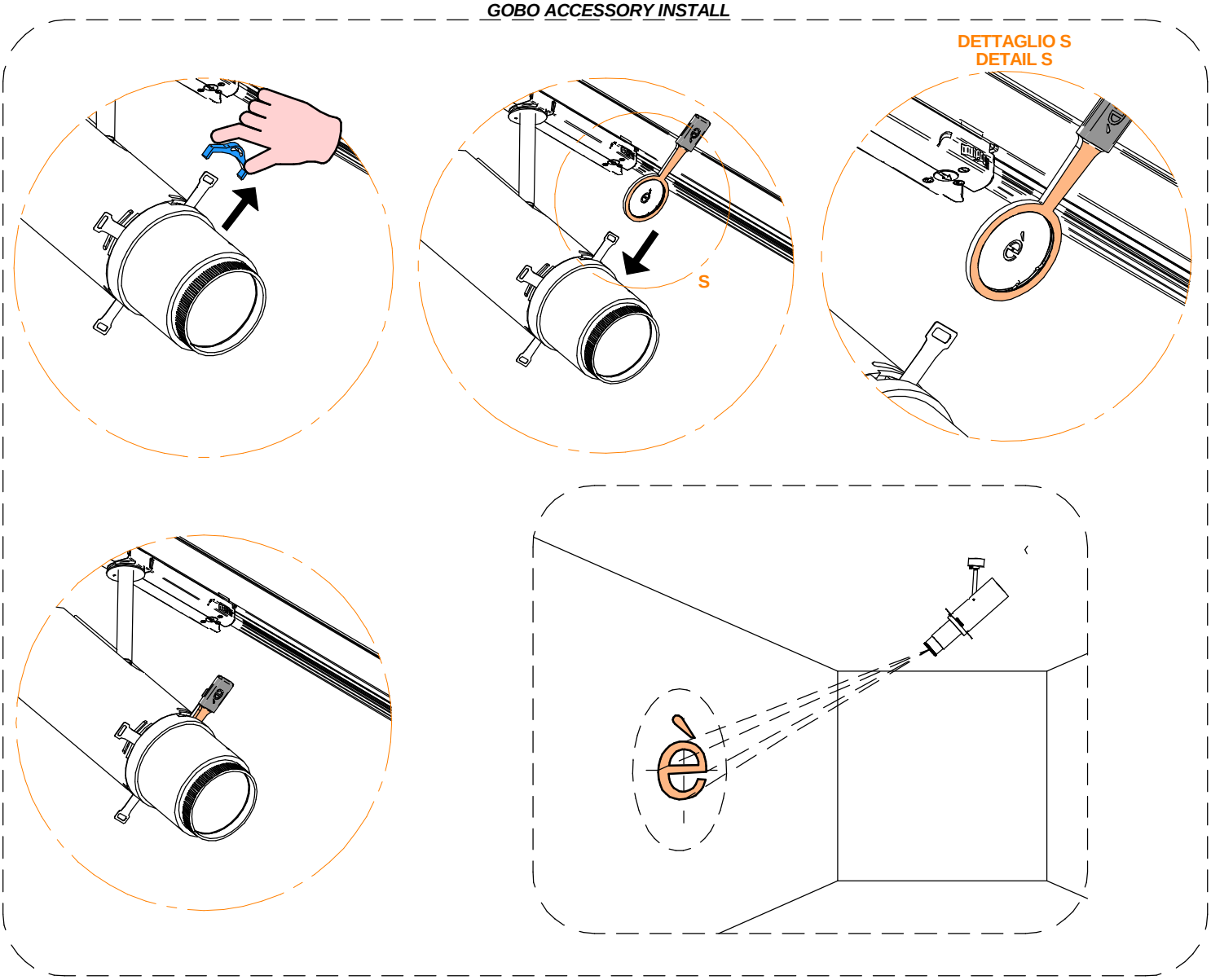

SERIES: POUND_T / POUND_FOCUS / POUND_SHAPER / OPTUS_T / OPTUS_WW | Bluetooth Silvair | Dim on Board

BRAND: i-LèD

FUNZIONAMENTO DIMMER A BORDO / *DIMMING ON BOARD SETTING*

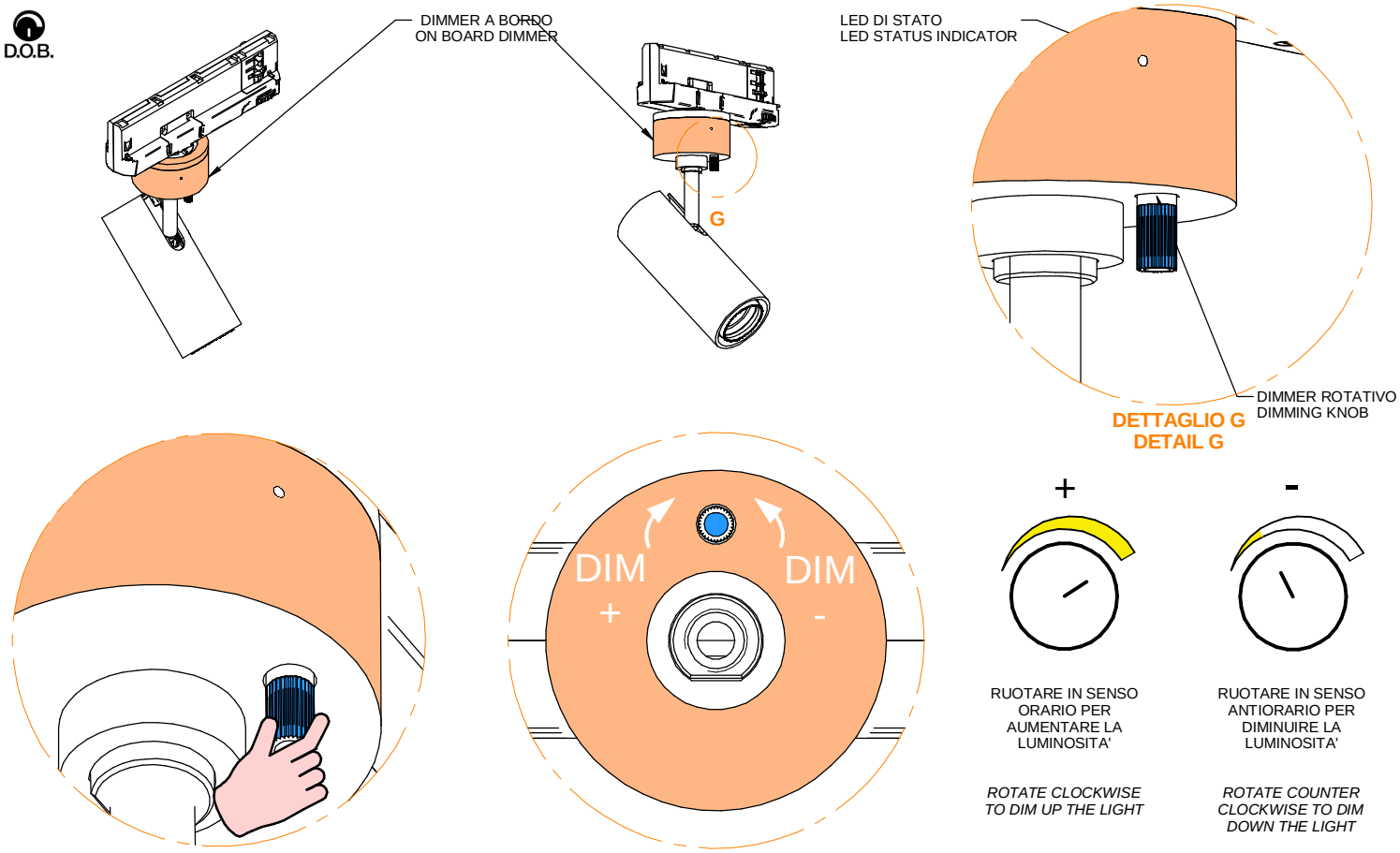

FUNZIONAMENTO NUOVO DIMMER A BORDO / NEW *DIMMING ON BOARD SETTING*

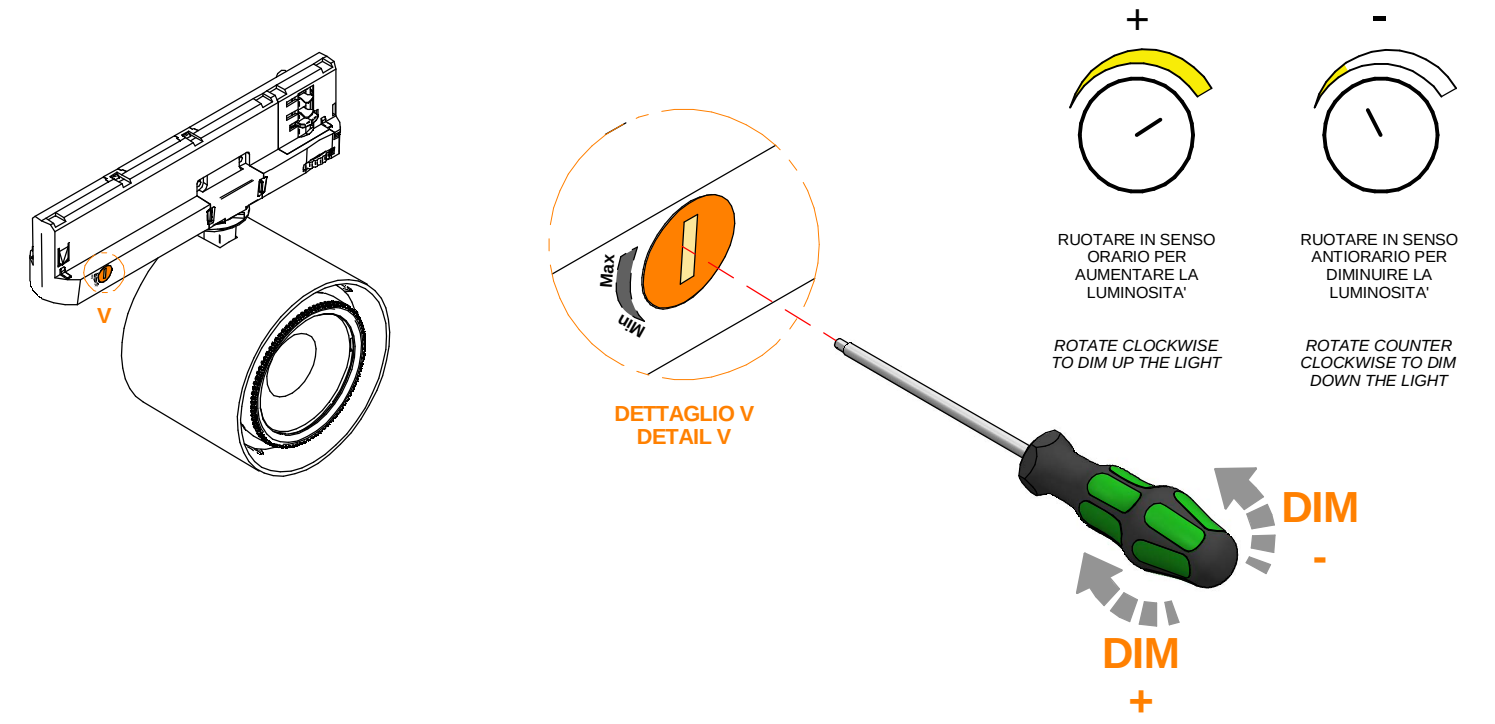

SERIES: POUND_T / POUND_FOCUS / POUND_SHAPER / OPTUS_T / OPTUS_WW | Bluetooth Silvair | Dim on Board

BRAND: i-LED

FUNZIONAMENTO PRODOTTI BLUTOOTH SILVAIR / *BLUTOOTH SILVAIR FITTING FUNTIONING*

Technology Partner SILVAIR

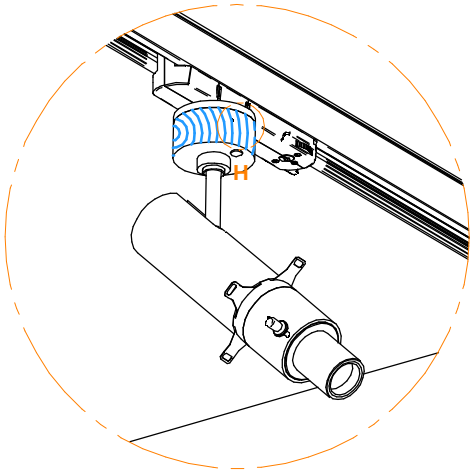

DETTAGLIO H
DETAIL H

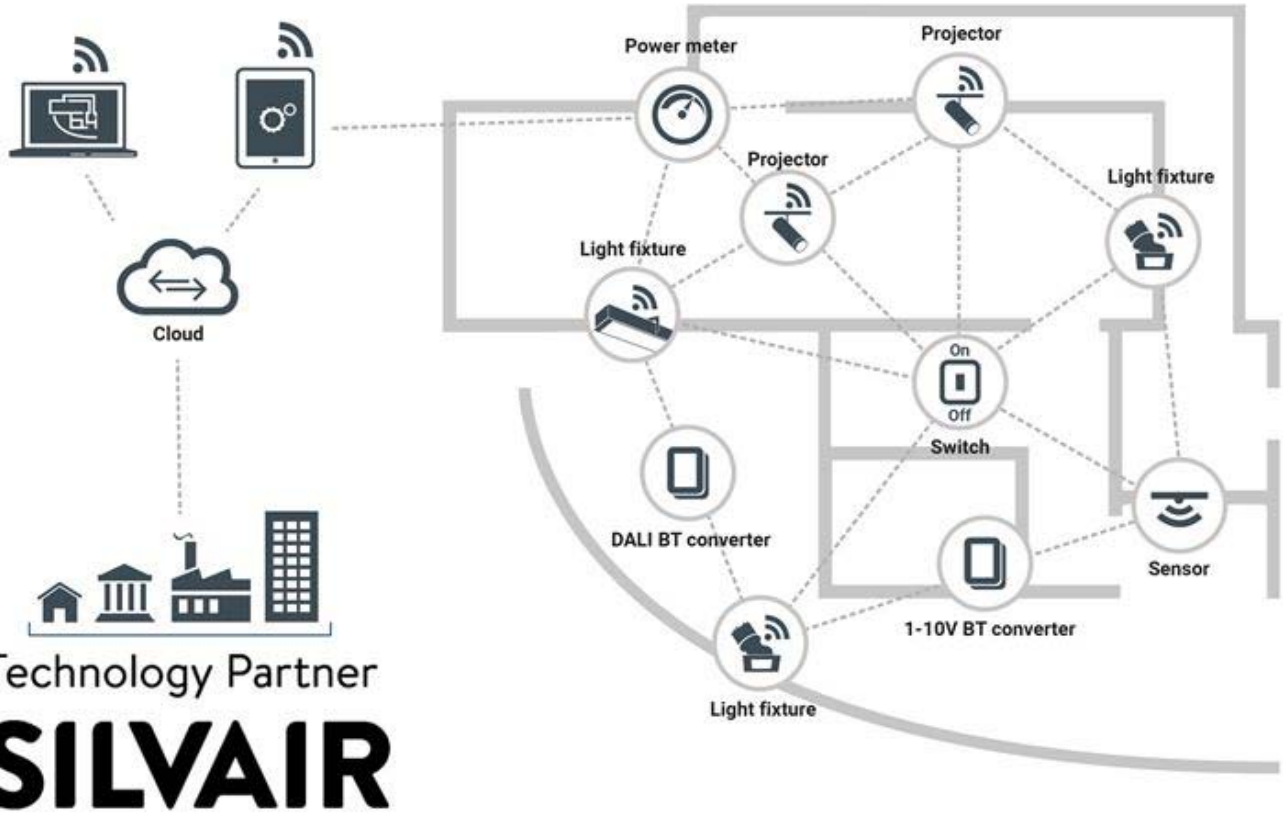

Technology Partner
SILVAIR

SERIES: POUND_T / POUND_FOCUS / POUND_SHAPER / OPTUS_T / OPTUS_WW | Bluetooth Silvair | Dim on Board

BRAND: i-LèD

IDENTIFICAZIONE DISPOSITIVO | *DEVICE IDENTIFY*

Alla prima accensione del dispositivo e ogni volta che viene effettuato il reset, il sistema effettua l'identificazione della lampada. L'identificazione consiste in un'animazione definita "Attention event" con il 40% di luminosità per 500ms, 100% di luminosità per 500 ms. Anche il LED blu di stato effettua un lampeggio durante la fase di identificazione con 500ms ON/500ms OFF.

The first time the device is turned on and every time it gets resetted, the system identifies the lamps.
The identification consists in an animation called "Attention event" with a 40% dimmering for 500ms, 100% dimmering for 500ms.
The blue status LED blinks during identification too, 500msON/500ms OFF.

RIPRISTINO DELLE IMPOSTAZIONI DI FABBRICA DEL DISPOSITIVO BLUETOOTH | *FACTORY RESET FOR BLUETOOTH DEVICE*

Un ripristino delle impostazioni di fabbrica cambierà lo stato del modulo nella rete mesh da connesso a non connesso, ovvero tutte le impostazioni di rete andranno perse. Questa funzionalità è necessaria per ripristinare la connessione di un dispositivo dopo un comportamento imprevisto in cui si perde il controllo del dispositivo.
Per effettuare il ripristino alle impostazioni di fabbrica dell'apparecchiatura Bluetooth è sufficiente portare a contatto un magnete al simbolo indicato nell'involucro contenente il modulo Bluetooth. Mettere a contatto il magnete per 5 secondi. Una volta effettuato il ripristino alle impostazioni di fabbrica, il sistema effettuerà un'identificazione del dispositivo.

A factory reset of the Bluetooth device will change the device status in the network mesh from provisioned to not provisioned, all the network settings will be lost. This feature is necessary to reset the connection of a device which cannot be longer controlled.
To perform the factory reset action on the device a magnet must be placed on the shown symbol on the box containing the bluetooth module. Keep contact for 5 seconds. Once the factory reset operation is done the system will identify the device.

STATO DEL LED | *LED STATUS*

Il LED blu di stato posizionato nell'involucro contenente l'interfaccia Bluetooth effettua una serie di lampeggi a seconda dello stato in cui la lampada si trova.

1. Lampeggio veloce / lampeggio lento
2. Il LED effettua un lampeggio veloce se la lampada non è connessa alla rete (ogni 300ms)
3. Il LED effettua un lampeggio lento se la lampada è connessa alla rete (ogni 2s)

The blue status LED placed on the box containing the Bluetooth interface performs a blink pattern depending on the lamp status.

1. *Quick blinking/slow blinking*
2. *The LED blinks fast if the lamp is not connected to the network (every 300ms)*
3. *The LED blinks slowly if the lamp is connected to the network (every 2s)*



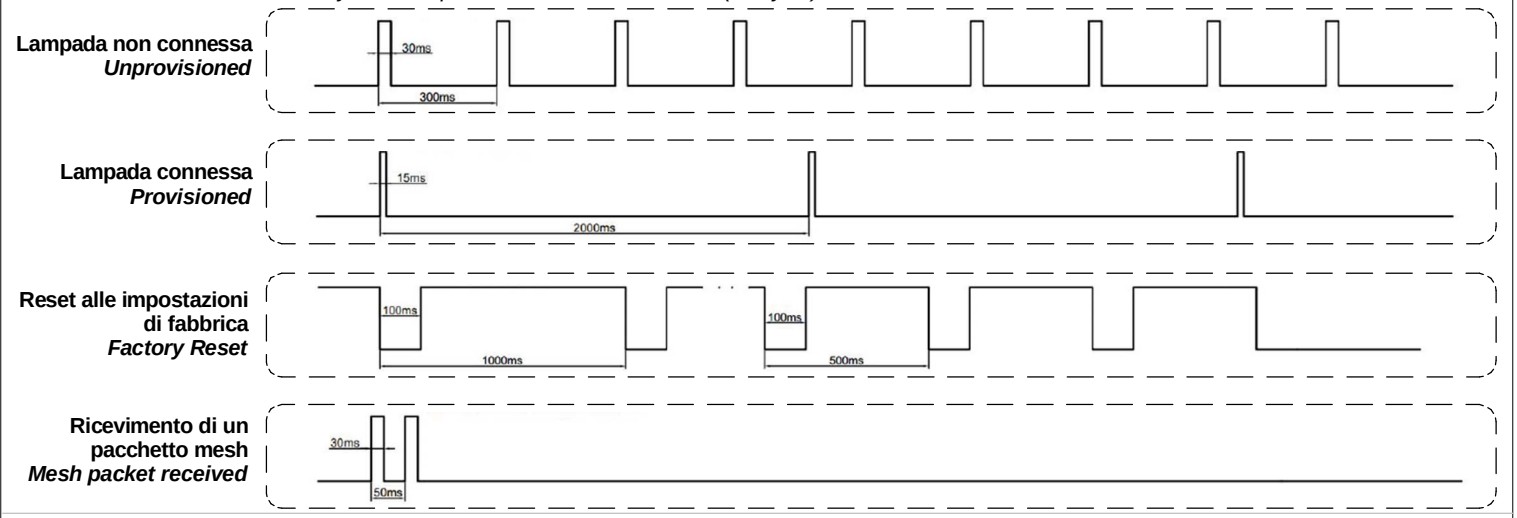

ALTRE INFORMAZIONI | *OTHER INFORMATION*

- La portata wireless potrebbe essere influenzata, in modo particolare dalle superfici metalliche. In queste condizioni la portata wireless deve essere verificata.
- Se il dispositivo non è connesso ad una rete ci vorranno circa 30 secondi perché sia visualizzato come dispositivo disponibile dopo essere stato acceso.
- Il dispositivo ha superato con successo il processo di test SILVAIR
- Supporta gli switch EnOcean EWSSb e EWSDB
- Lo strumento può essere messo in funzione attraverso l'applicazione di messa in servizio SILVAR presente nell'app store del proprio smartphone o tablet.
- Per ulteriori informazioni consultare la guida SILVAIR al seguente link: https://silvair.com/resources/product-documents/
- Linea Light non avrà alcuna responsabilità per qualsiasi strumento di messa in servizio di terze parti e non fornisce alcuna dichiarazione, espressa o implicita, sulla disponibilità e / o sulle prestazioni di tale strumento di messa in servizio.

- If the device is encased in a box, the wireless range may be affected, especially by metallic surfaces. Wireless range must be verified.
- Anunprovisioned device requires 30 seconds to be shown as available to provisioning after turning on
- The device successfully passed the SILVAIR test process
- Supporting EnOcean switch EWSSB and EWSDB
- The device can be operated with the SILVAIR app available for Apple phones and tablets
- Check the SILVAIR guide for more informations
- Linea Light has no responsibility for any third party instrument and does not provide any declaration, explicit or implicit, about the availability and/or the performances of said instrument.

SERIES: POUND_T / POUND_FOCUS / POUND_SHAPER / OPTUS_T / OPTUS_WW | Bluetooth Silvair | Dim on Board

BRAND: i-LèD

ROTAZIONE E BASCULAZIONE POUND / *POUND TILTING AND ROTATION*

SE IL POSIZIONAMENTO DEL PRODOTTO RISULTA DIFFICILE AGIRE COME DI SEGUITO, ALLENTANDO LEGGERMENTE LE VITI NEI PUNTI INDICATI, SUCCESSIVAMENTE SERRARLE

IF POSITIONING THE PRODUCT IS DIFFICULT, PROCEED AS FOLLOWS, SLIGHTLY LOOSENING THE HIGHLIGHTED, SCREWS THEN TIGHTEN THEM

ROTAZIONE
ROTATION

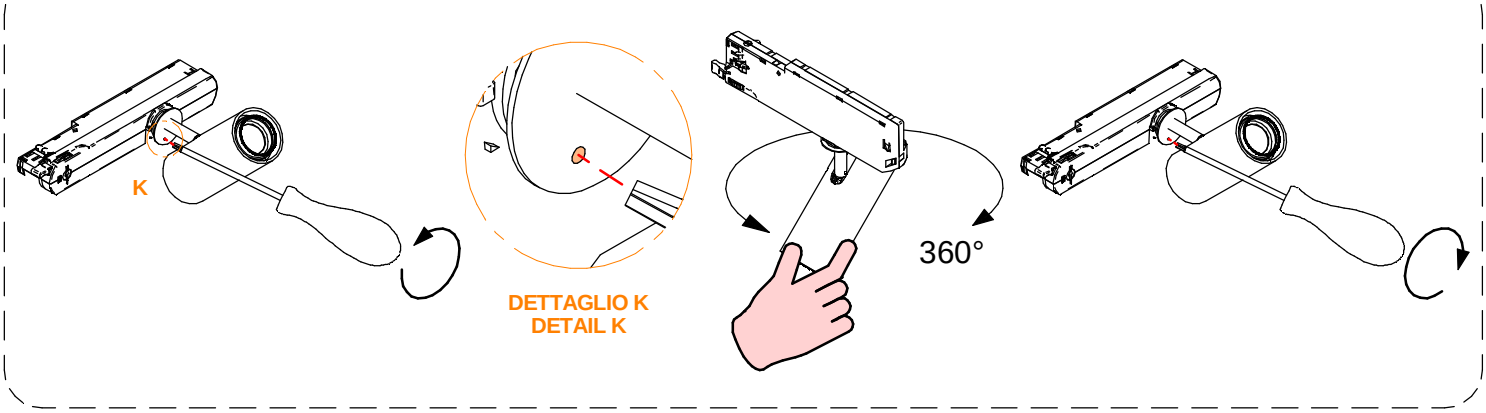

INCLINAZIONE
TILT

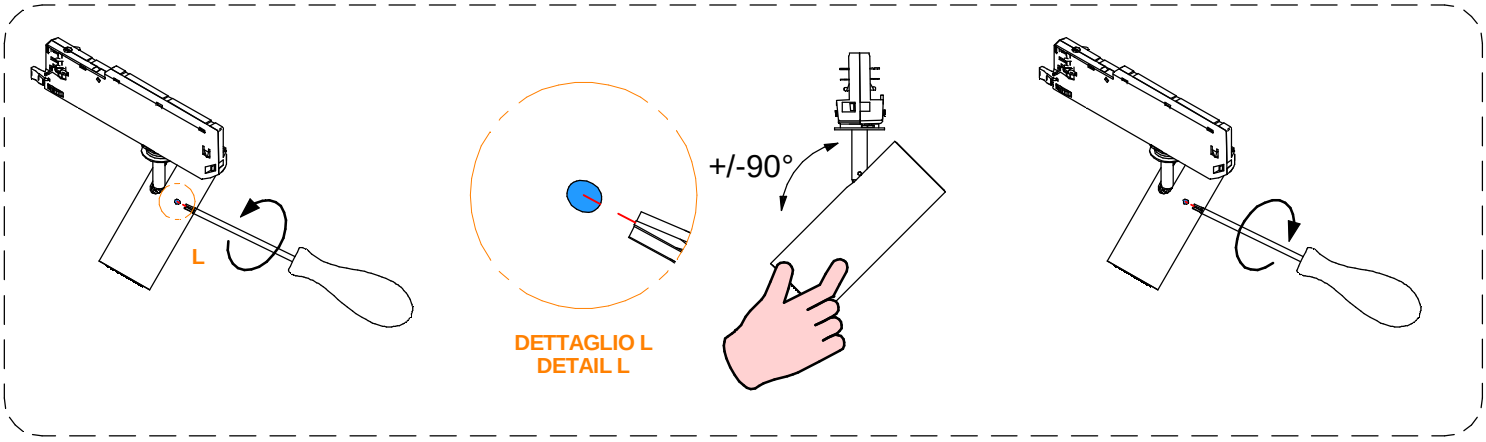

POSIZIONE D'INSTALLAZIONE AMMESSE / ALLOWED *INSTALLATION POSITION*

A PLAFONE O RECESSO SOLO SU SUPERCICI NON INCLINATE, NON SU SUERFICI VERTICALI OD A TERRA
SURFACE OR RECESSED MONTED ONLY ON NOT SLOPED CEILING, NEITHER WALL OR GROUND

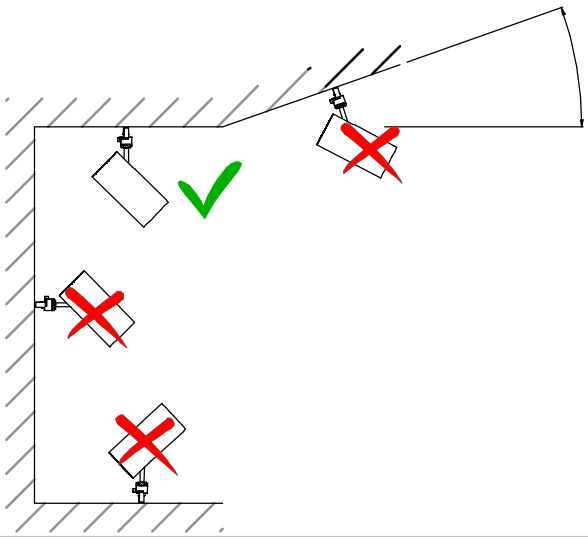

SERIES: POUND_T / POUND_FOCUS / POUND_SHAPER / OPTUS_T / OPTUS_WW | Bluetooth Silvair | Dim on Board
BRAND: i-LèD

FISSAGGIO ED ELETTRIFICAZIONE DEL BINARIO / *TRACK FIXING AND ELECTRICAL CHARACTERISTICS*

BINARIO A SOSPENSIONE / *SUSPENDED TRACK*
83336, 83337, 83338
83339, 83340, 83341

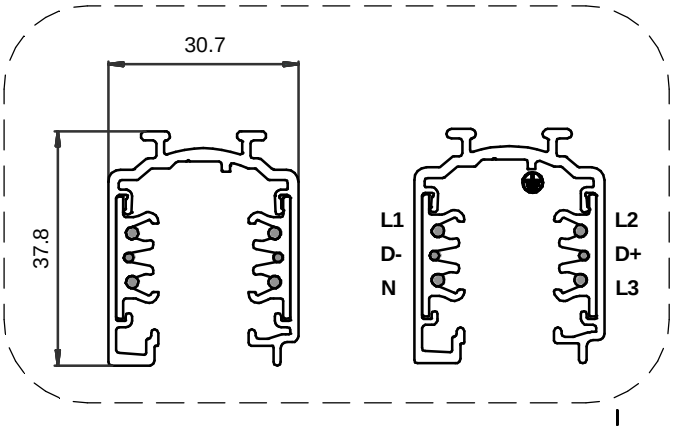

BINARIO AD INCASSO / *RECESSED TRACK*
80990, 80991, 80992
80993, 80994, 80994

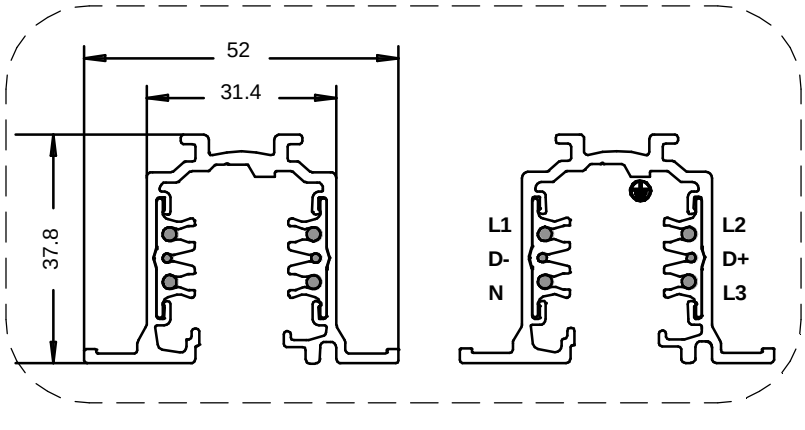

SCHEMA DI CARICO
LOAD / WEIGHT SCHEME

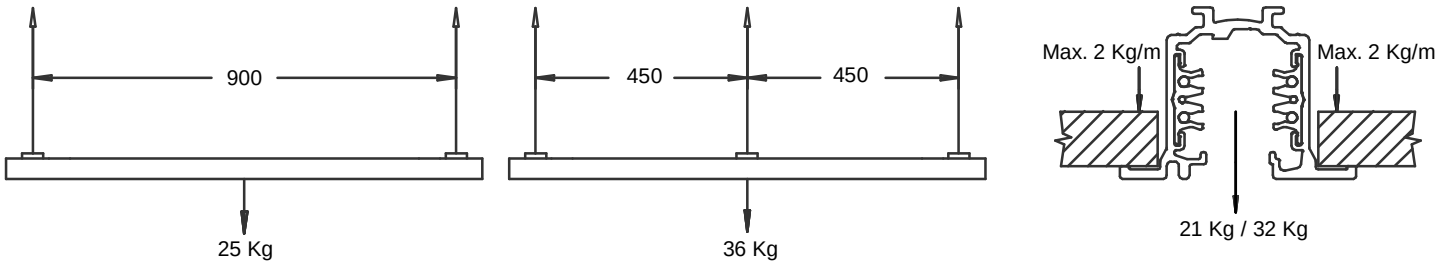

SCHEMA ELETTRICO
ELECTRICAL SCHEME

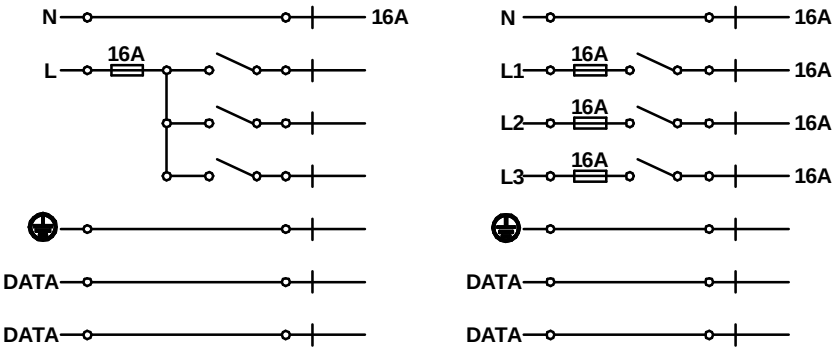

SERIES: POUND_T / POUND_FOCUS / POUND_SHAPER / OPTUS_T / OPTUS_WW | Bluetooth Silvair | Dim on Board
BRAND: i-LèD

MCB

TABELLA "A" MAGNETOTERMICI
TABLE "A" MCB

TIPO *TYPE*	B10	B16	B20	C10	C16	C20
ON / OFF + D.O.B.	33	53	66	53	84	105
DALI 2 / PUSH	33	53	67	53	85	107
DALI 2 / Dynamic White	29	46	58	36	57	97
** D.O.B.	33	53	66	53	84	105

SEGUIRE LE SCHEDE TECNICHE DEI DRIVER PER I DIAGRAMMI DI COLLEGAMENTO DEL PRODUTTORE

FOLLOW THE DRIVERS DATASHEET FOR THE MANUFACTURER DETAILED WIRING

ON/OFF

D.O.B.
Technology Partner SILVAIR

220-240 VAC 50-60 Hz

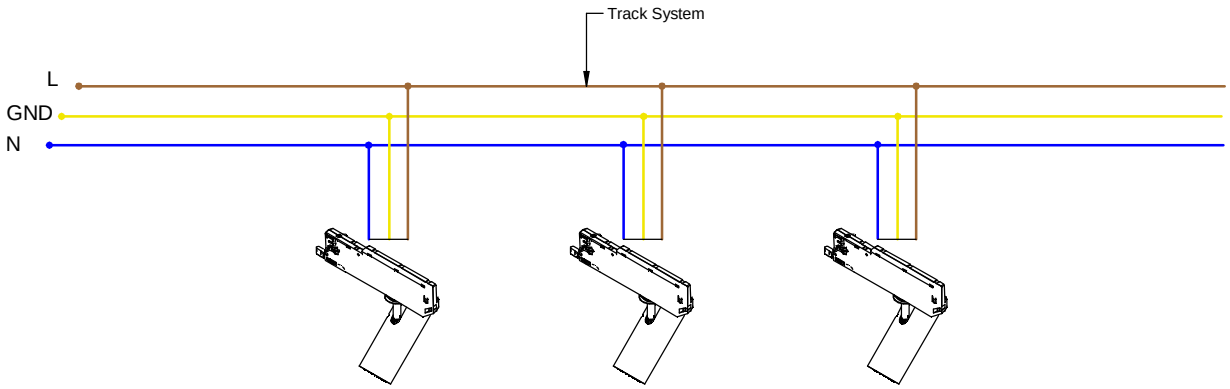

DALI DALI 2 PUSH

DW DT8

220-240 VAC 50-60 Hz

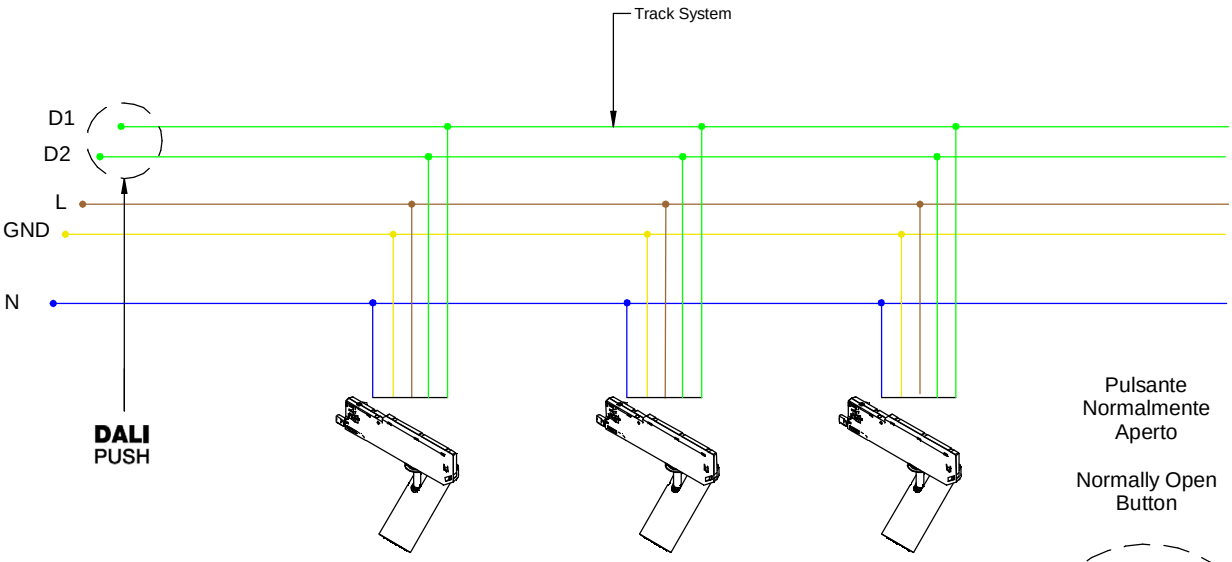

Pulsante Normalmente Aperto

Normally Open Button

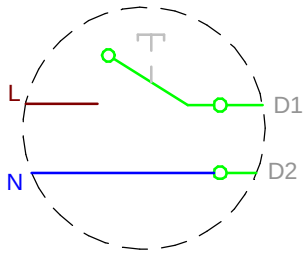

ISTRUZIONI DI MONTAGGIO - MOUNTING INSTRUCTIONS

Rif. : LED-FGI777

Serie : POUND SHAPER_DISTANCE / POUND SHAPER

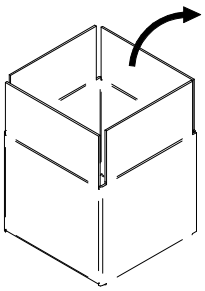

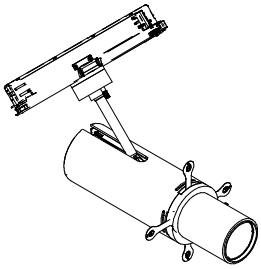

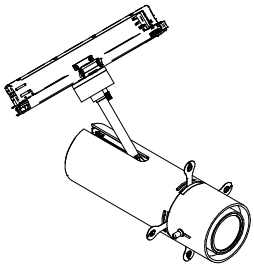





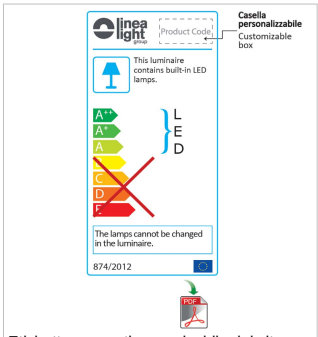

Etichetta energetica scaricabile dal sito
www.linealight.com
Energy label downloaded from the website
www.linealight.com

L'APPARECCHIO DEVE ESSERE INSTALLATO DA PERSONALE QUALIFICATO. L'AZIENDA DECLINA OGNI RESPONSABILITÀ QUALORA L'INSTALLAZIONE NON AVVENGA LASCIARE UNA COPIA DI QUESTE ISTRUZIONI AL RESPONSABILE DELLA MANUTENZIONE. CONSERVARE L'ETICHETTA DELL'IMBALLO ORIGINALE PER EVENTUALI RECLAMI FUTURI

THIS FICTURE MUST BE INSTALLED BY A QUALIFICATED ELECTRICIAN. LINEA LIGHT IS NOT RESPONSABLE IF ITS FIXTURES ARE NOT INSTALLED ACCORDING TO LOCAL SAFETY STANDARDS. PLEASE LEAVE A COPY OF THESE INSTRUCTIONS TO THE PERSON RESPONSABLE FOR THE MAINTENANCE OF THE INSTALLATION. KEEP THE LABEL OF THE ORIGINAL PACKING FOR THE EVENTUAL FUTURE CLAIMS.

ON-OFF / D.O.B.

1

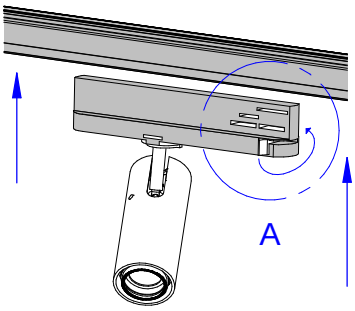

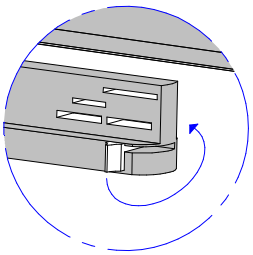

Fig. A

Inserire l'adattore nel binario e girare la leva per bloccare l'estremità
Plug the adapter into the track and turn the lever to lock the end(Fig.A)

POSIZIONE DEI SELETTORI: INSTALLAZIONE
POSITION OF SWITCHES: INSTALLATION

2

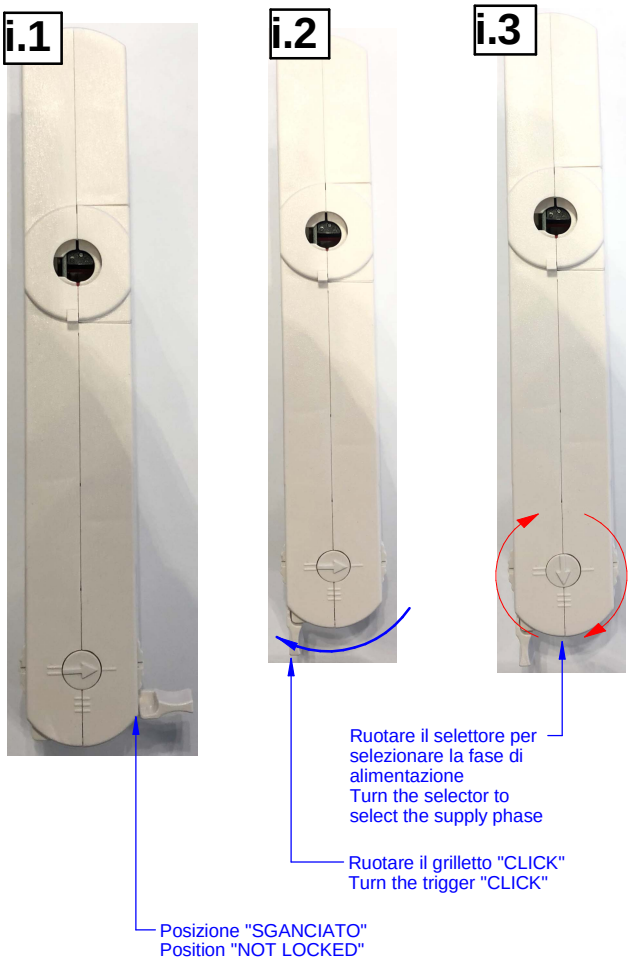

POSIZIONE DEI SELETTORI: RIMOZIONE
POSITION OF SWITCHES: REMOVAL

3

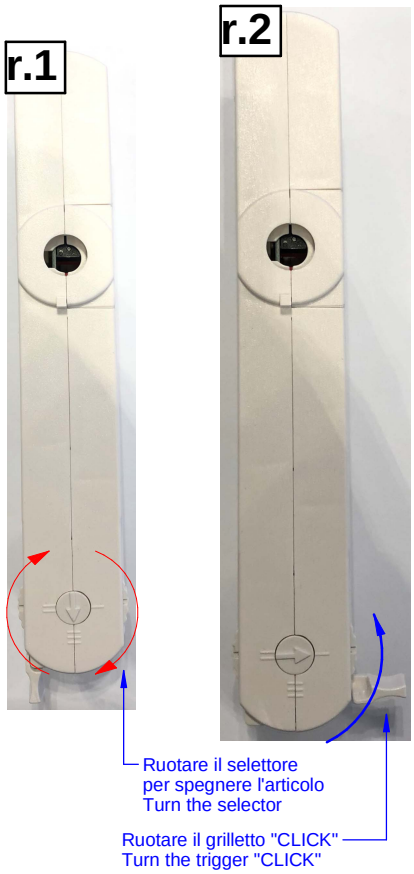

ISTRUZIONI DI MONTAGGIO - MOUNTING INSTRUCTIONS

DALI

1

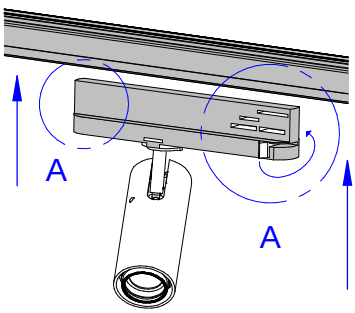

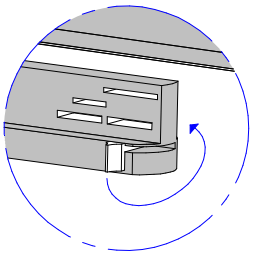

Fig. A

Inserire l'adattore nel binario e girare le leve per bloccare l'estremità
Plug the adapter into the track and turn the levers to lock the end(Fig.A)

POSIZIONE DEI SELETTORI: INSTALLAZIONE
POSITION OF SWITCHES: INSTALLATION

2

i.1



Posizione "SGANCIATO"
Position "NOT LOCKED"

i.2



Ruotare il grilletto "CLICK"
Turn the trigger "CLICK"

i.3



Ruotare il selettore per selezionare la fase di alimentazione
Turn the selector to select the supply phase

POSIZIONE DEI SELETTORI: RIMOZIONE
POSITION OF SWITCHES: REMOVAL

3

r.1



Ruotare il selettore per spegnere l'articolo
Turn the selector

r.2



Ruotare il grilletto "CLICK"
Turn the trigger "CLICK"

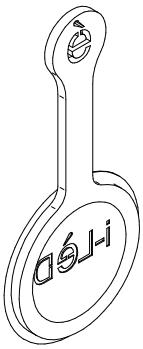

SMONTARE L'OTTICA /
REMOVE THE OPTICS

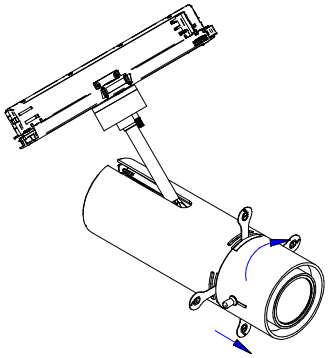

INSERIRE L'ACCESSORIO COME IN FIGURA,
CON LA STANGHETTA VERSO LO SCAVO DELL'OTTICA,
UNA VOLTA POSIZIONATA RICHIUDERE L'OTTICA /
INSERT THE ACCESSORY AS SHOWN,
WITH THE BARREL TOWARDS THE EXCAVATION OF THE OPTICS,
ONCE POSITIONED CLOSE THE OPTICAL

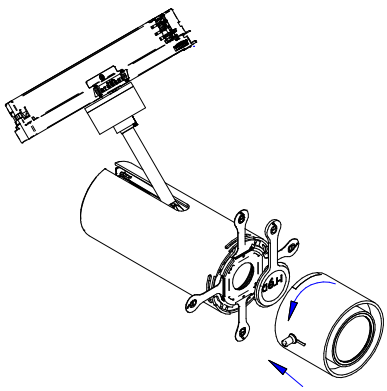

L'ACCESSORIO PUò SPOSTARSI A +10 / -10°
PER PERMETTERE LA REGOLAZIONE
DELLA SCRITTA /
THE ACCESSORY CAN MOVE AT +10 / -10 °
TO ALLOW REGULATION
OF THE WRITING

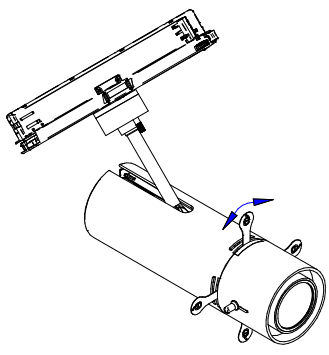

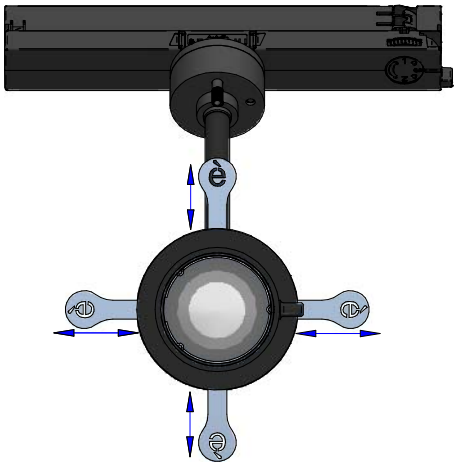

Muovendo le 4 lame in acciaio(A) è possibile sagomare il fascio di luce ottenendo la forma desiderata.
Moving the 4 stainless steel blades(A) it is possible to shape the light beam obtaining the desired shape.

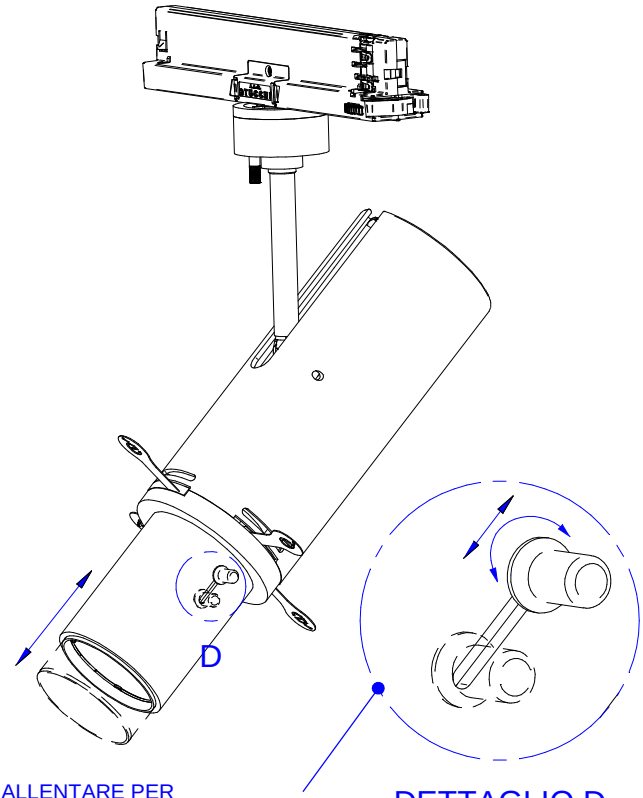

ALLENTARE PER POSIZIONARE L'OTTICA
AVVITARE PER TENERE L'OTTICA POSIZIONATA /
LOOSEN TO POSITION THE OPTIC,
SCREW TO KEEP THE OPTIC POSITIONED.

Regolazione fascio luminoso con lame
Beam adjustement with blades

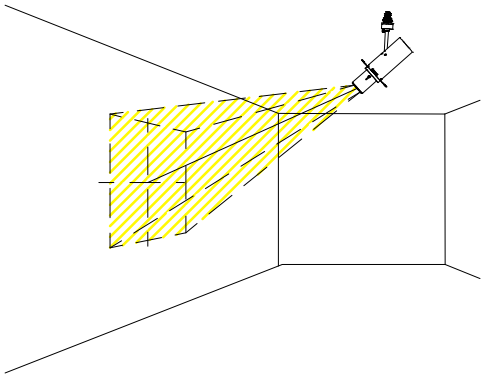

Normale fascio luminoso
Normal beam

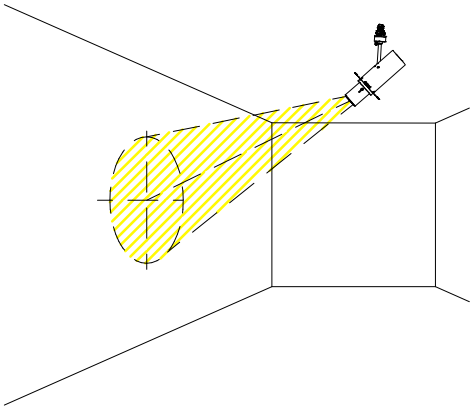

REGOLAZIONE LUMINOSA TRAMITE LA ROTAZIONE DIMMER - LIGHTING REGULATION FROM THE ROTATION OF DIMMER

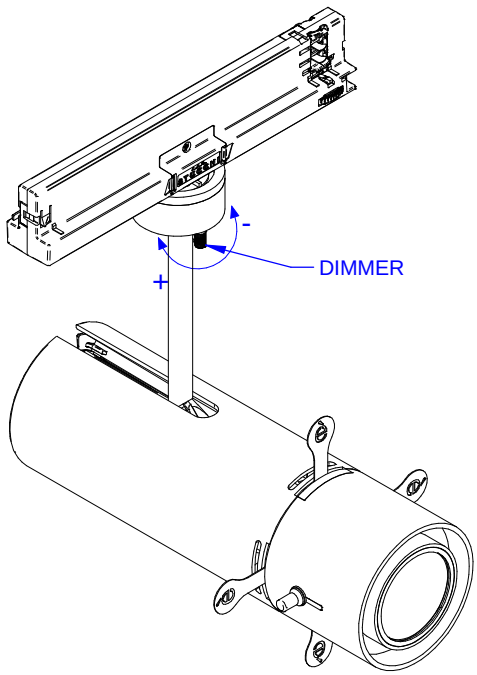

ISTRUZIONI DI MONTAGGIO - MOUNTING INSTRUCTIONS

Rif. : LED-FGI777

I

Procedura di cablaggio

1 Chiudere l' interuttore generale OFF
2 Collegare i faretti all' alimentatore
3 Collegare l' alimentatore alla rete
4 Aprire l' interuttore generale ON

N.B

Tutte le operazioni di manutenzione ed installazione vanno eseguite con l' interuttore generale in posizione OFF

Non collegare più faretti in parallelo all' uscita dello stesso alimentatore

I faretti necessitano di corrente costante stabilizzata

Per il N° di led collegabili all' alimentatore seguire le indicazioni sull'etichetta dello stesso

IL FARETTO RISULTA GARANTITO SOLO CON ALIMENTATORI DISTRIBUITI DA i-LèD

GB

Wiring procedure

1 Switch off the main switch OFF
2 Connect the spotlights to the power supply unit.
3 Connect the power supply unit to the network
4 Switch on the main switch ON

N.B

All the maintenance and installation procedures must be carried out with the main switch in position OFF

Do not connect too many parallel spotlights to the output of the same power supply unit

Use stabilized constant current for the spotlights

Follow the instructions on the label of the power supply unit for the number of spotlights that can be connected to it

SPOTLIGHTS ARE GUARANTEED ONLY IF POWER SUPPLY UNITS DISTRIBUTED BY i-LèD ARE USED

F

Procédure de câblage

1 Couper le disjoncteur OFF
2 Relier les spots au driver
3 Relier le driver au réseau
4 Connecter le disjoncteur ON

N.B.

Toutes les opérations de maintenance et d'installation seront effectuées avec le disjoncteur sur la position OFF

Ne pas relier plusieurs spots en parallèle sur la sortie du même driver

Les spots nécessitent d'un courant constant stabilisé

Pour le N° de leds reliables au driver, suivre les indications reportées sur son étiquette

LE SPOT EST GARANTI SEULEMENT AVEC LES DRIVERS DISTRIBUES PAR i-LèD

D

Anleitung zur Verkabelung

1 Schalten Sie den Hauptschalter aus OFF
2 Schliessen Sie die Strahler an dem Stromversorgungsgeraet an
3 Schliessen Sie das Stromversorgungsgeraet ans Netz an
4 Schalten Sie den Hauptschalter ein ON

N.B

Die Wartungs - und Instandhaltungsvorgänge müssen mit Hauptschalter in Position durchgeführt werden OFF

Schalten Sie weiterhin keinen Strahler mehr parallel am Ausgang desselben Stromversorgungsgeräts

Die Strahler brauchen Konstantstrom

Beachten Sie die Etikette des Stromversorgungsgeräts, um die Anzahl der am Stromversorgungsgerät anzuschliessenden LED zu erfahren.

DIE GARANTIE IST GÜLTIG NUR FÜR STRAHLER, DIE MIT i-LèD STROMVERSORGUNGSGERÄTEN EINGESPEIST WERDEN.

E

Procedimiento de cableado

1 Cerrar el interruptor general OFF
2 Conectar los focos al alimentador
3 Conectar el alimentador a la red
4 Abrir el interruptor general ON

N.B

Todas las operaciones de mantenimiento e instalación se tendrán que llevar a cabo con el interruptor general en posición OFF

No conectar má focos en paralelo a la salida del mismo alimentador

Los focos necesitan corriente constante estabilizada

Sobre el N° de leds conectables al alimentador seguir las indicaciones indicadas en la etiqueta del mismo

EL FOCO SÓLO ESTÁ GARANTIZADO CON ALIMENTADORES DISTRIBUIDOS POR i-LèD

REGOLAZIONE ANGOLAZIONE POUND - ANGULATION ADJUSTMENT POUND

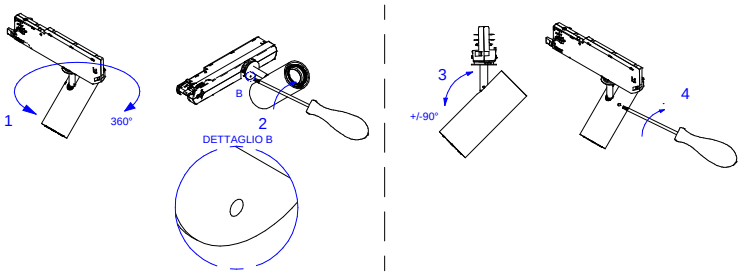

POSIZIONE D'INSTALLAZIONE - INSTALLATION POSITION

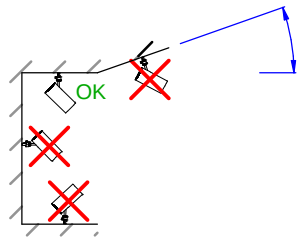

ON-OFF / D.O.B

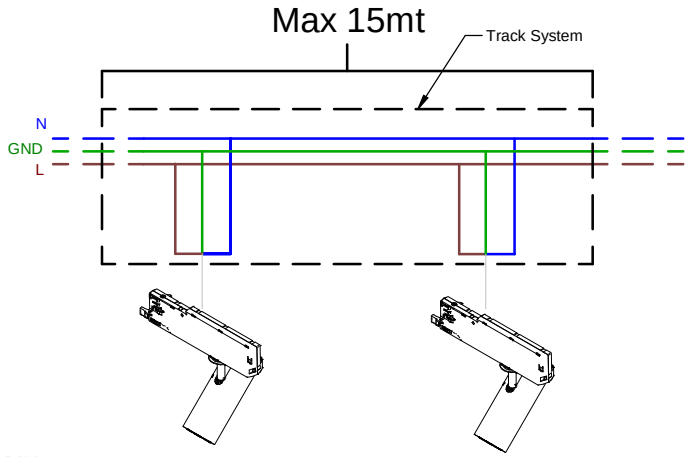

DALI

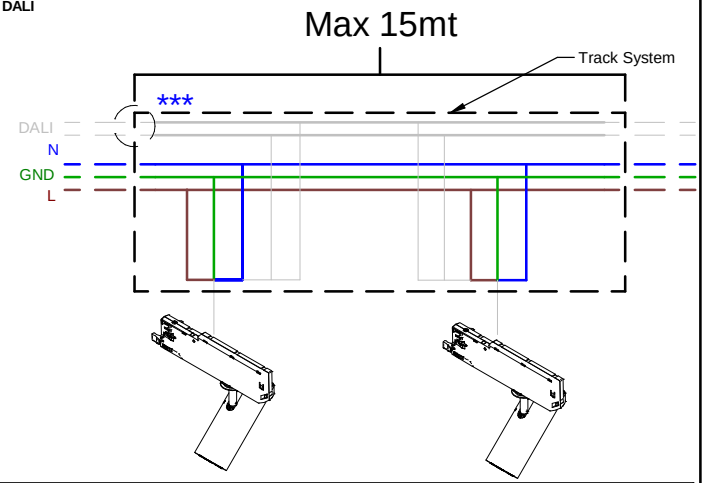

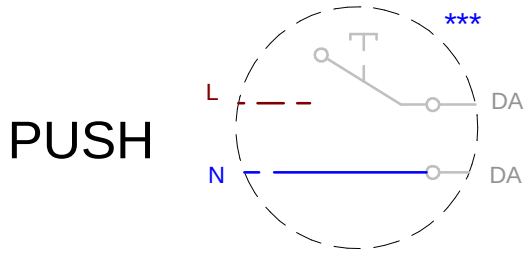

***(ITA)** - I prodotti devono essere installati tassativamente con alimentazioni, cablaggi e accessori originali del Gruppo Linea Light, o eventualmente approvati dall'azienda. L'utilizzo di accessori non originali, o non approvati, determina il decadimento di ogni garanzia sul prodotto. **(ENG)** - All power supply, wiring and accessories used for product installation shall be original Linea Light Group parts or approved by the company. The warranty will become void if non original or non approved parts are used. **(FRA)** - Les produits doivent impérativement être installés avec des alimentations, des câblages et des accessoires Linea Light Group, ou qui ont été approuvés par l'entreprise. L'utilisation d'accessoires non d'origine, ou non approuvés, entraîne la déchéance de toute garantie sur le produit. **(ESP)** - Los productos se han de instalar obligatoriamente con alimentaciones, cableados y accesorios originales de Linea Light Group o, de otra forma, deben ser aprobados por la empresa misma. El uso de accesorios no originales, o no aprobados, anula todas las garantías del producto. **(GER)** Die Produkte müssen obligatorisch mit Originalstromversorgung, Originalkabeln und Originalzubehör der Linea Light Group oder mit Teilen, die von der Linea Light Group ausdrücklich empfohlen sind, installiert werden. Die Verwendung von nicht originalem oder nicht vom Hersteller empfohlenem Zubehör führt zu einem sofortigen Verfall vom Garantieanspruch für das Produkt.*



ATTENZIONE!!

NON TOCCARE LA SORGENTE LUMINOSA CON LE DITA O CON QUALSIASI ALTRO UTENSILE PERCHE' POTREBBE CAUSARE IL MALFUNZIONAMENTO O LA ROTTURA DEL LED. L'AZIENDA NON RISPONDE IN CASO DI DANNI ARRECATI SE NON SI RISPETTA QUESTA INDICAZIONE.



WARNING!

DO NOT TOUCH THE LAMP WITH YOUR FINGERS OR ANY OTHER TOOL WHY 'COULD CAUSE THE MALFUNCTION OR BREAK LED. THE COMPANY IS NOT RESPONSIBLE FOR ANY DAMAGE CAUSED IF YOU DO NOT RESPECT THIS STATEMENT.