SERIE / *SERIES*: SKYLUM_RP

BRAND: i-LèD

INFORMAZIONI TECNICHE - TECHNICAL INFORMATION	
Tensione nominale - Rated voltage	Vedi tabella elenco prodotti - See product list table
Frequenza - Frequency	50/60Hz
Classe di isolamento - Insulation class	Vedi tabella elenco prodotti - See product list table
Temperatura ambiente di utilizzo - Ambiente temperature for using	-20°C ÷ +50°C
Grado di protezione - Degree of protection	IP 65
Potenza - Power	Vedi tabella elenco prodotti - See product list table

Installazione / Manutenzione - Installation / Maintenance

L'articolo dovrà essere installato da personale qualificato, **seguendo le normative d'installazione vigenti del paese di appartenenza**; in caso di malfunzionamento o necessità di manutenzione della plafoniera contattare il servizio clienti LINEA LIGHT: support@linealight.com.

È VIETATO APRIRE/ TOCCARE L'ARTICOLO MENTRE È IN FUNZIONE;

Qualora non vengano rispettate le regole indicate, **l'azienda LINEA LIGHT declina ogni tipologia di responsabilità.**

The item must be installed by qualified personnel, **in accordance with the installation regulations in force in the country in question**; in case of ceiling light malfunction or need for maintenance contact LINEA LIGHT customer service: support@linealight.com.

IT IS FORBIDDEN TO OPEN/TOUCH THE ITEM WHILE IT IS IN OPERATION;

If the indicated rules are not respected, **the LINEA LIGHT company declines any type of responsibility.**

S1 Viti, Tasselli ed **NON INCLUSI.**

S2 Cacciavite e Chiave esagonale **NON INCLUSI.**

UTILIZZO CONFORME:

L'apparecchio è garantito esclusivamente se l'articolo in questione sia stato installato seguendo le istruzioni riportate in questo manuale istruzioni e da quello generale presente all'interno dell'imballo e/o scaricabile dal nostro sito www.linealight.com;

Un utilizzo scorretto dell'apparecchio può influire sulla durata utile della lampada e/o potrebbe avere un guasto precoce.

Per ulteriori avvertenze e spiegazione di eventuali simboli vedere il foglio istruzioni generale.

Conservare le presenti istruzioni per futuri lavori di installazione/manutenzione.

S1 Screws, Dowels and O-rings **INCLUDED.**

S2 Screwdriver and hexagonal spanner **NOT INCLUDED.**

APPROPRIATE USE:

The appliance is guaranteed only if the item in question has been installed following the instructions given in this instruction manual and from the general one inside the packaging and/or downloadable from our website www.linealight.com;

Improper use of the fixture may affect the lamp life and/or may have premature failure.

For further warnings and explanation of any symbols, see the general instruction sheet.

Keep these instructions for future installation/maintenance work.

***(ITA)** - I prodotti devono essere installati tassativamente con alimentazioni, cablaggi e accessori originali del Gruppo Linea Light, o eventualmente approvati dall'azienda. L'utilizzo di accessori non originali, o non approvati, determina il decadimento di ogni garanzia sul prodotto. **(ENG)** - All power supply, wiring and accessories used for product installation shall be original Linea Light Group parts or approved by the company. The warranty will become void if non original or non approved parts are used. **(FRA)** - Les produits doivent impérativement être installés avec des alimentations, des câblages et des accessoires Linea Light Group, ou qui ont été approuvés par l'entreprise. L'utilisation d'accessoires non d'origine, ou non approuvés, entraîne la déchéance de toute garantie sur le produit. **(ESP)** - Los productos se han de instalar obligatoriamente con alimentaciones, cableados y accesorios originales de Linea Light Group o, de otra forma, deben ser aprobados por la empresa misma. El uso de accesorios no originales, o no aprobados, anula todas las garantías del producto. **(GER)** Die Produkte müssen obligatorisch mit Originalstromversorgung, Originalkabeln und Originalzubehör der Linea Light Group oder mit Teilen, die von der Linea Light Group ausdrücklich empfohlen sind, installiert werden. Die Verwendung von nicht originalem oder nicht vom Hersteller empfohlenem Zubehör führt zu einem sofortigen Verfall vom Garantieanspruch für das Produkt.*

SERIE / *SERIES*: SKYLUM_RP

BRAND: i-LèD

IP 40

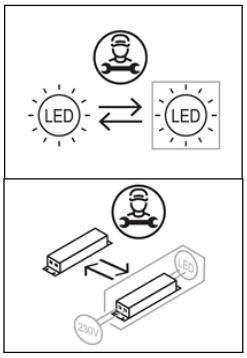

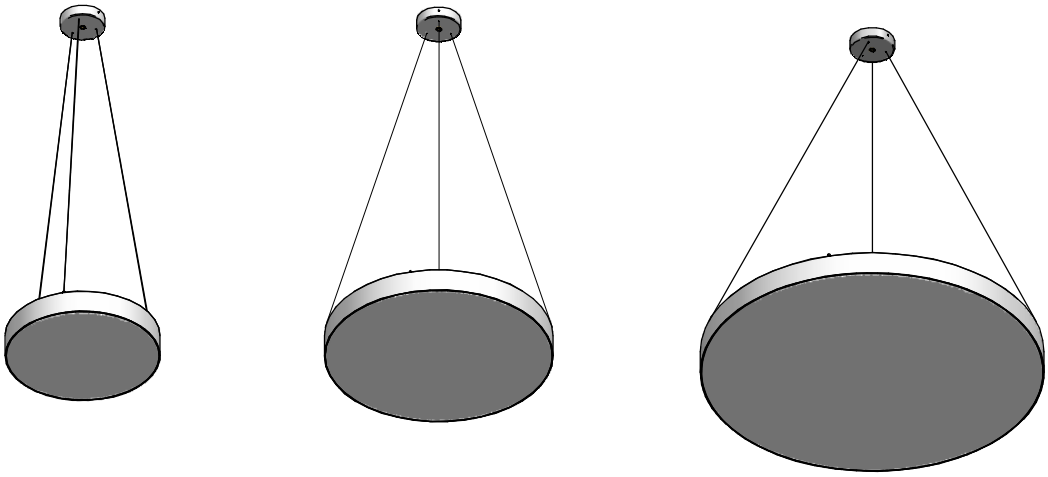

CODICI / CODES

CODE	Input [V]	Dimensions [mm]	Power [W]	Weight [Kg]	Safety Class	IP	CRI	CCT [K°] - Energy Class 2700	3000	4000	N° Light Source
C00821, C00822	220-240	Ø410x65	37	2,4	**1**	40	90	E	E	E	6
C00823, C00824	220-240	Ø605x65	68	4,1	**1**	40	90	E	E	E	8
C00825, C00826	220-240	Ø910x65	130	10,1	**1**	40	90	E	E	E	10

DIMENSIONI
DIMENSIONS

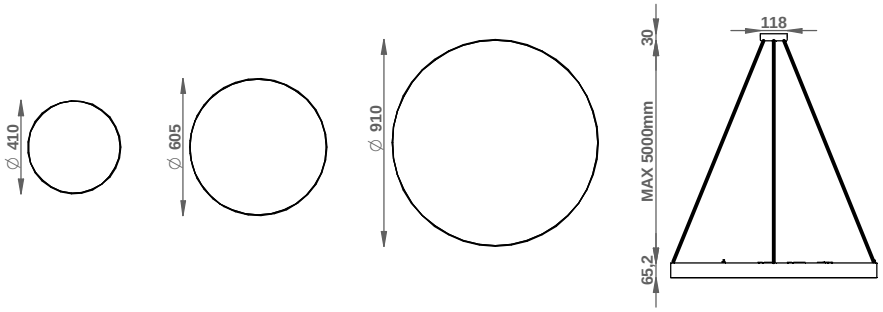

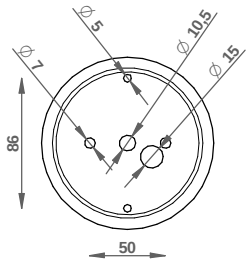

STAFFA ROSONE
CEILING ROSE BRACKET

VITI, TASSELLI
SCREWS, ANCHORS
NON INCLUSI
NONT INCLUDED

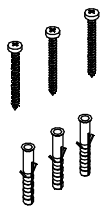

PRE-INSTALLAZIONE / *PRE-INSTALLATION*

1 **RIMUOVERE I GRANI DI BLOCCAGGIO**
REMOVE THE SET SCREWS

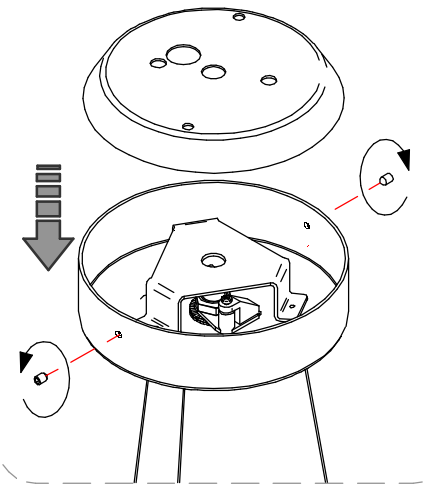

INSTALLAZIONE / *INSTALLATION*

2 **TAGLIARE I CAVI ALLA MISURA DESIDERATA, MANTENEDO UN MARGINE DI TOLLARANZA DI 30mm**
CUT THE WIRES AT THE DESIDERED LENGHT, KEEPING A TOLERANCE MARGIN OF 30mm

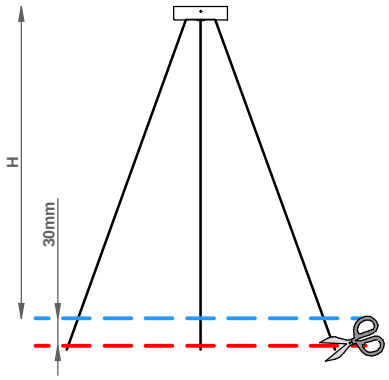

3 **RIMUOVERE GLI INSERITI PER L'AGGANCIO DEI CAVI**
REMOVE THE INSERTS USED FOR WIRES ATTACHMENT

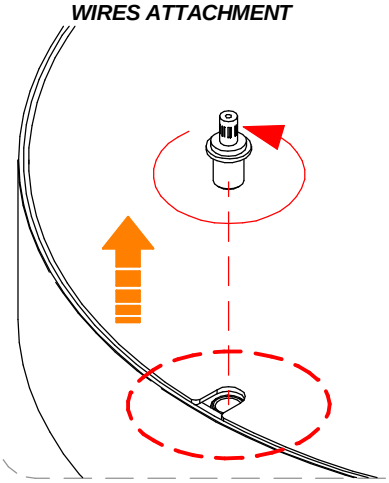

SERIE / *SERIES*: SKYLUM_RP

BRAND: i-LèD

MARRONE / BROWN = LINEA / *LINE*
AZZURRO / LIGHT BLUE = NEUTRO / *NEUTRAL*
GIALLO-VERDE / YELLOW-GREEN = TERRA / EARTH CPC | PE

4 SVITARE IL LA PARTE SUPERIORE EVIDENZIATA IN ARANGIO E FAR PASSARE IL CAVO
UNSCREW THE UPPER PART HIGHLIGHTED IN ORANGE AND PASS THE WIRETHROUGH

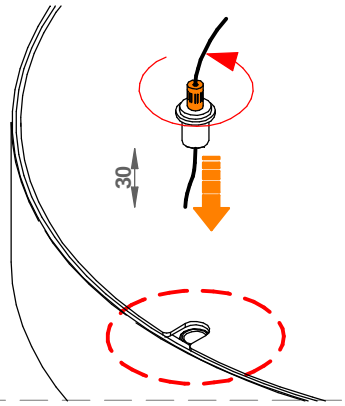

5 AVVITARE IL LA PARTE SUPERIORE EVIDENZIATA IN ARANCIO E BLOCCARE IL CAVO , AVVITARE L'INSERTO NELLA BOCCOLA SUL PRODOTTO FACENDO PASSARE IL CAVO ATTRAVERSO I FORO EVIDENZIATO IN BLU
SCREW THE UPPER PART HIGHLIGHTED IN ORANGE AND SECURE THE WIRE, SCREW THE INSERT INTO THE SOCKET ON THE PRODUCT, MAKING THE WIREPASS THROUGH THE HOLE HIGHLIGHTED IN BLUE.

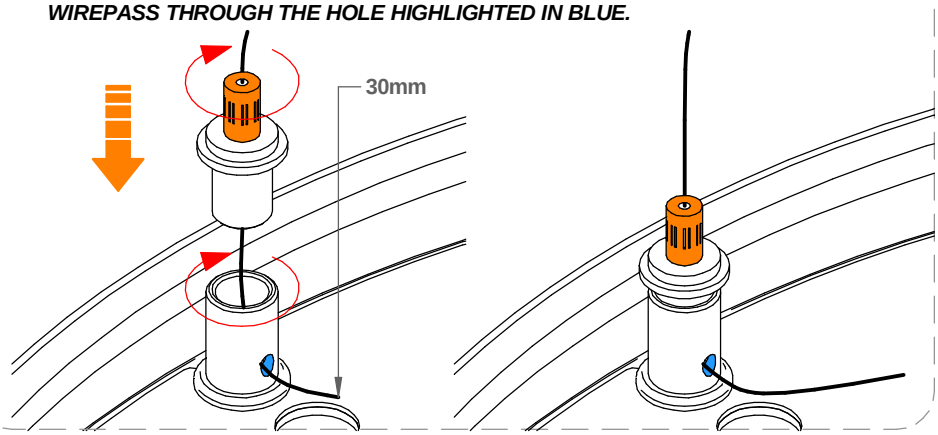

CABLAGGIO / *WIRING*

6

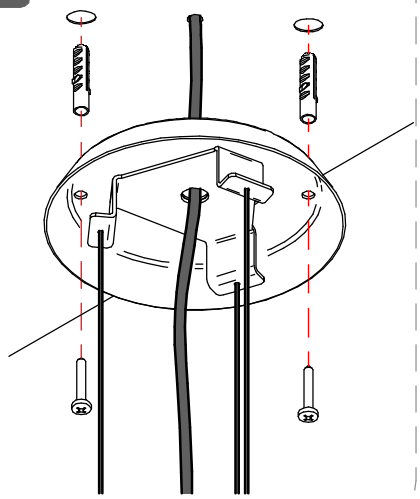

1.A

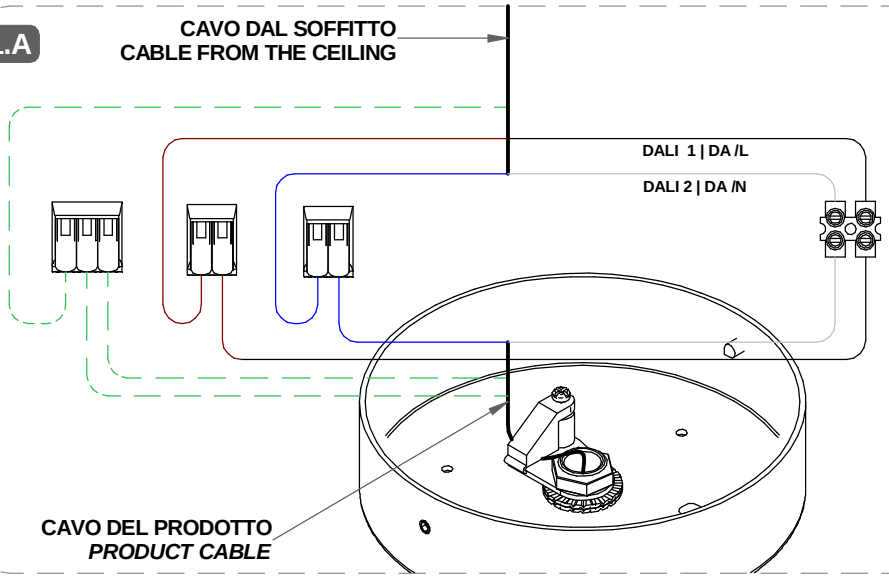

7 RIPOSIZIONARE IL ROSONE ED AVVITARE I GRANI
RELOCATE THE CEILUNG ROSE AND TIGHTEN THE SET SCREWS

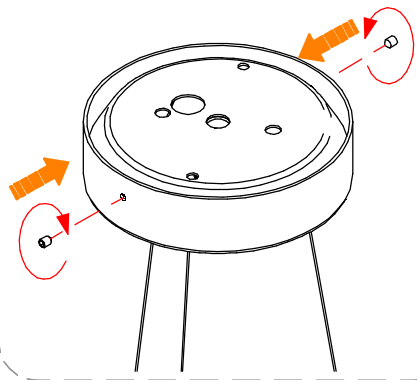

1 TUTTE LE OPERAZIONI DI COLLEGAMENTO ALLA RETE ELETTRICA DEVONO ESSERE CONDOTTE IN MANCANZA DI TENSIONE

ALL THE WIRING OPERATION MUST BE PERFORMED WITH MCB IN OFF POSITION

2 SE IL PRODOTTO E' DEFINITO IN CLASSE 1, IL CONDUTTORE DI MESSA A TERRA DI PROTEZIONE DEVE ESSERE SEMPRE COLLEGATO

IF THE FITTING IS CLASS 1 RATED, THE CPC | EARTH | PE CONDUCTOR MUST BE CONNECTED

4 SE L'IMPIANTO E' STATO COMPLETATO ED E' IN SICUREZZA, PUO' ESSERE ALIMENTATO

WHEN THE CIRCUIT IS COMPLETED AND SAFE, MCB CAN BE SET IN ON POSITION

SI PREGA SEGUIRE LE BUONE PRATICHE DI DIMENSIONAMENTO E SEZIONAMENTO DELL'IMPIANTO ELETTRICO, TENENDO PRESENTE: LE CARATTERISTICHE DELL' INTERRUTTORE DIFFERENZIALE ED IL NUMERO DI ARTICOLI COLLEGATI ALLA LINEA ELETTRICA; QUESTO PER AGEVOLARE L'IDENFICAZIONE DI EVENTUALI ANOMALIE SULLA LINEA ELETTRICA

PLEASE FOLLOW THE BEST PRACTICES IN ELECTRICAL SYSTEM DESIGN, PAING ATTENTION TO THE RCCB SWITCH CHARACTERISTICSAND THE NUMBER OF FITTINGS CONNECTED TO THE ELETRICAL LINE; THIS HELPS TO INDETIFY POSSIBLE ANOMALIES ON THE ELETRICAL LINE

SERIE / *SERIES*: SKYLUM_RP

BRAND: i-LèD

MARRONE / BROWN = LINEA / *LINE*
AZZURRO / LIGHT BLUE = NEUTRO / *NEUTRAL*
GIALLO-VERDE / YELLOW-GREEN = TERRA / EARTH CPC | PE

CABLAGGIO / *WIRING*

MCB

N° DI PRODOTTI PER MAGNETOTERMICO
N° OF LIGHT FITTINGS PER MCB

CODICE *CODE*	B10	B16	B20	C10	C16	C20
C00821	14	23	28	23	36	45
C00822	14	23	28	23	36	45
C00823	12	19	30	19	30	37
C00824	12	19	30	19	30	37
C00825	12	19	30	19	30	37
C00826	12	19	30	19	30	37

Per ridurre il rischio di strangolamento, il cavo flessibile collegato all'apparecchio deve essere efficacemente fissato alla parete, se si trova all'interno del volume di accessibilità.
To reduce the risk of strangulation, the flexible cable connected to the device must be securely fixed to the wall if it is located within the accessible area.

CABLAGGIO IN PARALLELO | *PARALLEL WIRING*
TENSIONE DI RETE | *MAINS VOLTAGE*

AC

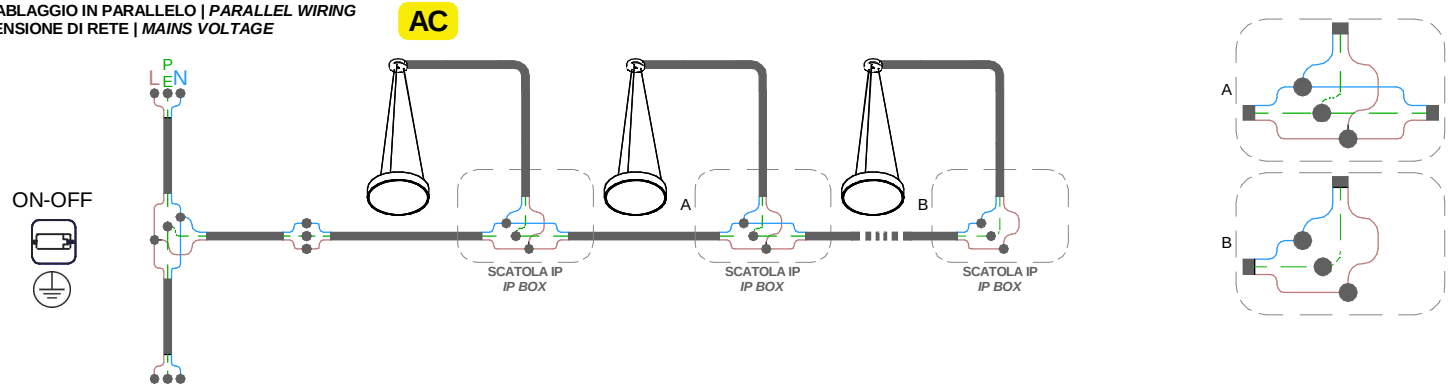

CABLAGGIO IN PARALLELO | *PARALLEL WIRING*
TENSIONE DI RETE | *MAINS VOLTAGE*

AC

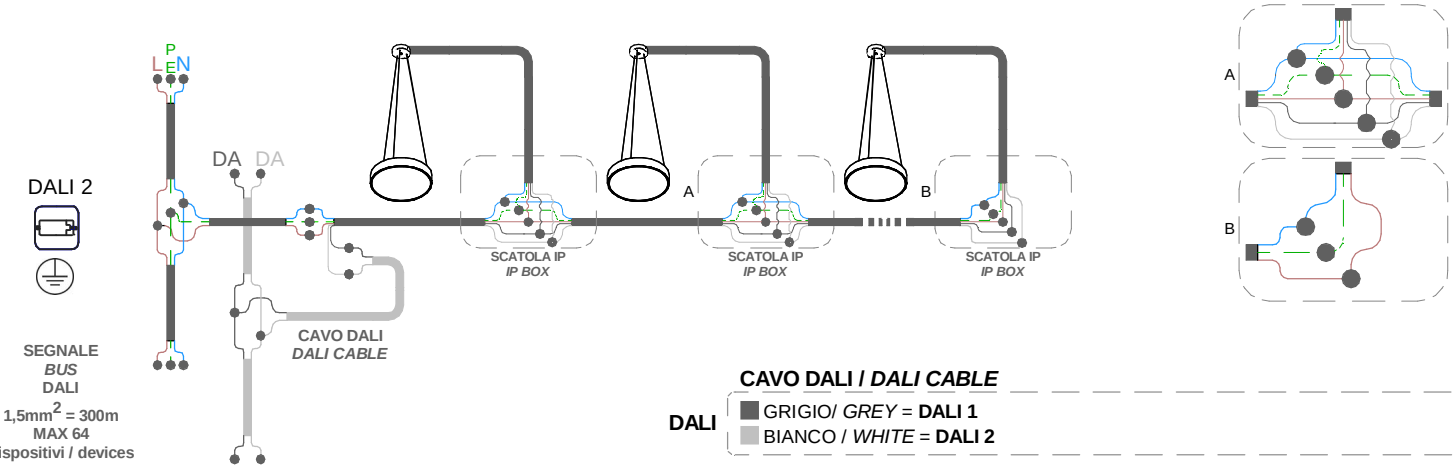

CAVO DALI / *DALI CABLE*

DALI
- GRIGIO/ *GREY* = **DALI 1**
- BIANCO / *WHITE* = **DALI 2**

CABLAGGIO IN PARALLELO | *PARALLEL WIRING*
TENSIONE DI RETE | *MAINS VOLTAGE*

AC

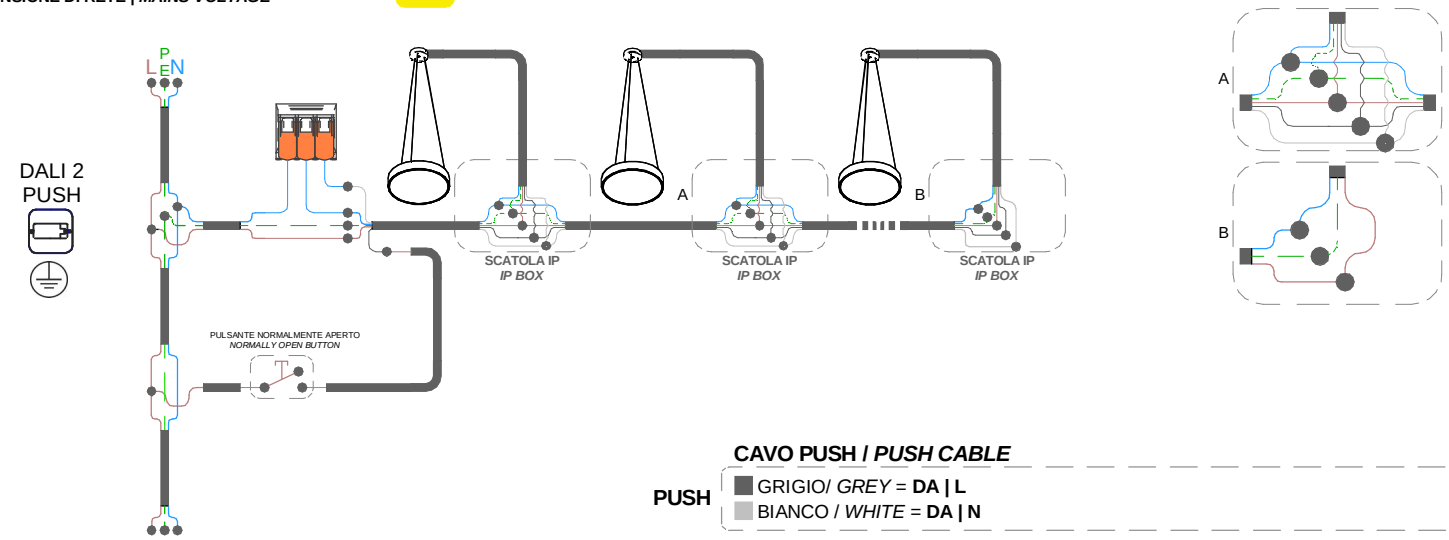

CAVO PUSH / *PUSH CABLE*

PUSH
- GRIGIO/ *GREY* = **DA | L**
- BIANCO / *WHITE* = **DA | N**