7957
BART
rev:01



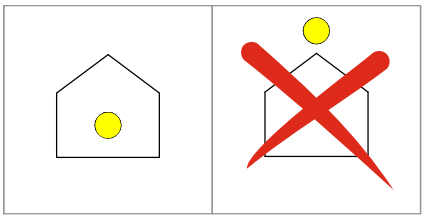

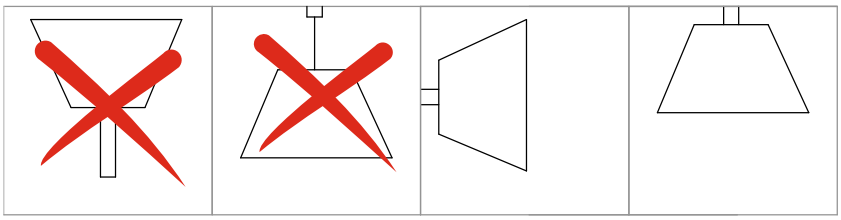

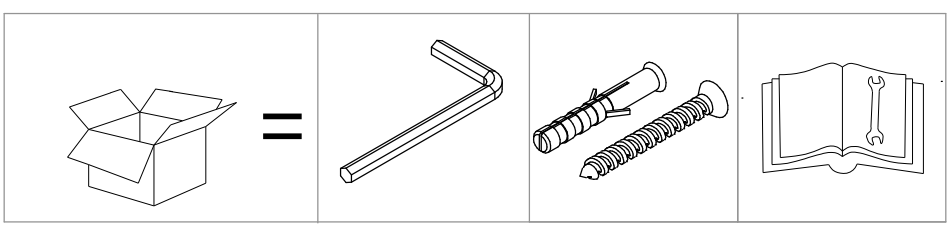

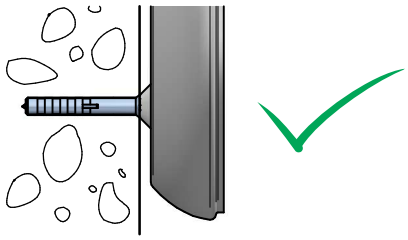

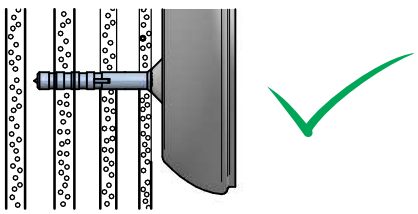

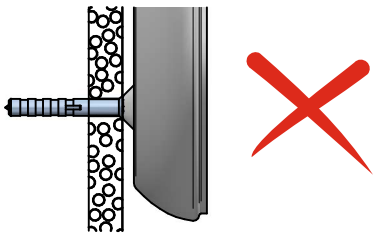

1

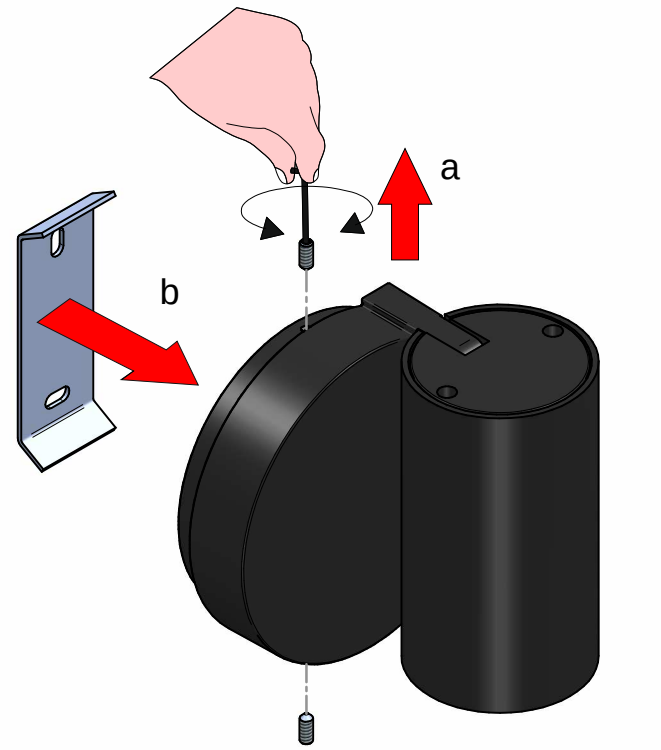

2

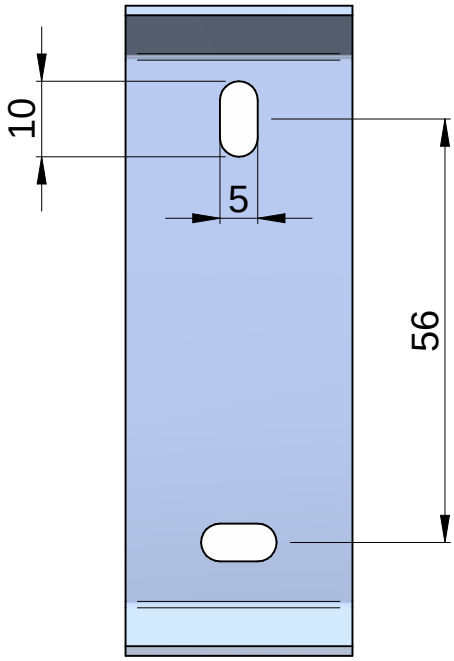

3

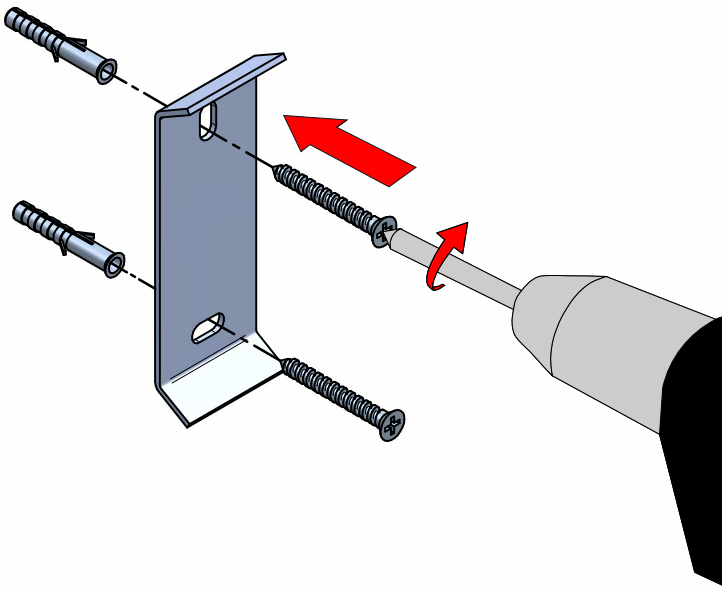

4

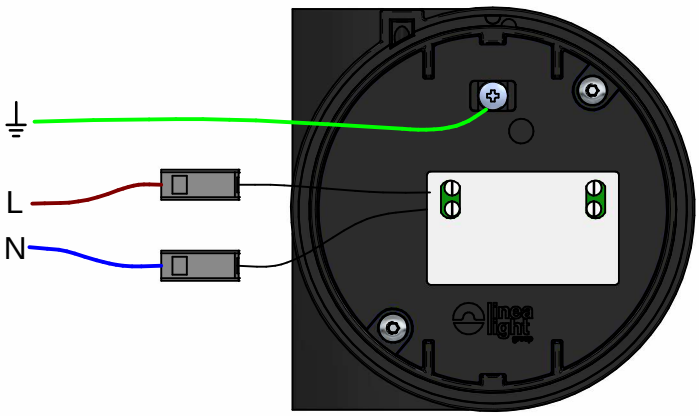

5

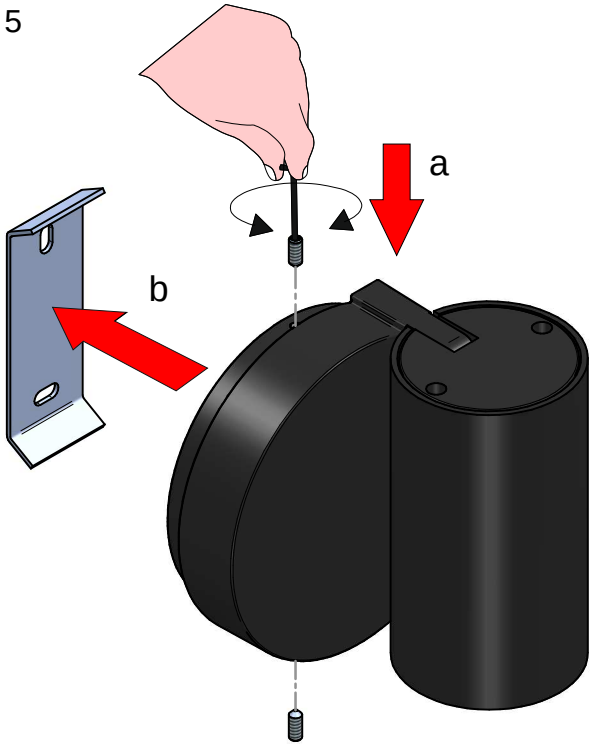

6

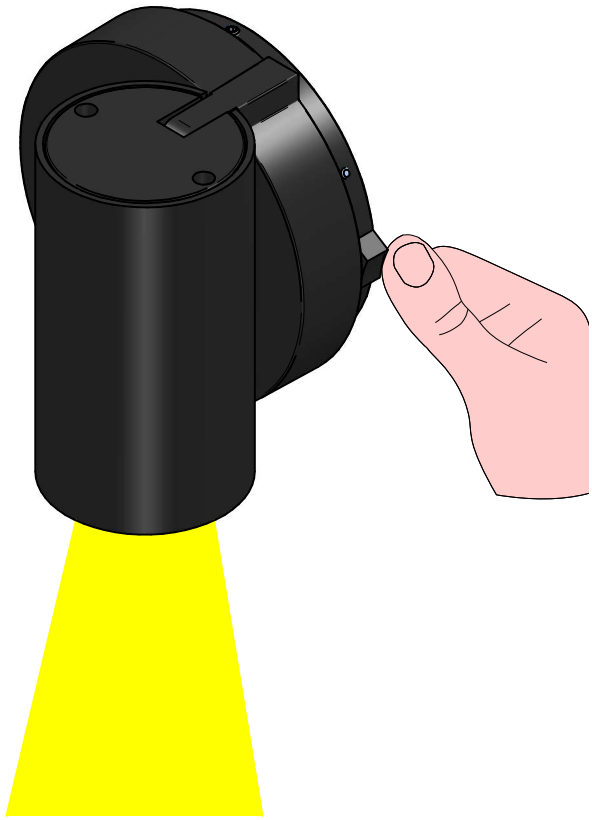

7

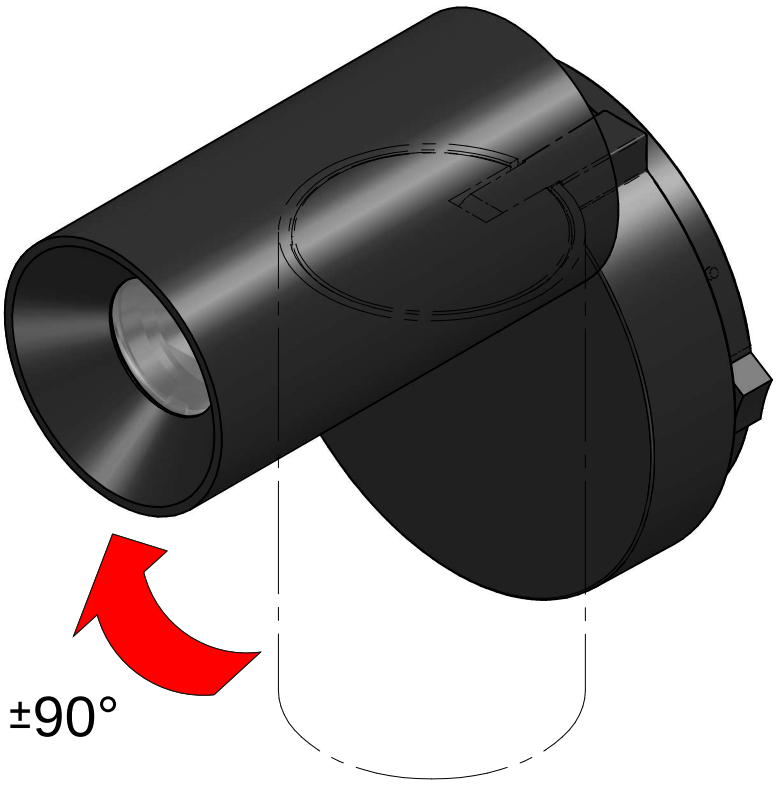

7956
BART
rev:01

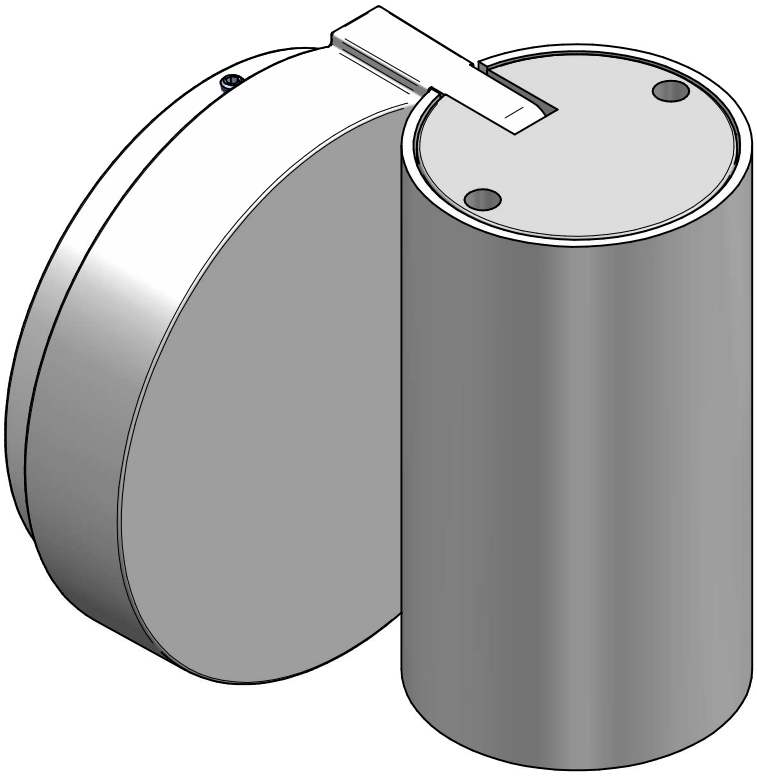

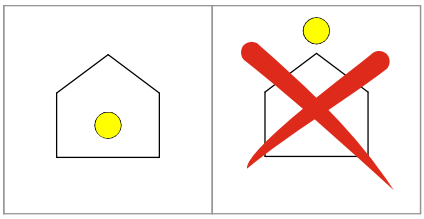

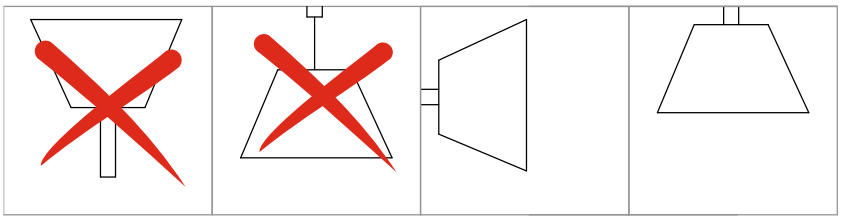

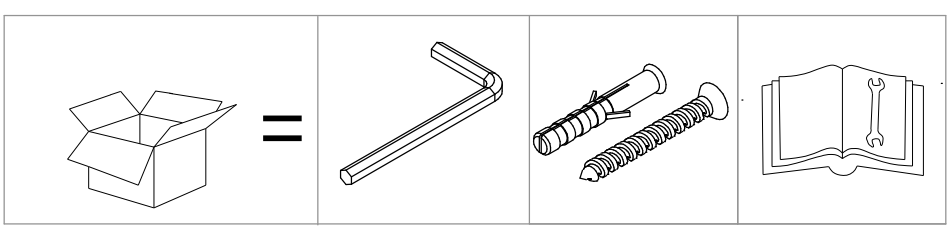

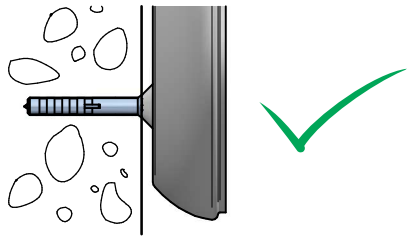

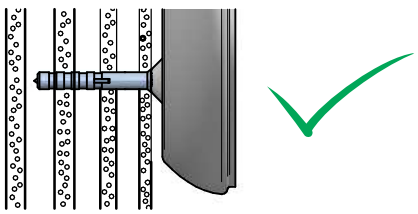

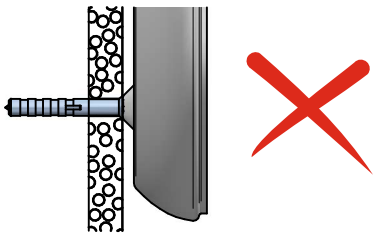

1

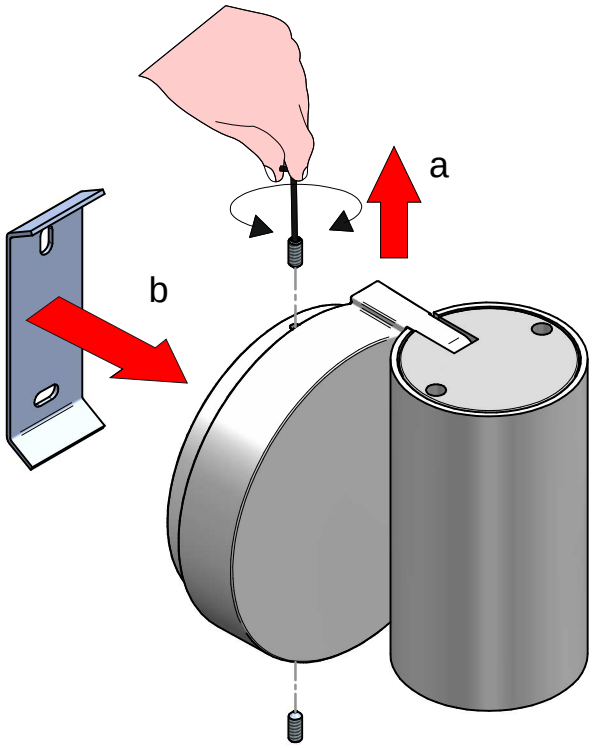

2

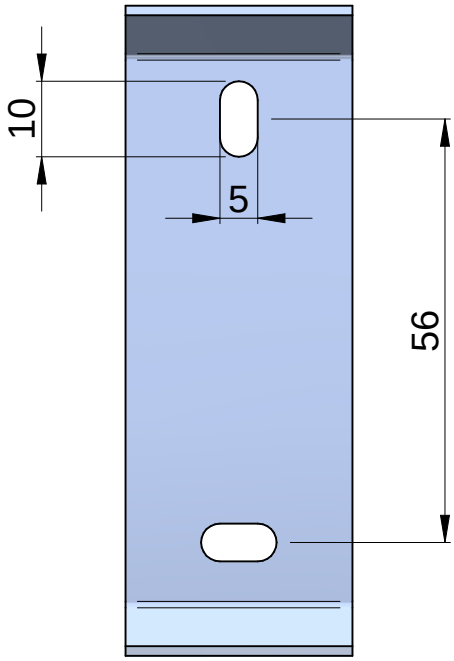

3

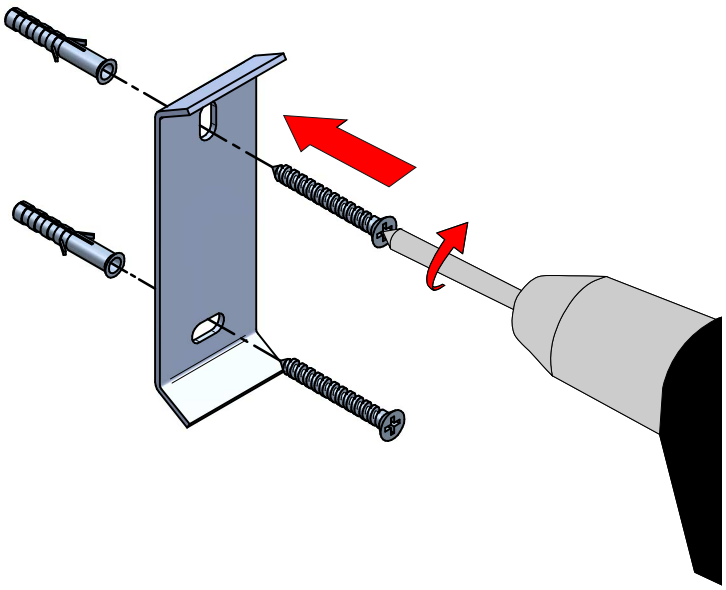

4

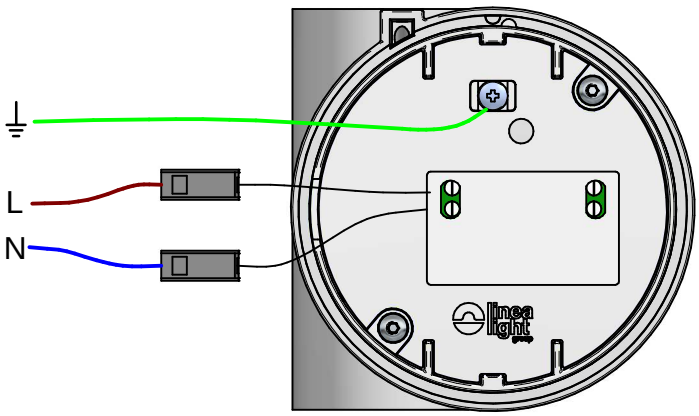

5

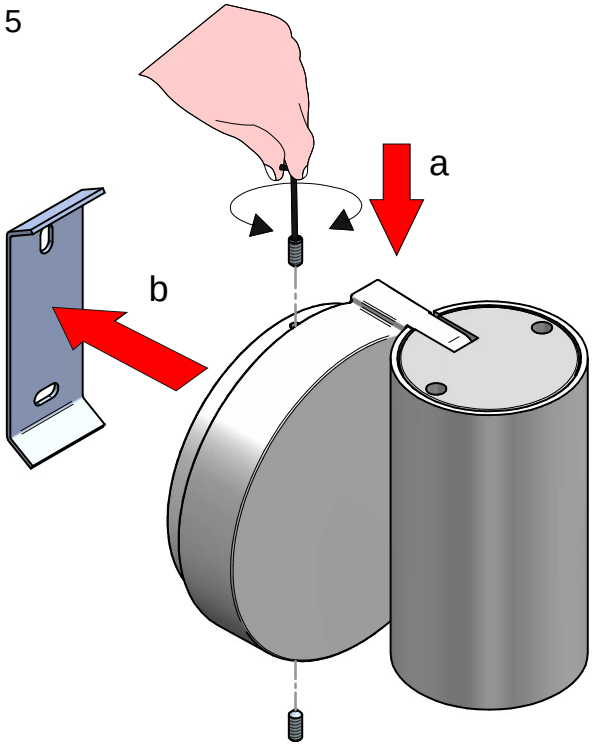

6

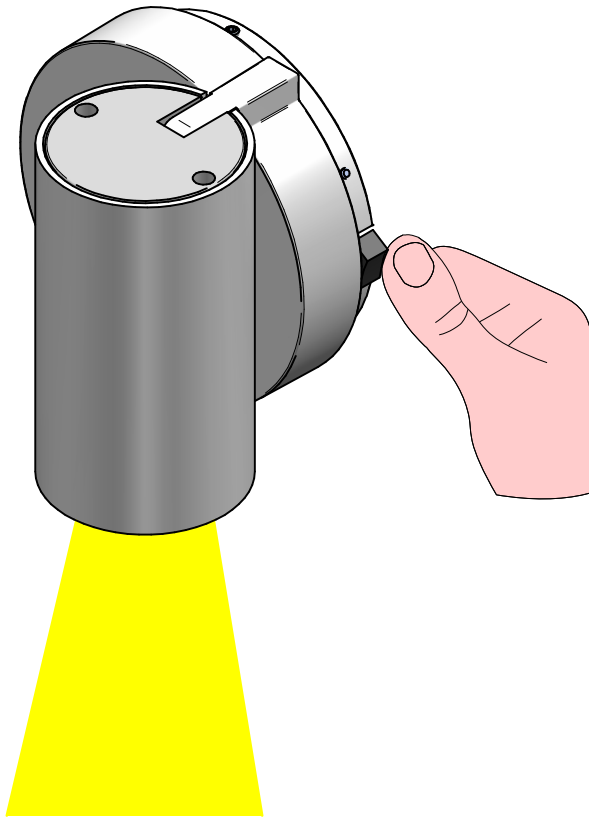

7

