90348
ANTIGUA
rev: 00

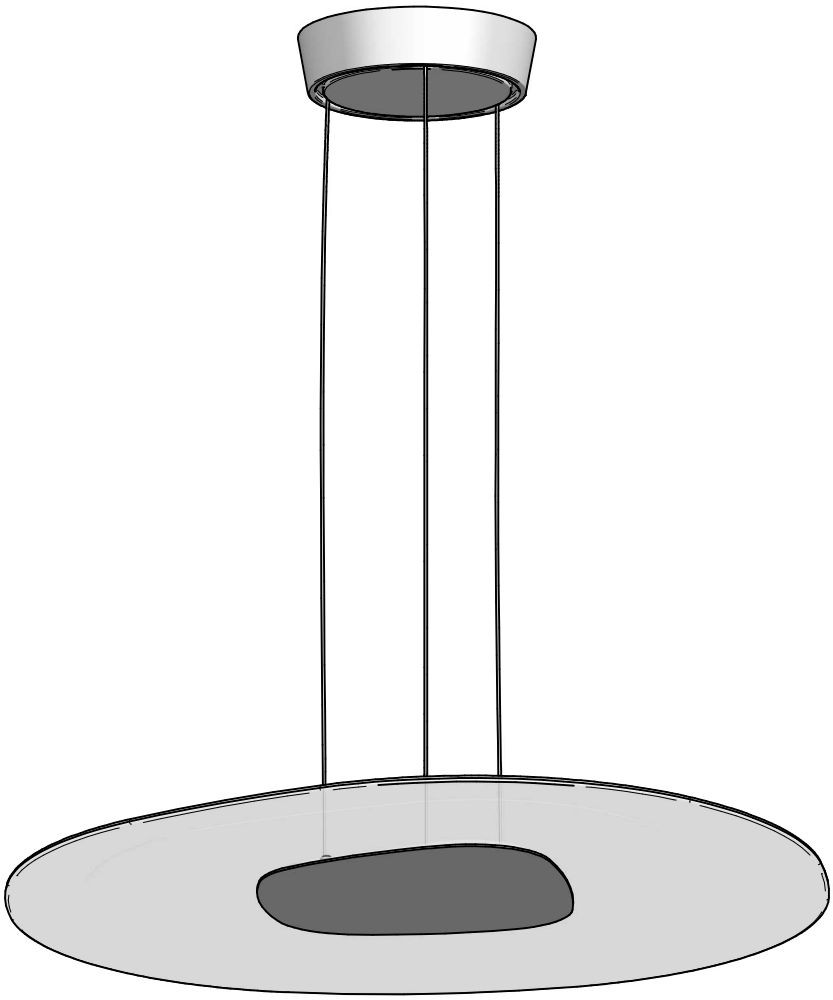

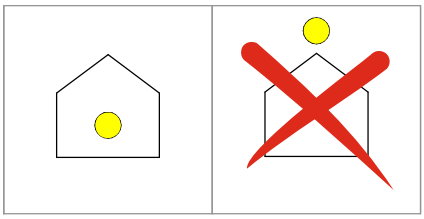

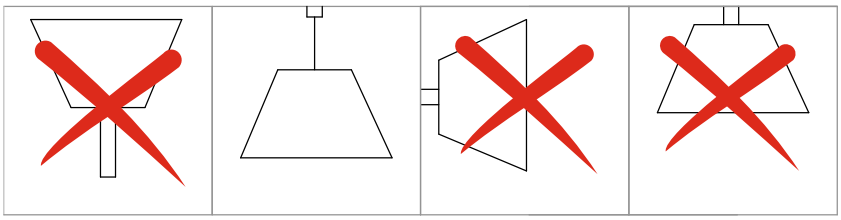

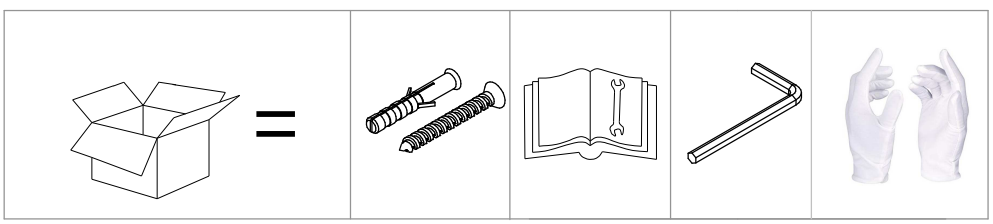

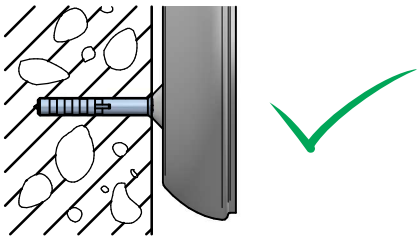

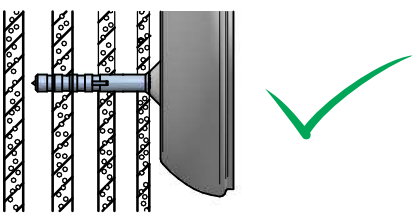

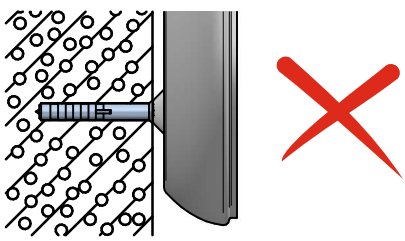

1

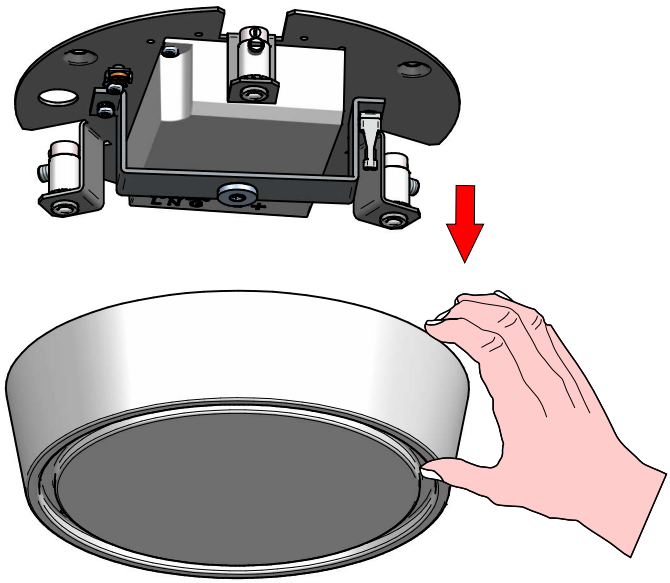

2

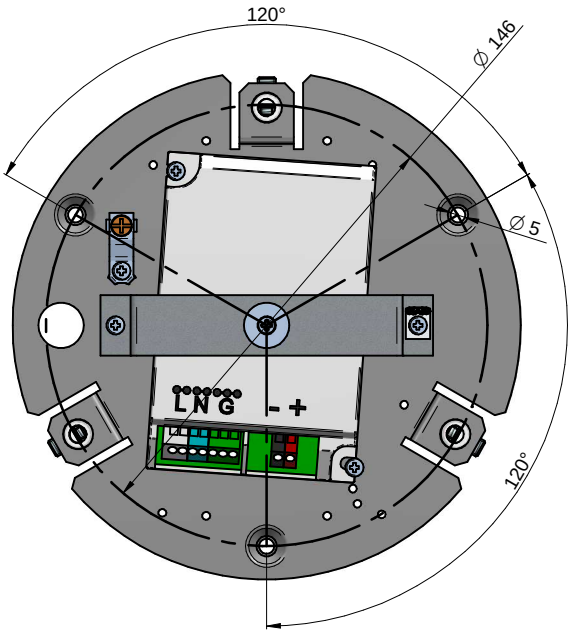

3

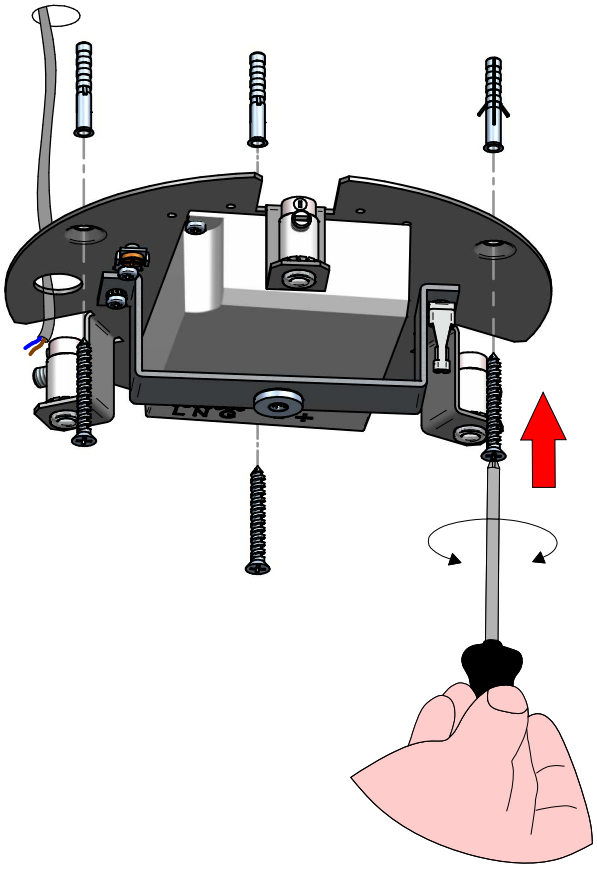

4

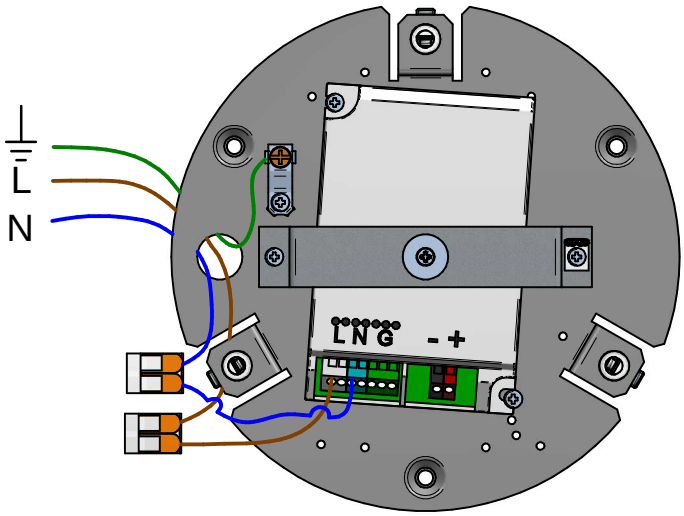

5



6

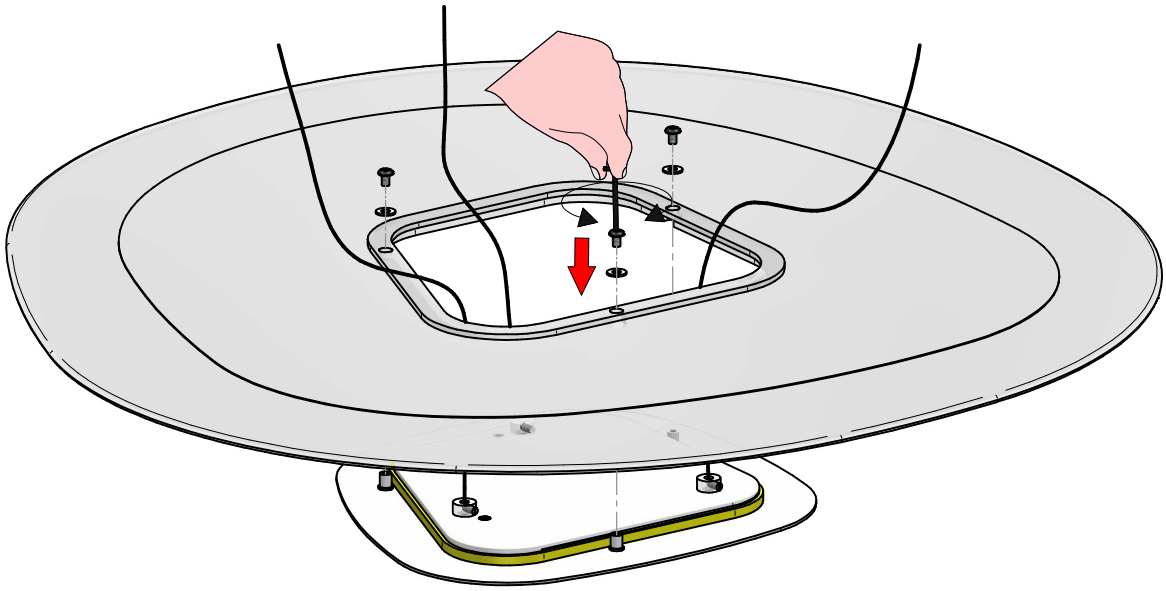

7

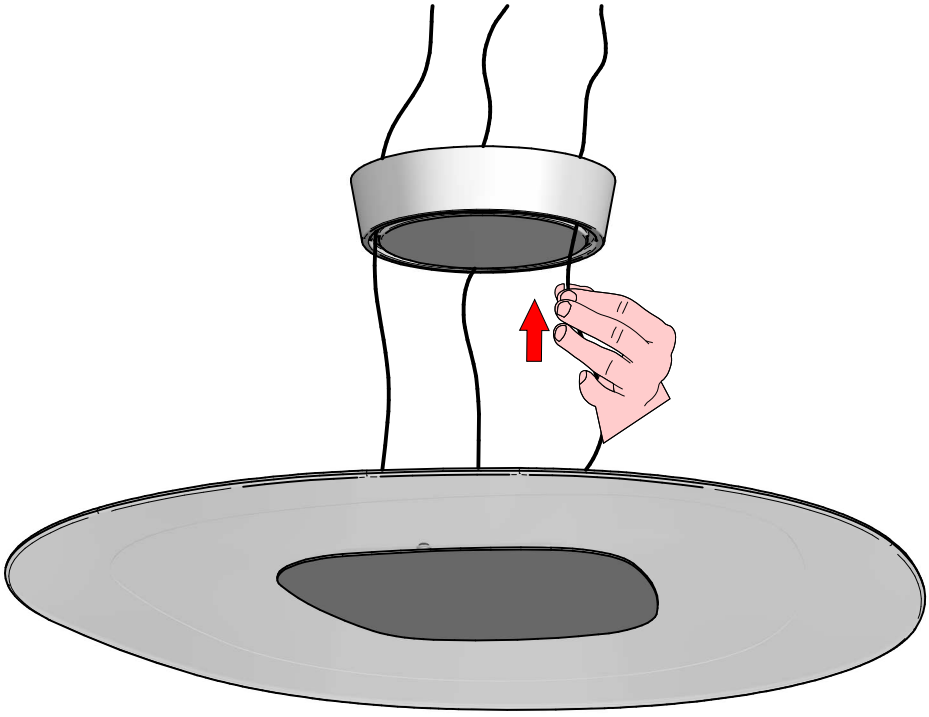

8

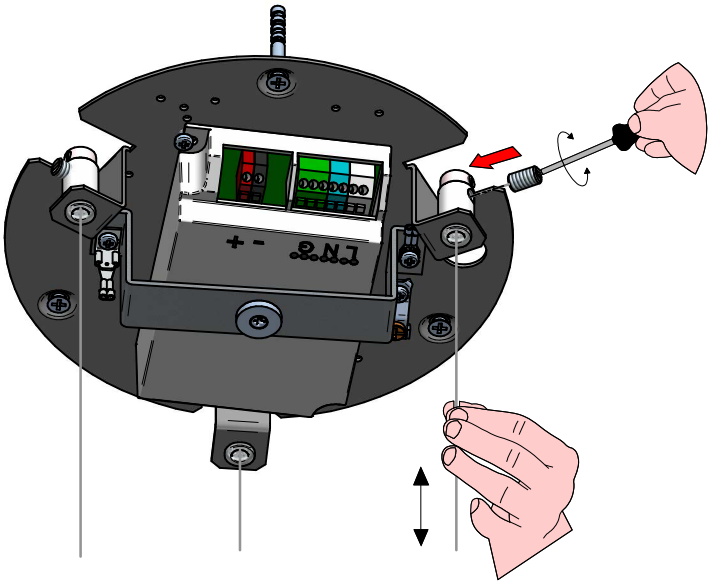

9

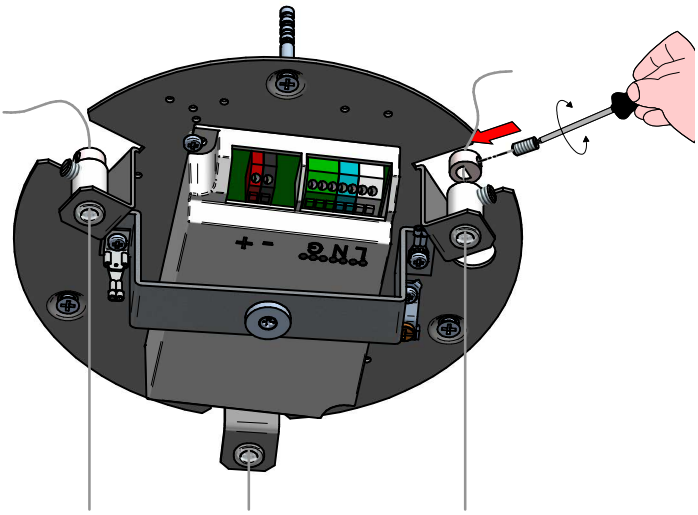

10

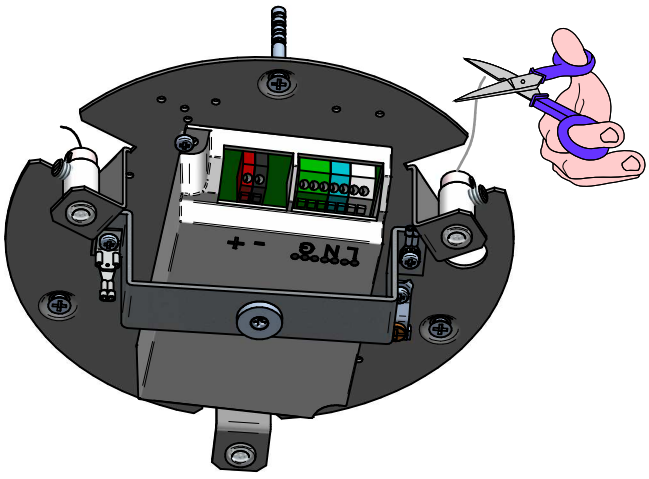

11

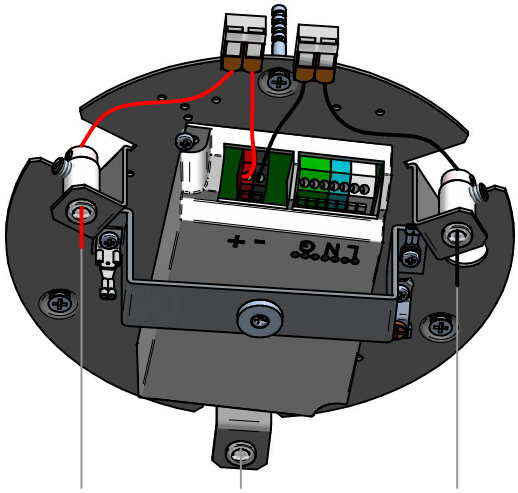

12

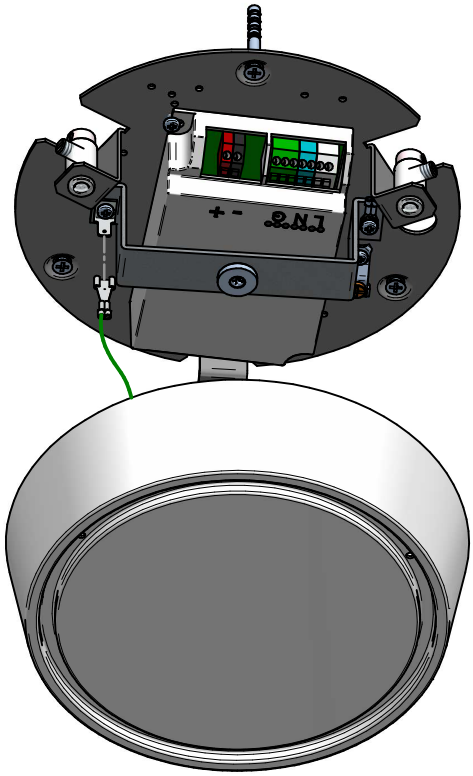

13

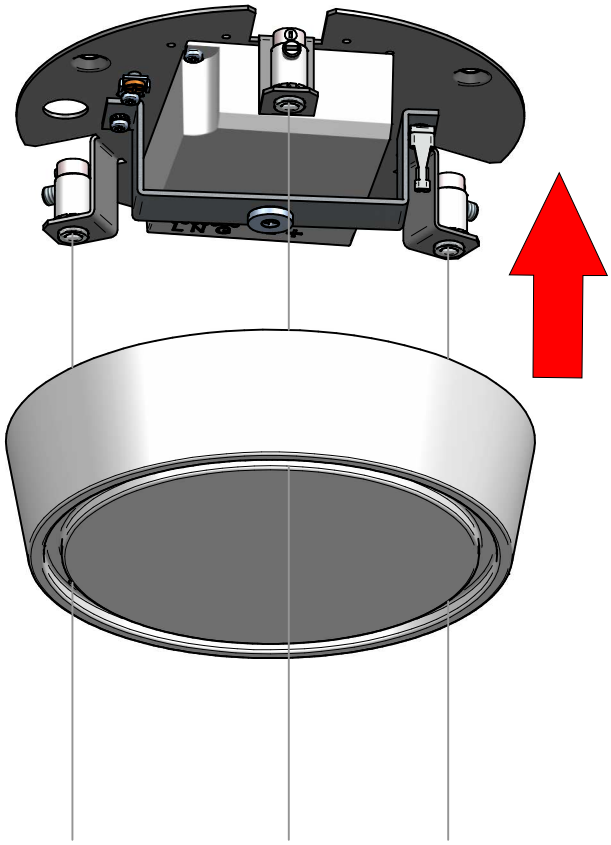

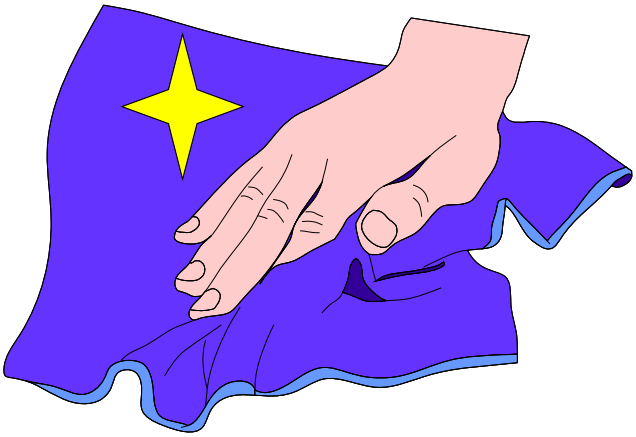



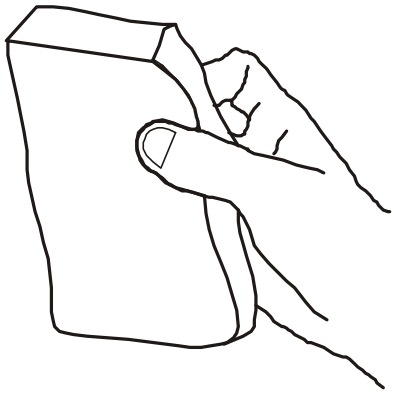

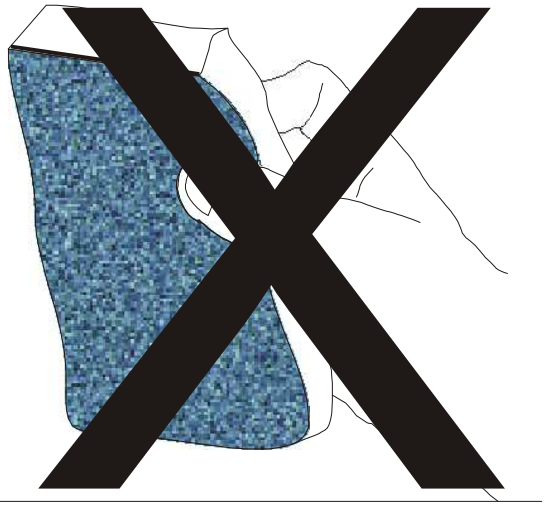



90349
ANTIGUA
rev: 00

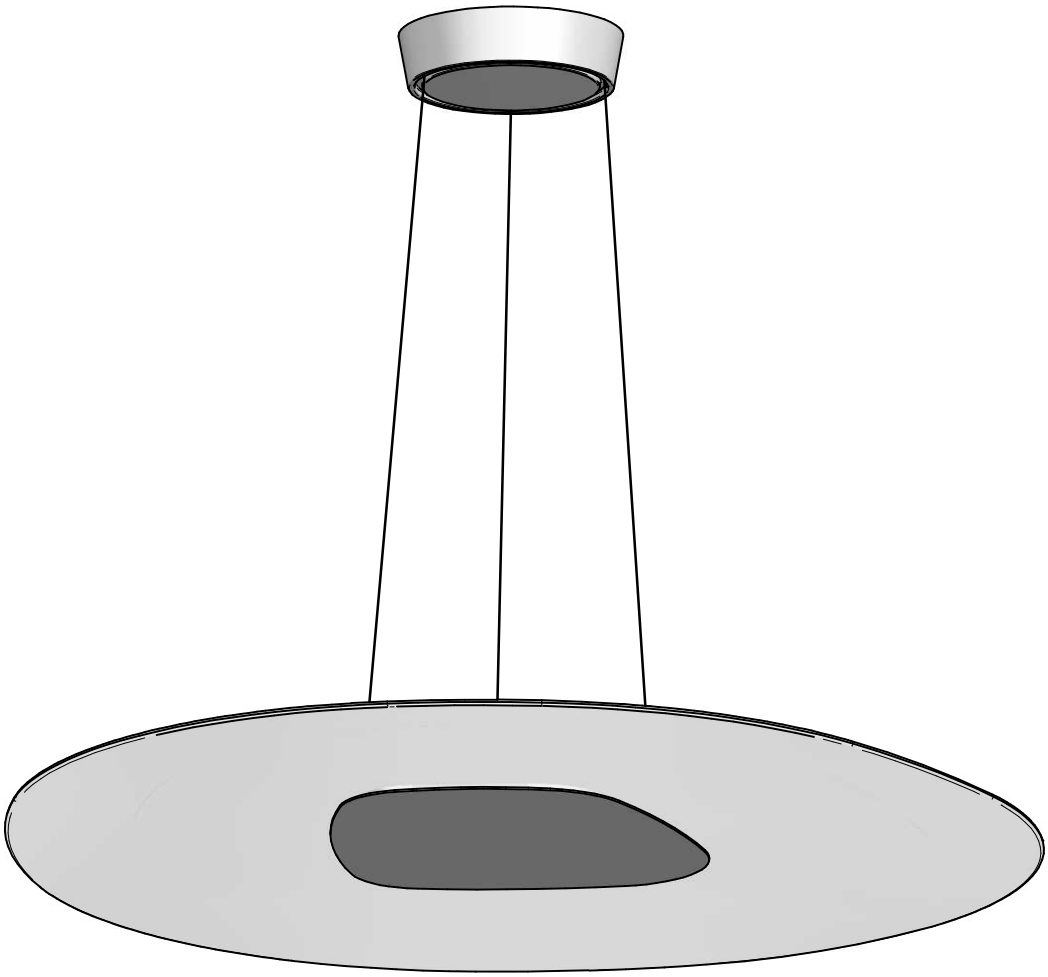

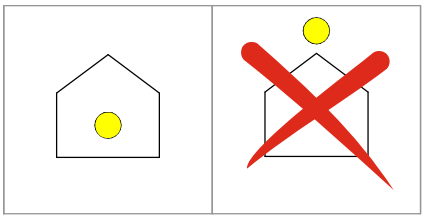

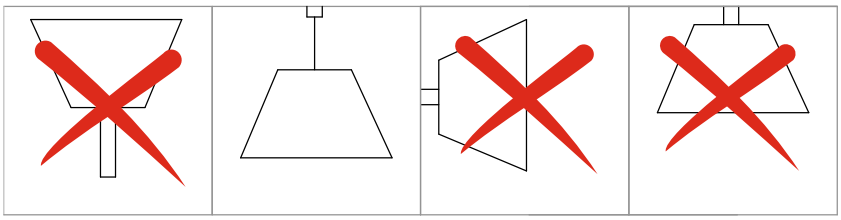

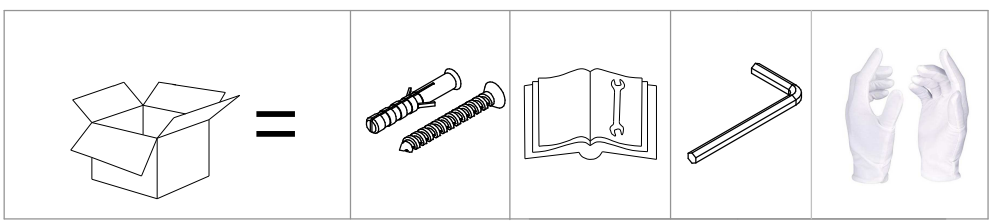

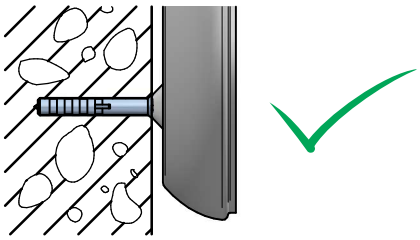

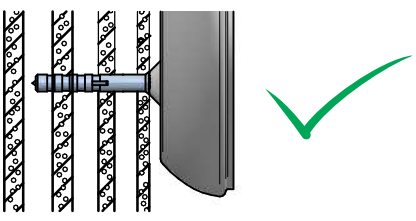

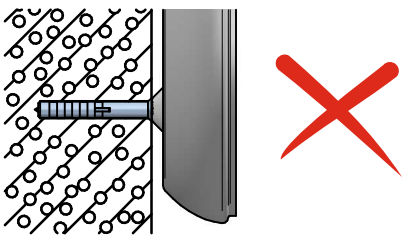

1

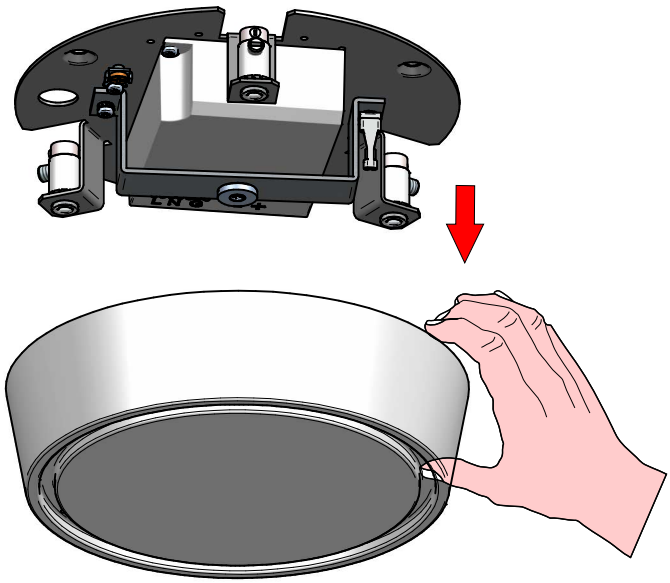

2

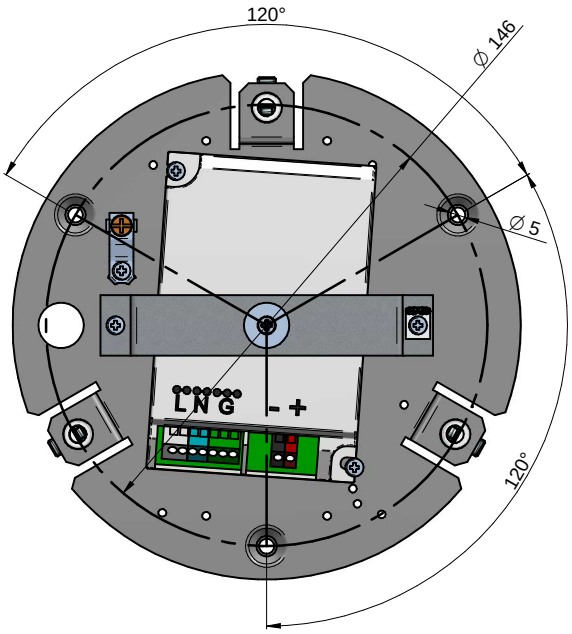

3

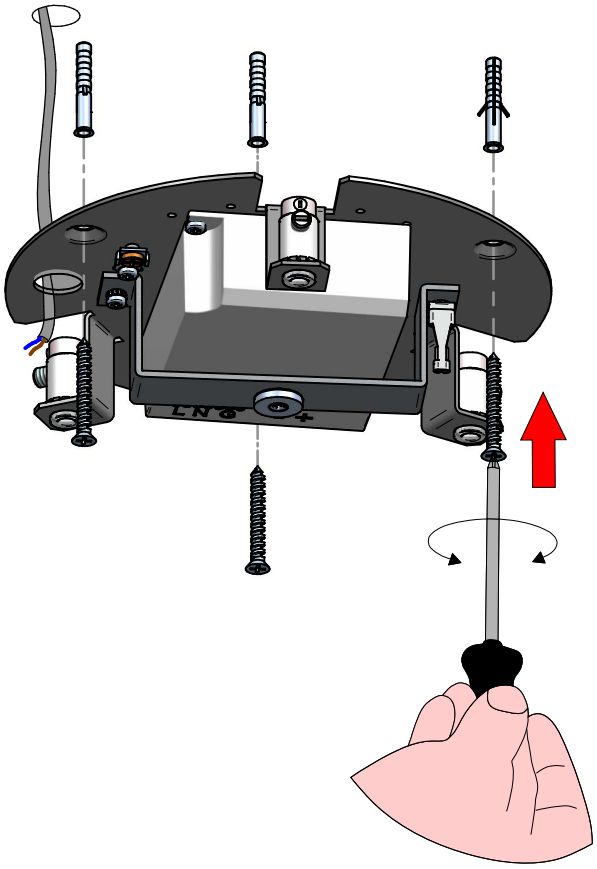

4

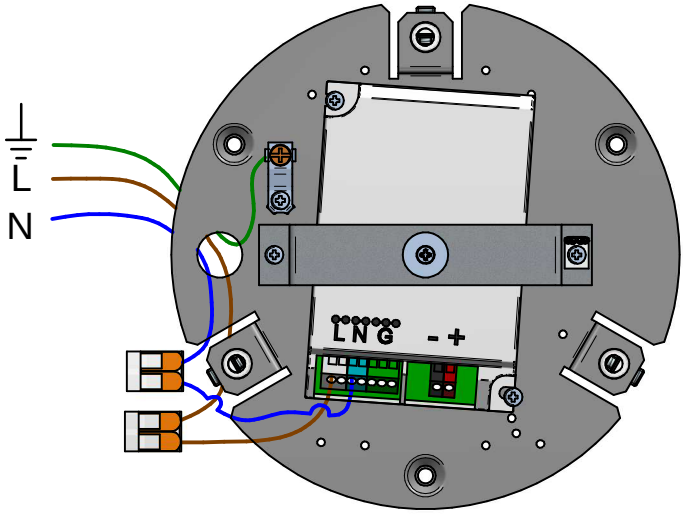

5



6

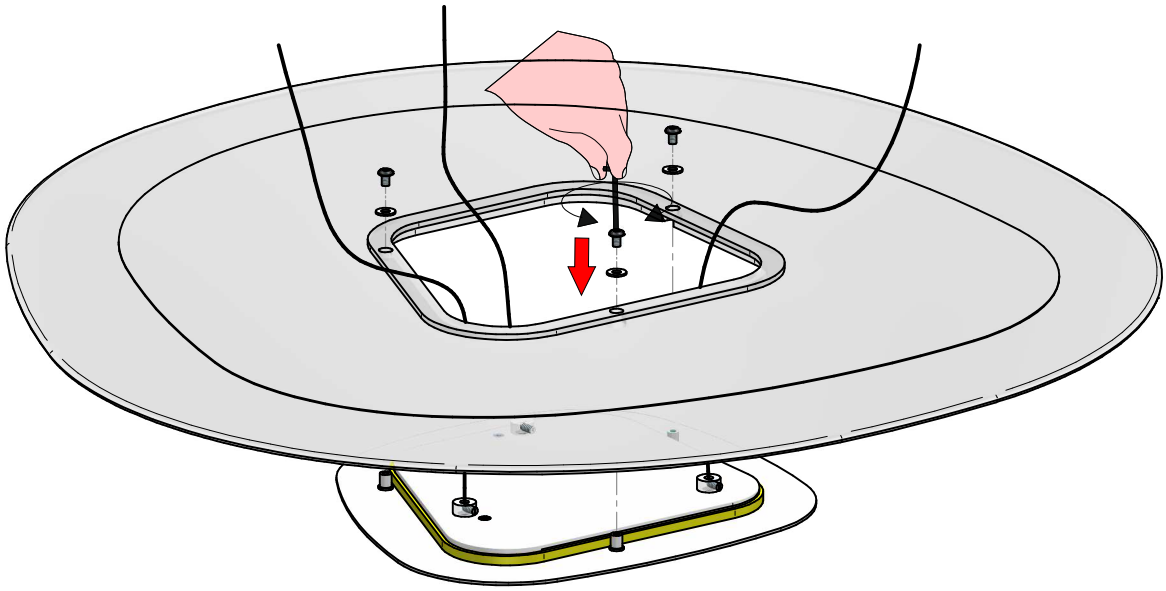

7

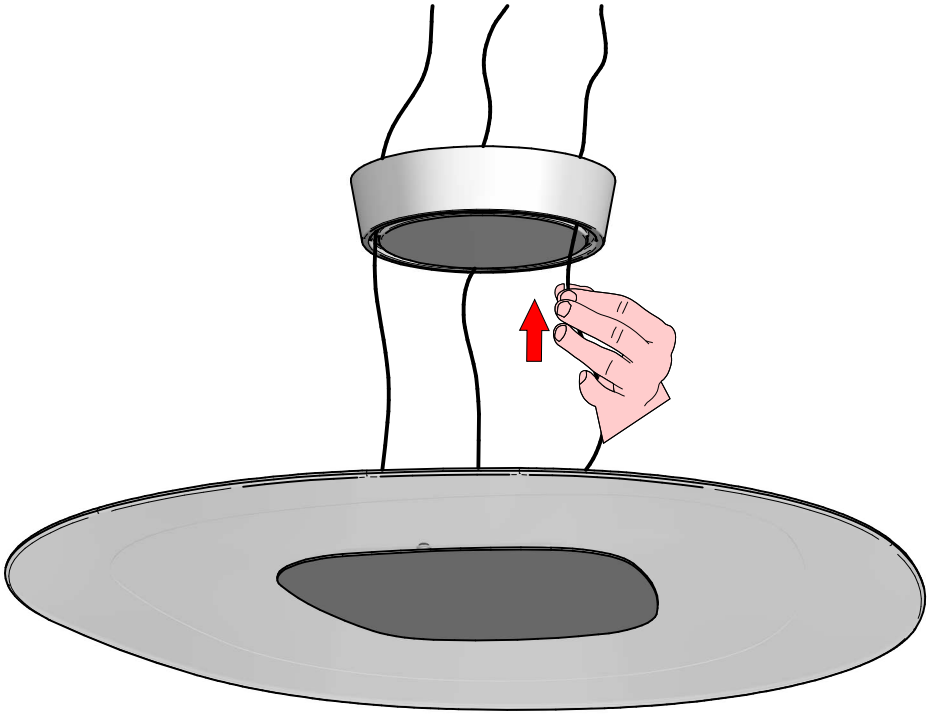

8

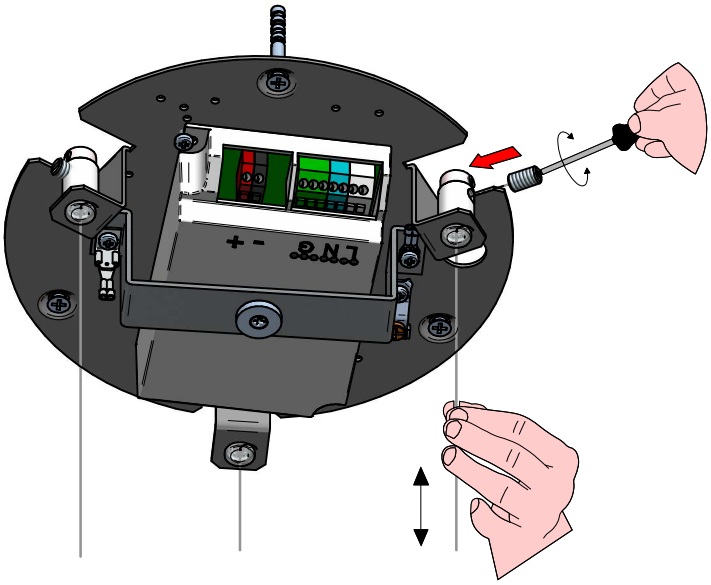

9

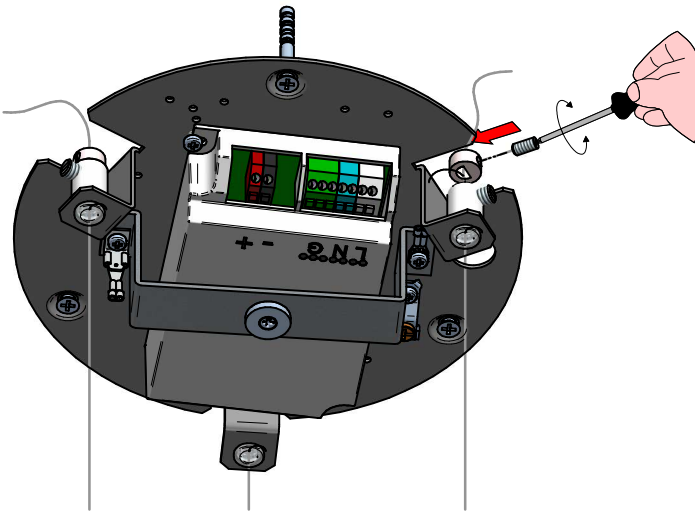

10

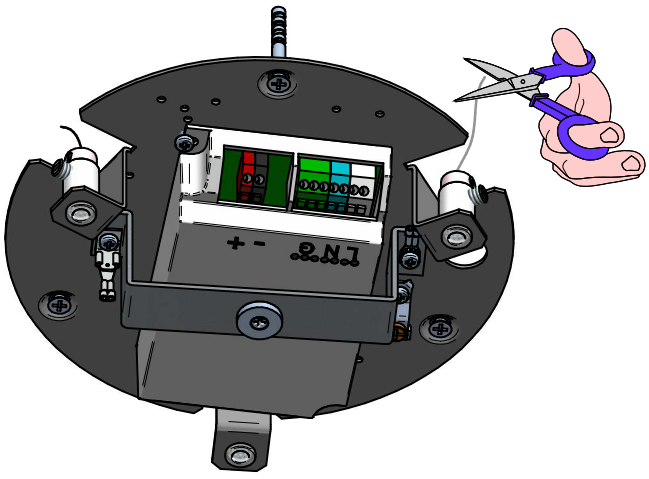

11

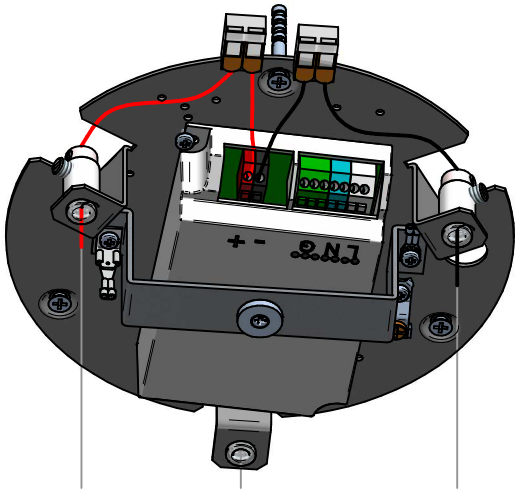

12

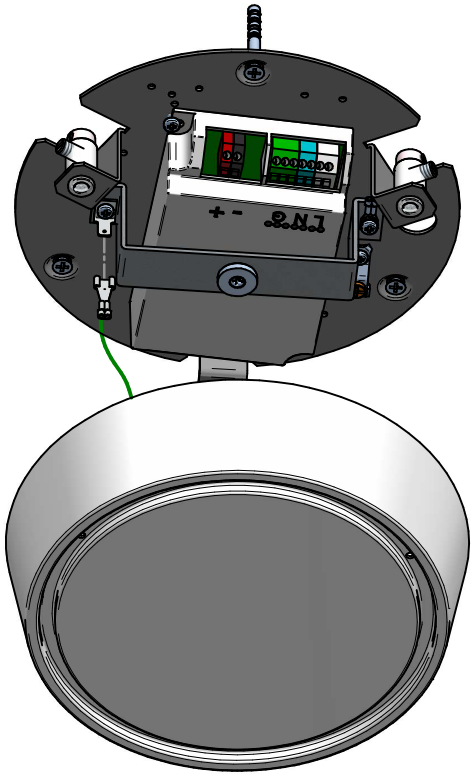

13

