90345
ANTIGUA
rev:00

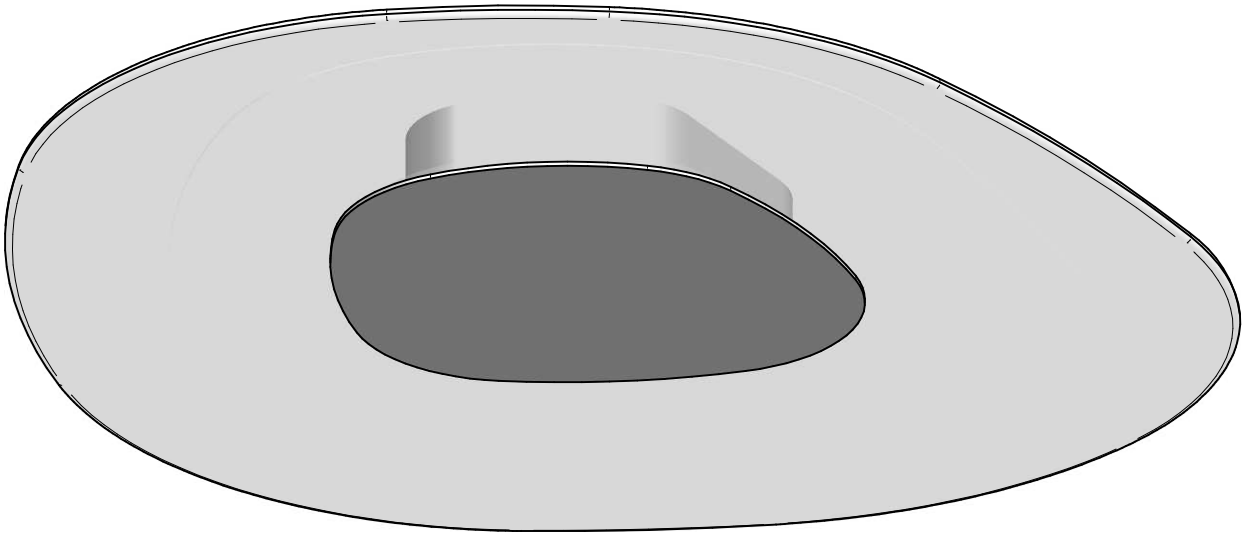

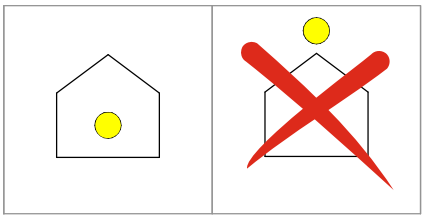

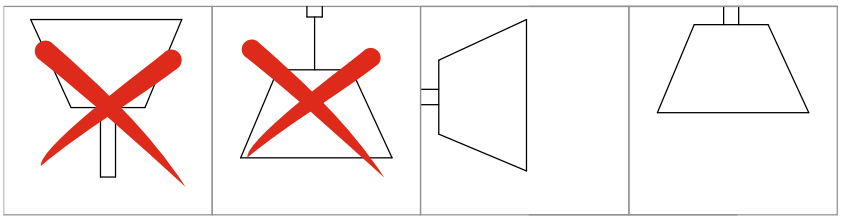

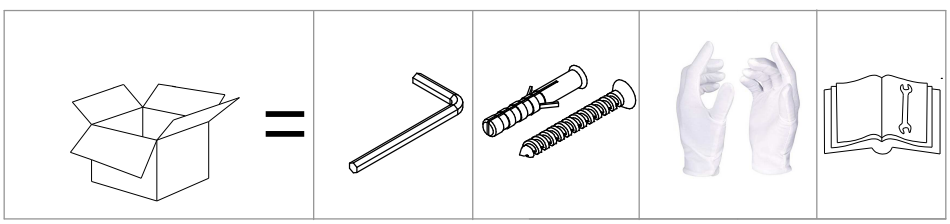

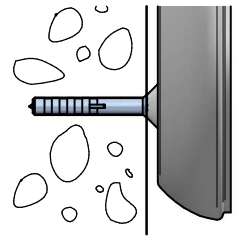

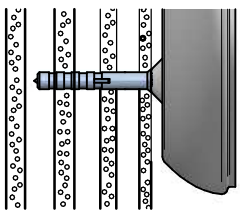

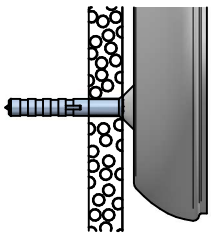

1



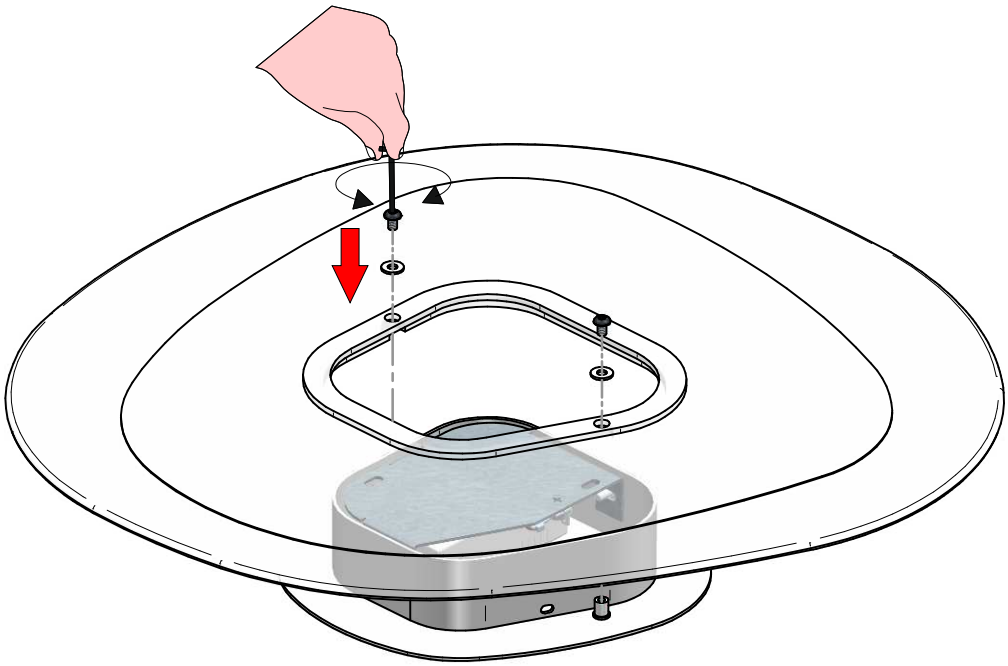

2

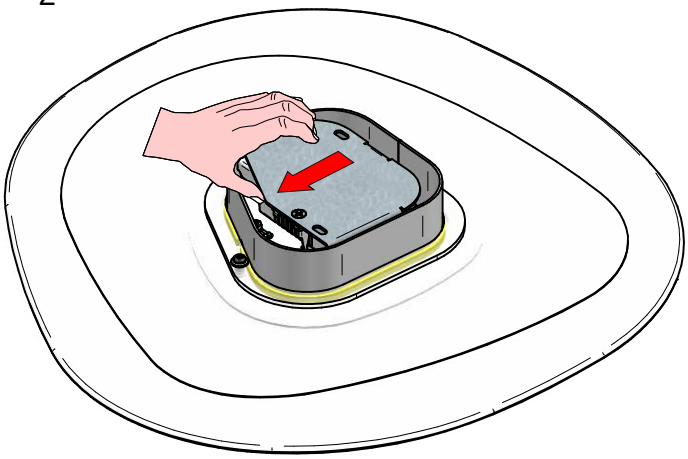

3

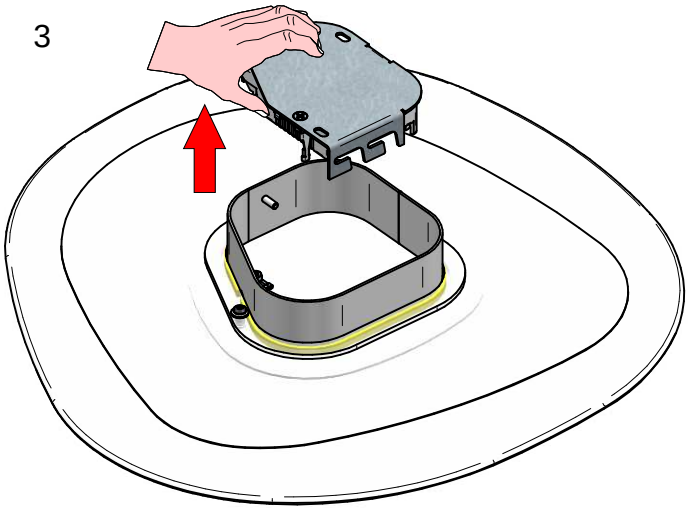

4

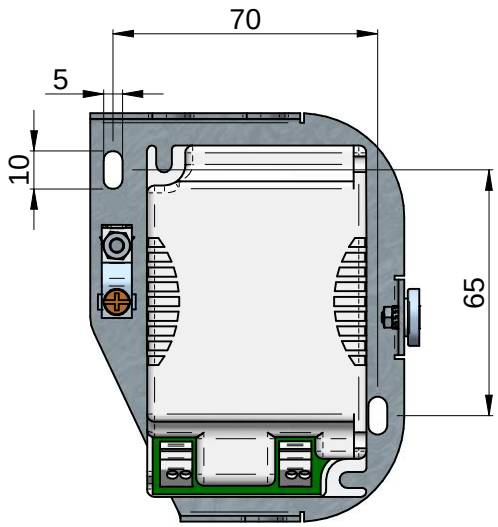

5

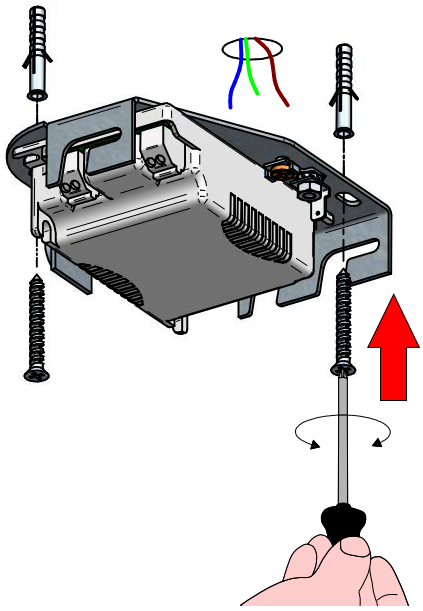

6

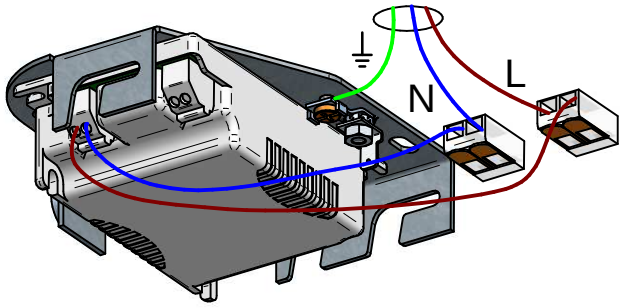

7

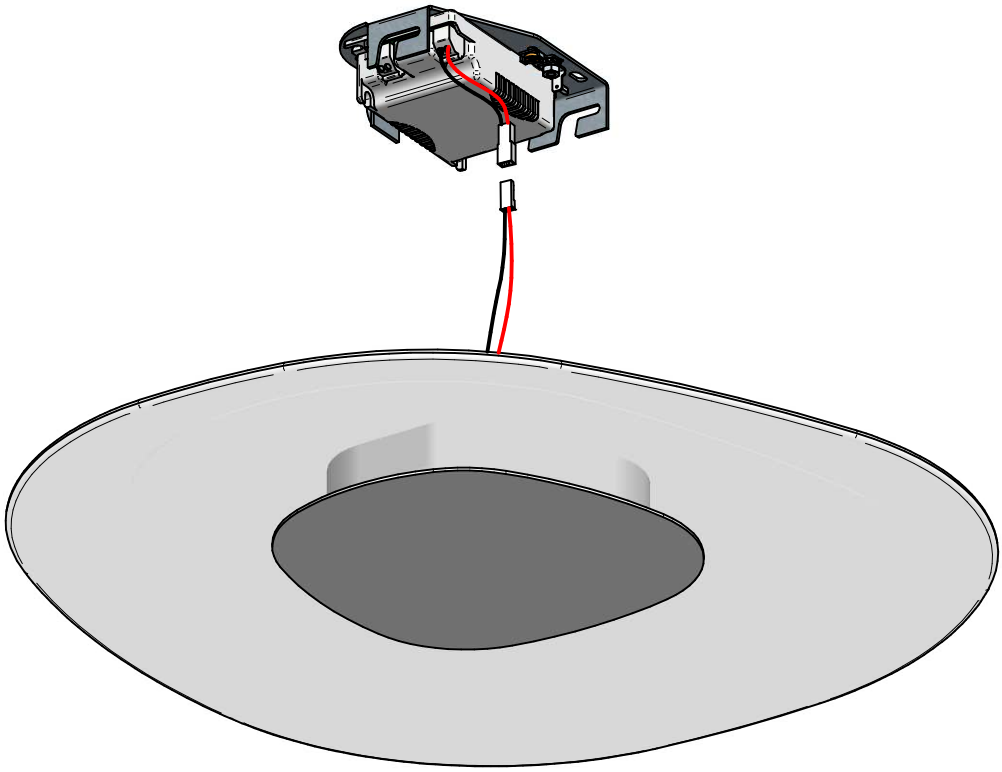

8

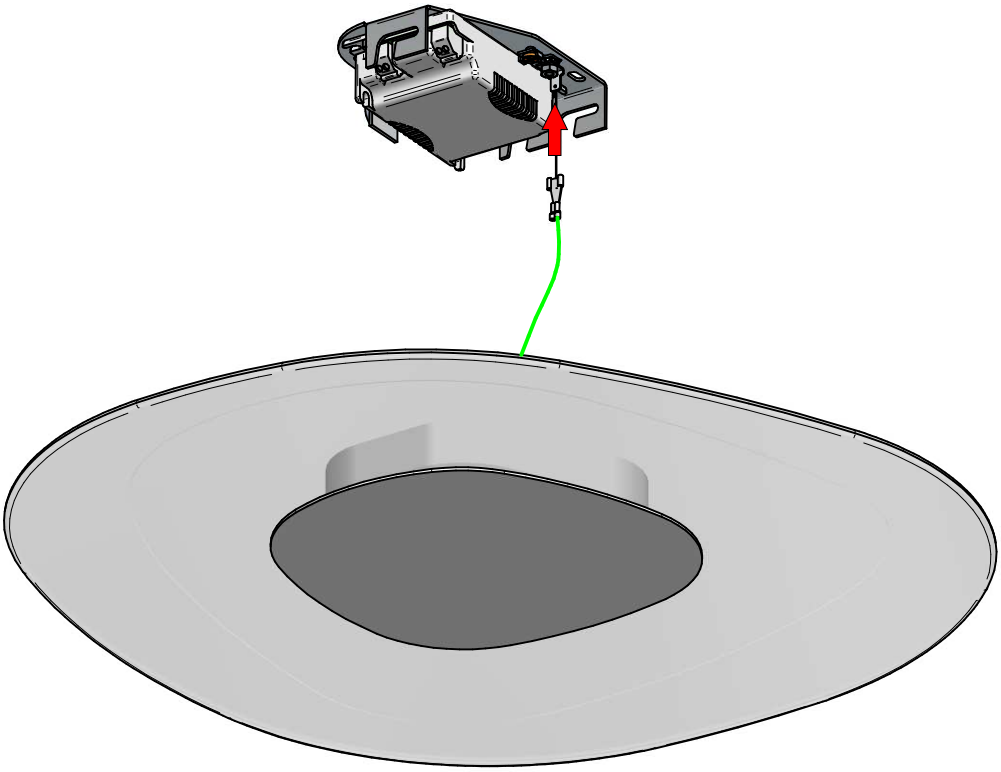

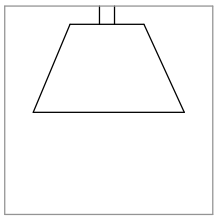



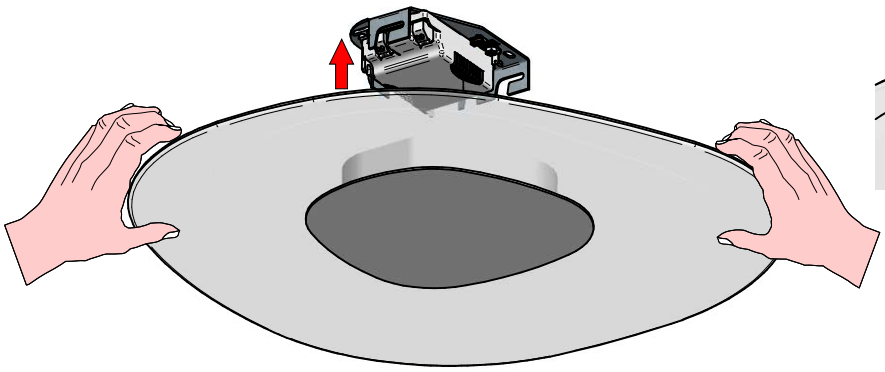

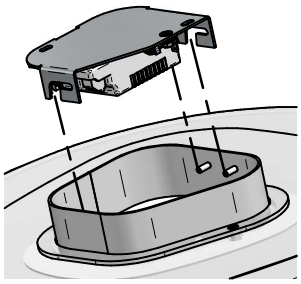

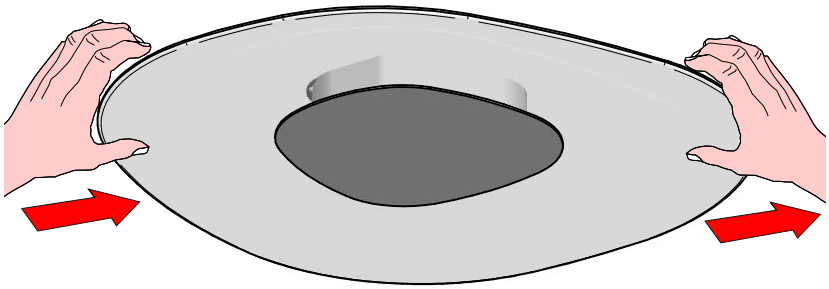

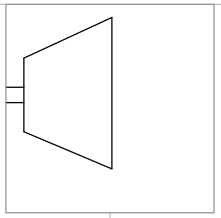

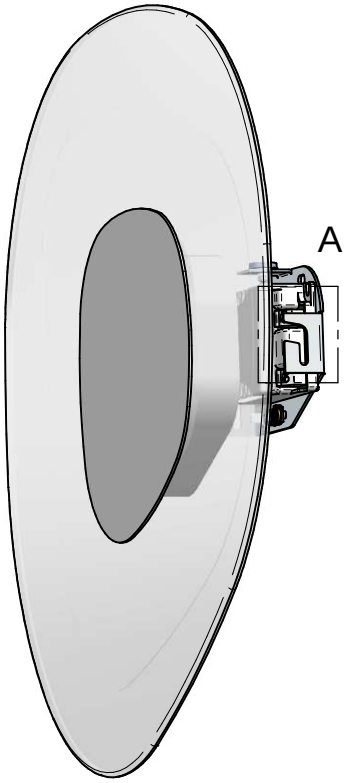
A

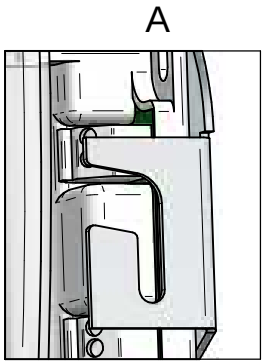
A

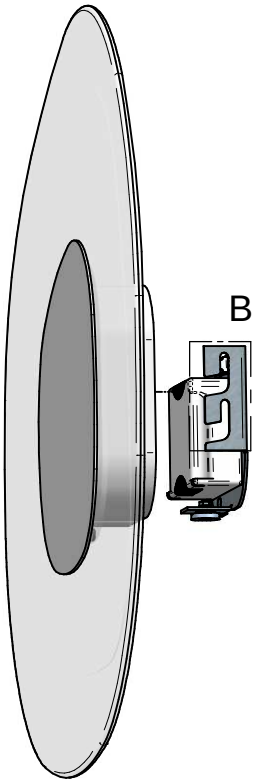
B

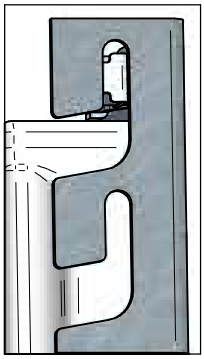
B

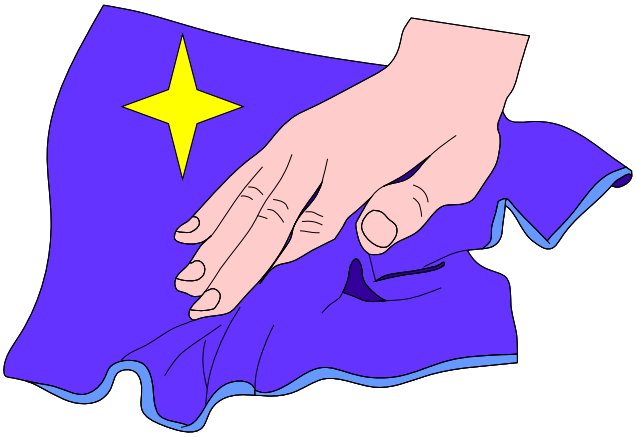



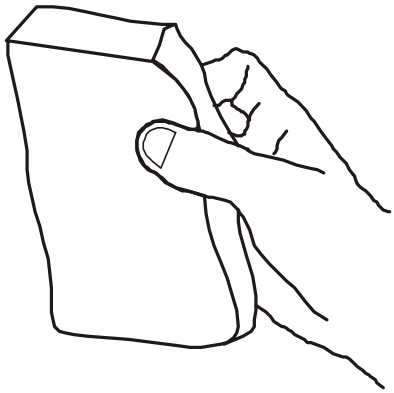

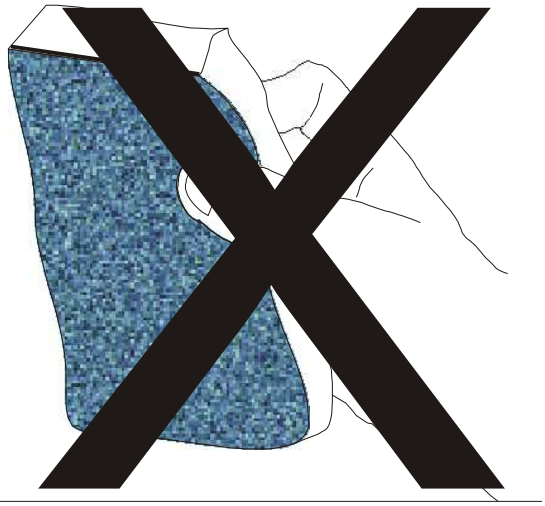



90346
ANTIGUA
rev:00

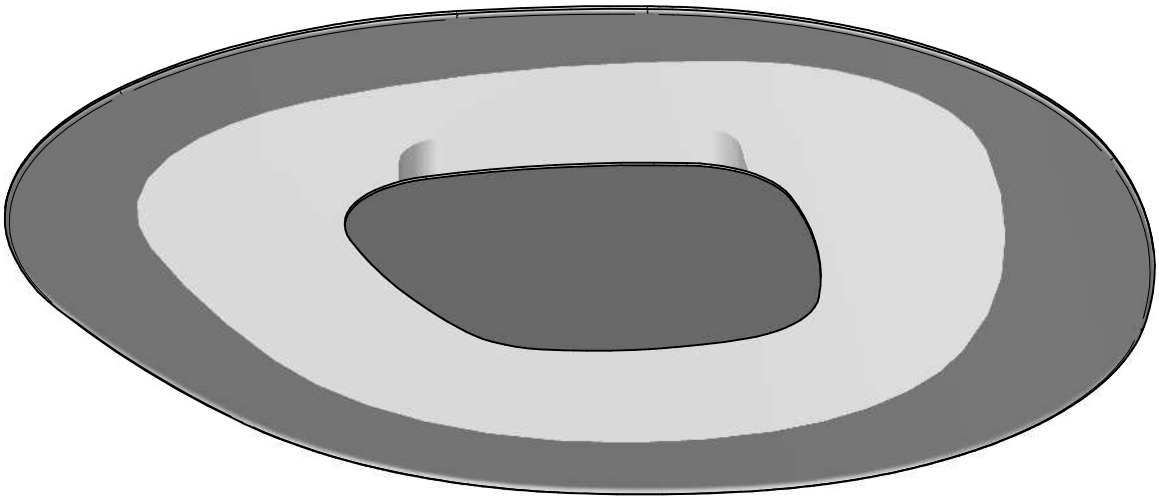

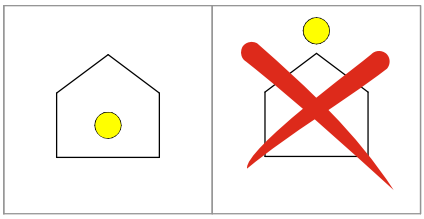

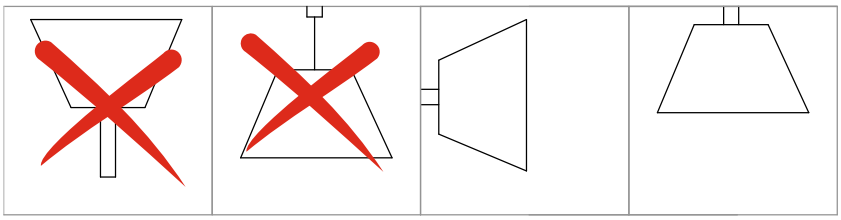

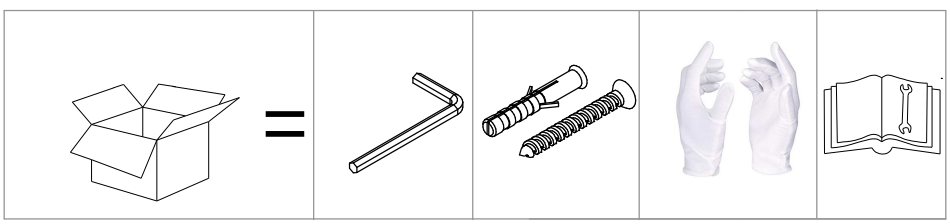

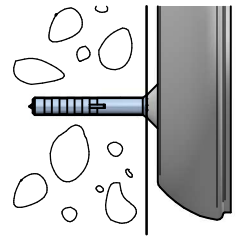

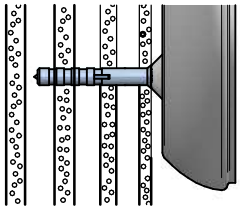

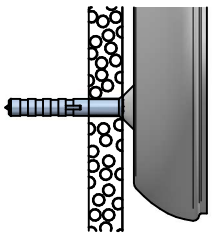

1

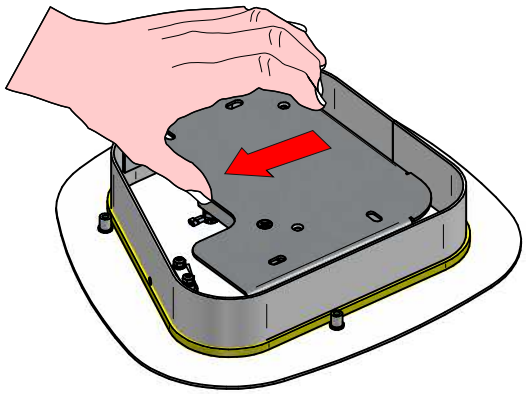

2

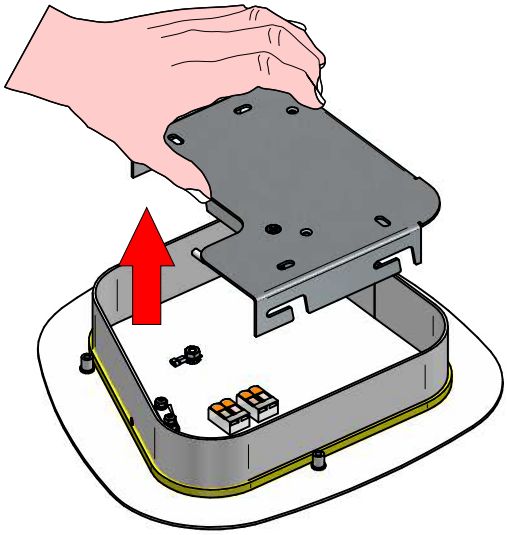

3





4

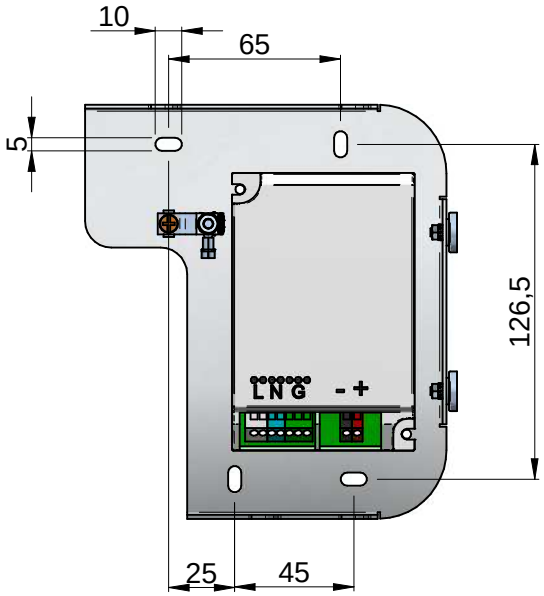

5

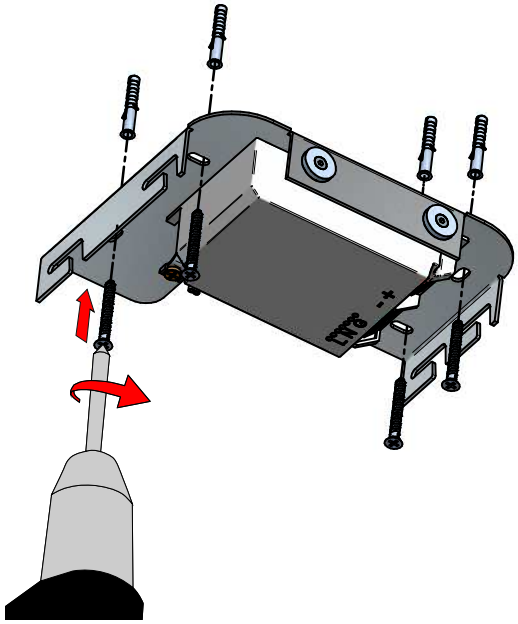

6

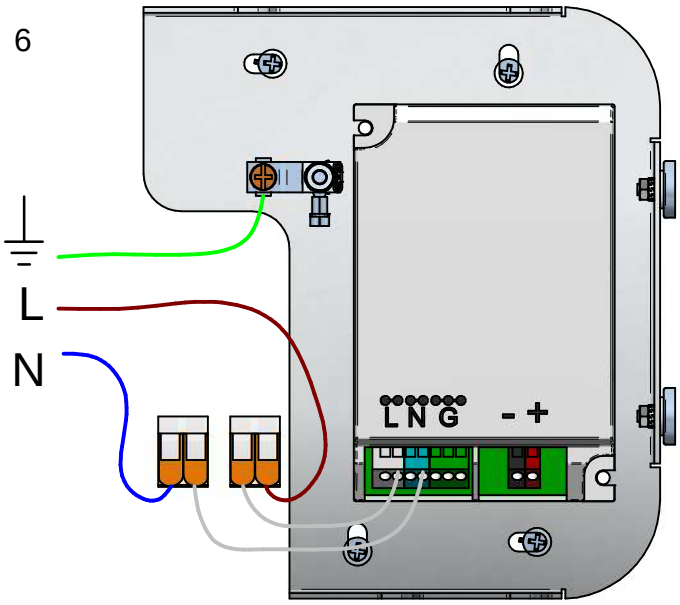

7

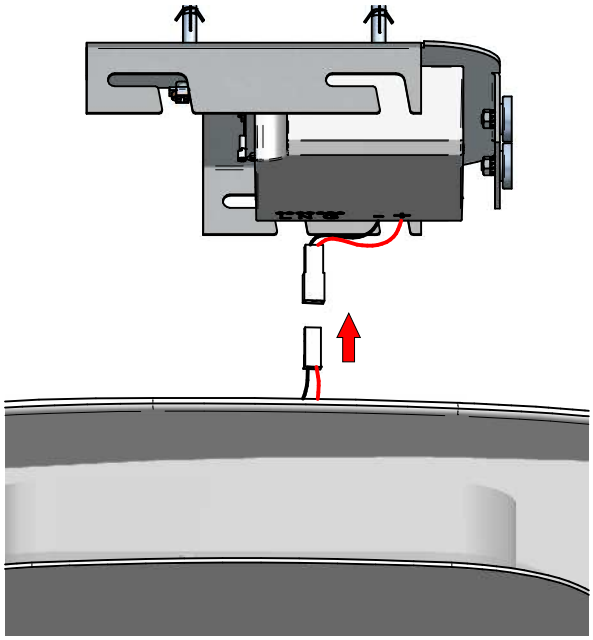

8

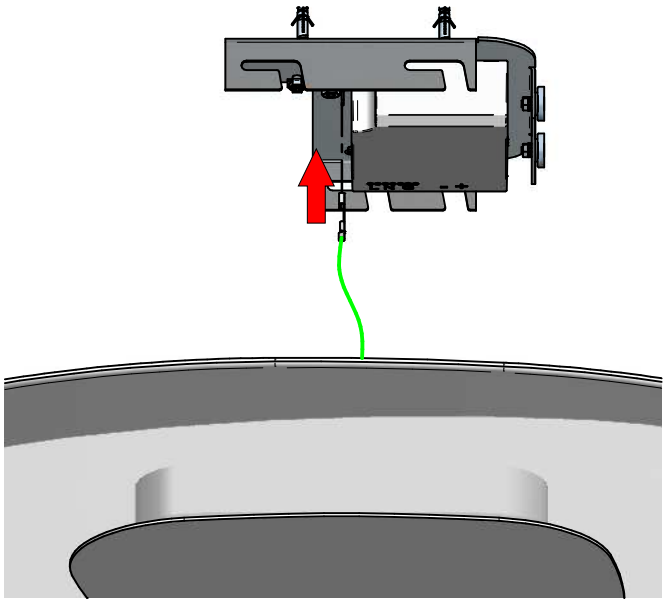

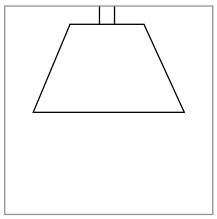





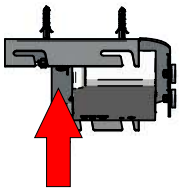

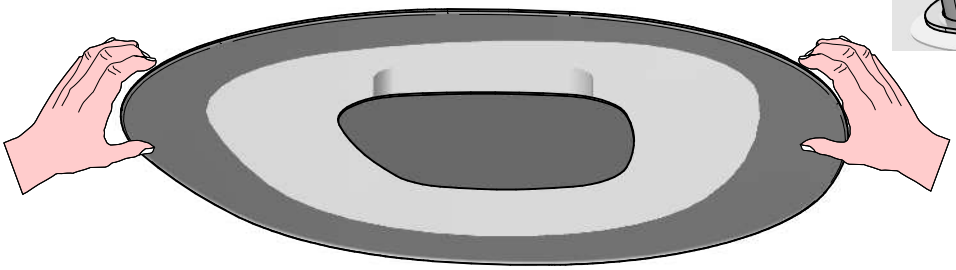

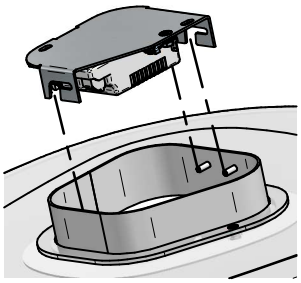

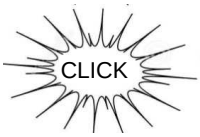
CLICK

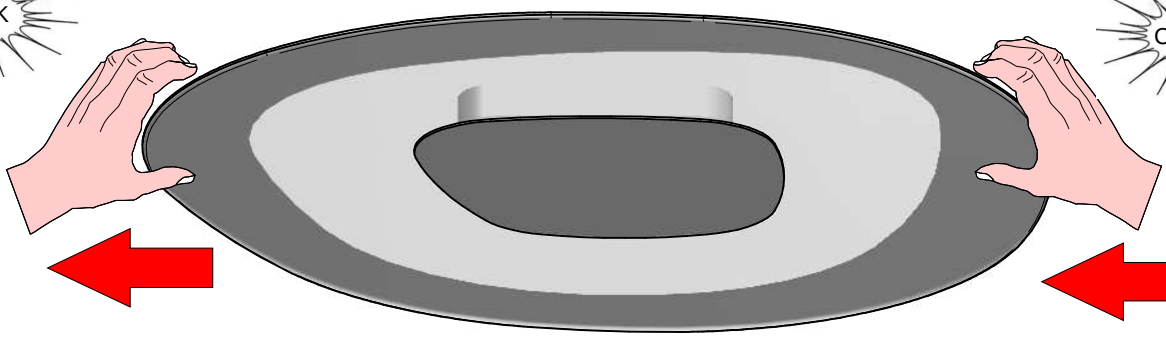

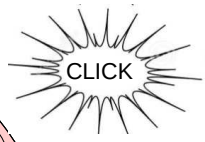
CLICK

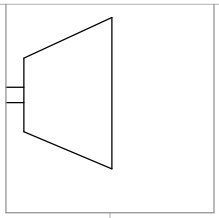

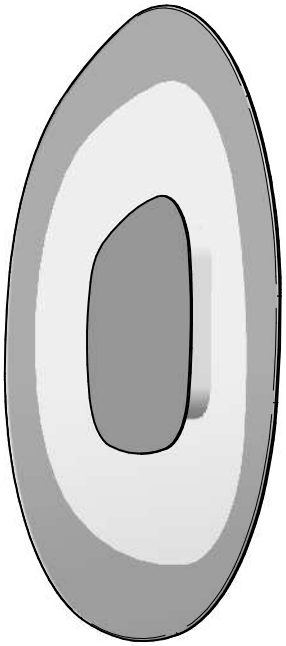

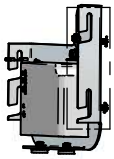
A

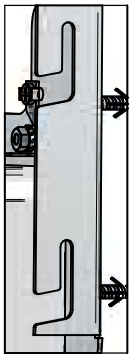
A



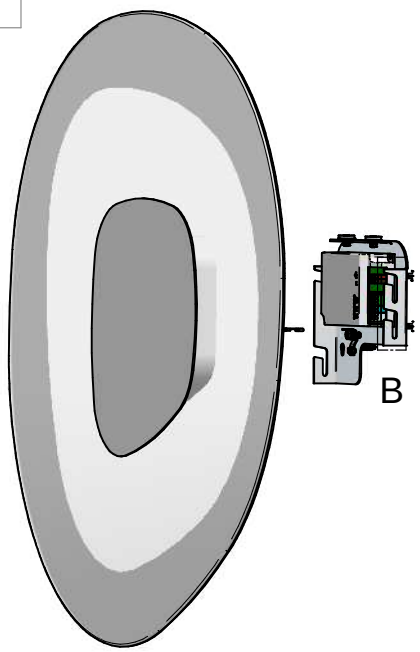

B

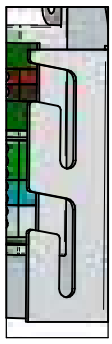
B



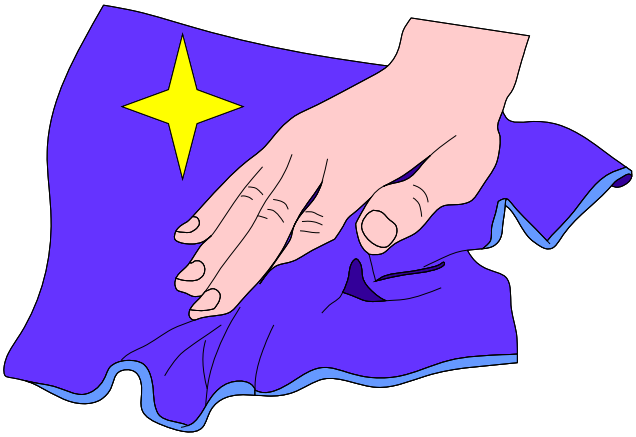



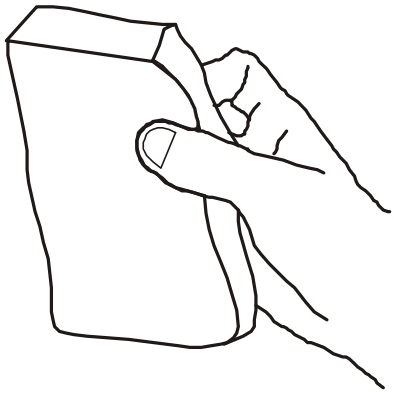

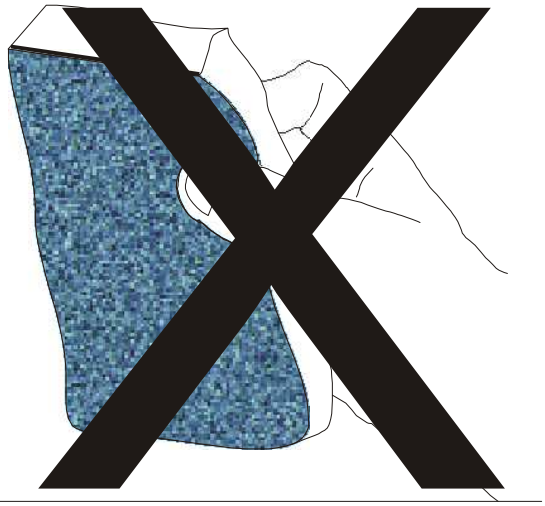



90347
ANTIGUA
rev:01

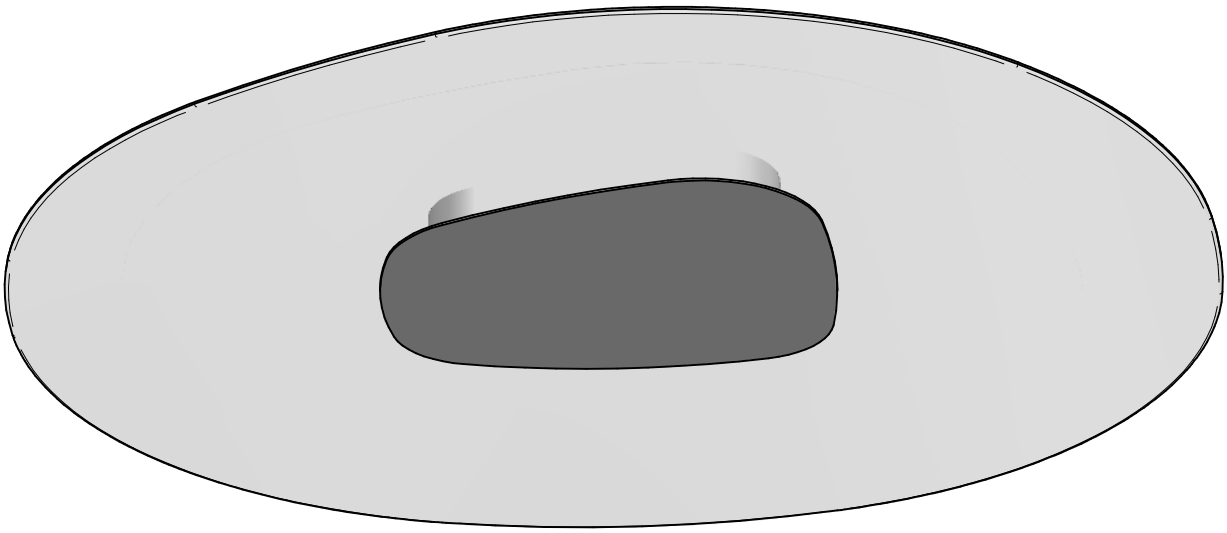

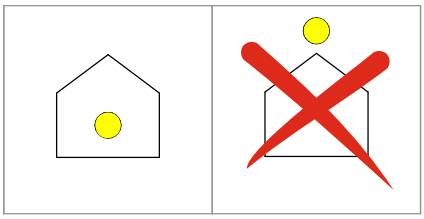

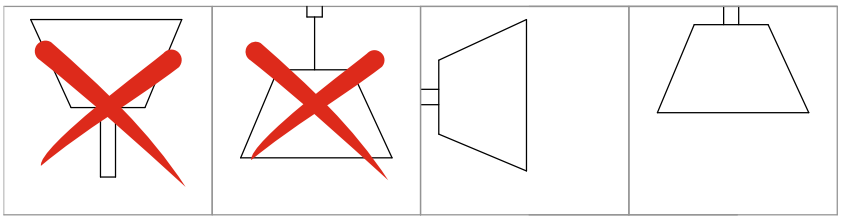

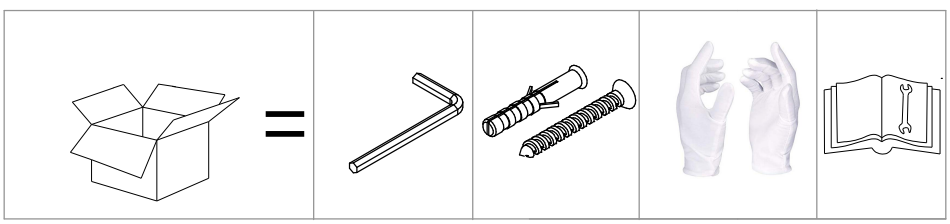

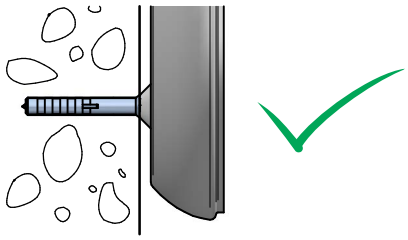

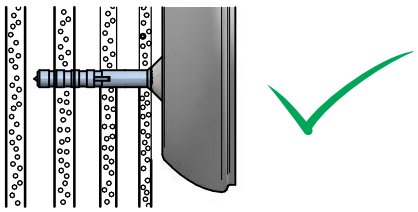

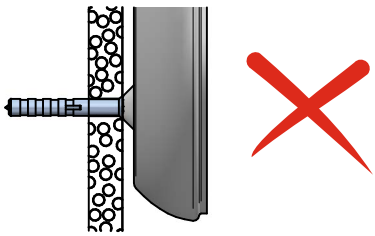

1

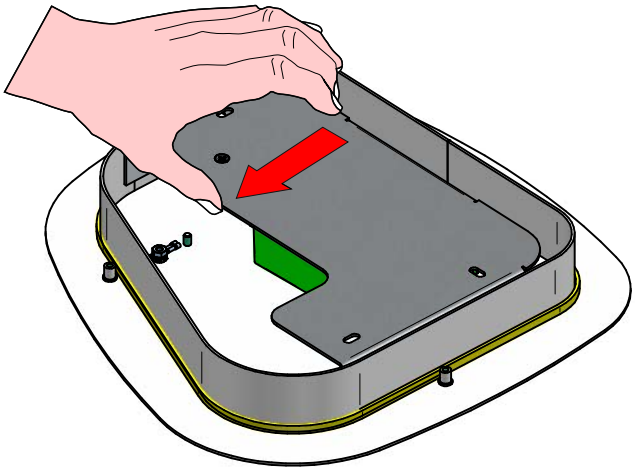

2

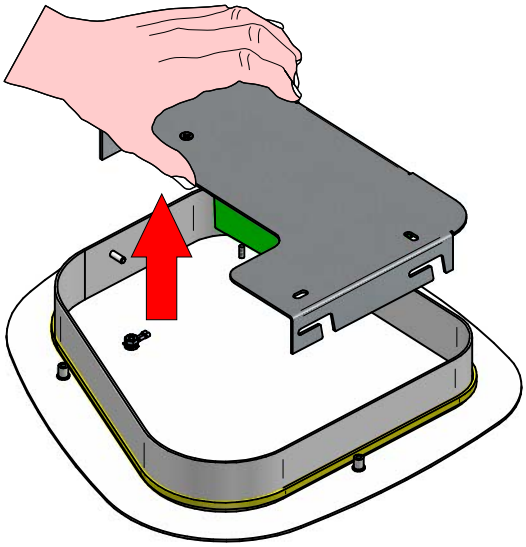

3

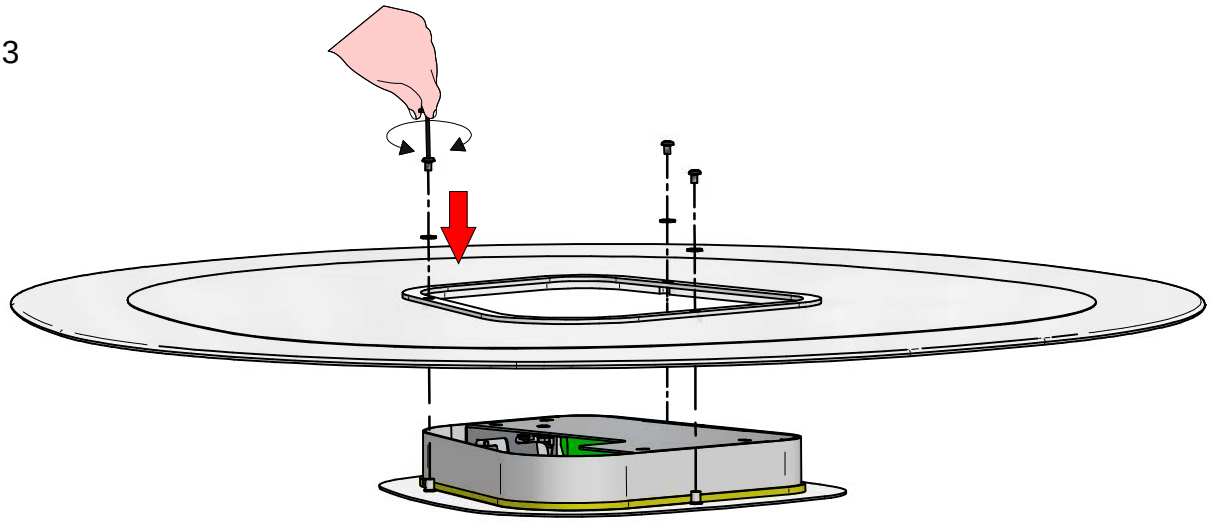





4

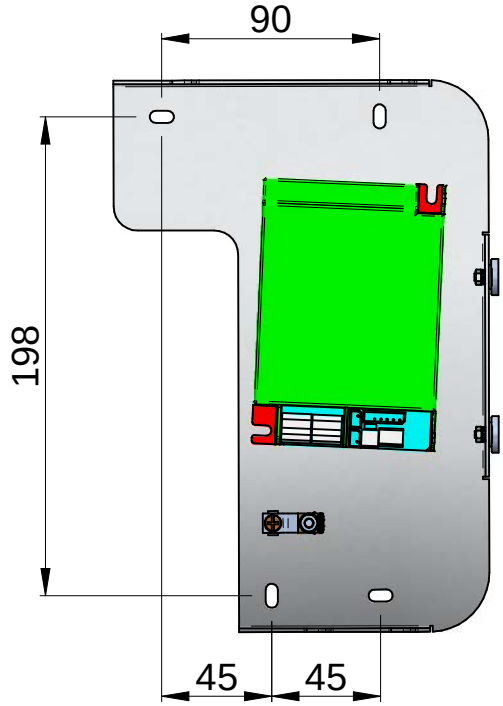

5

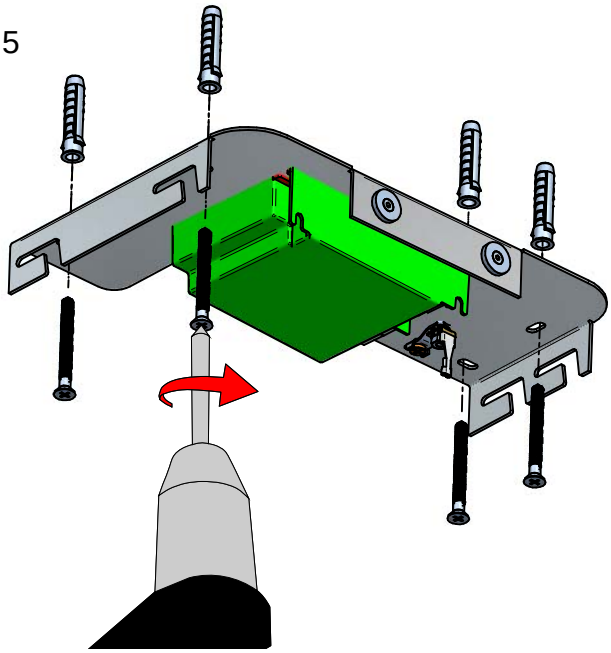

6

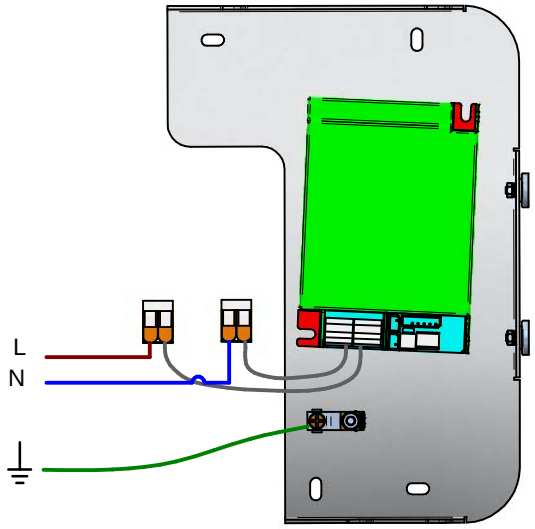

7

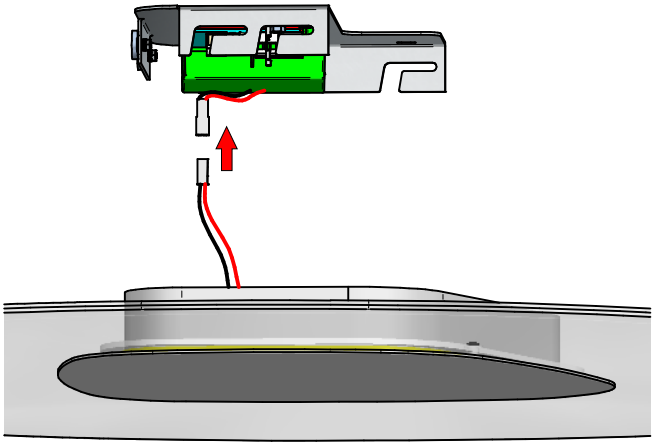

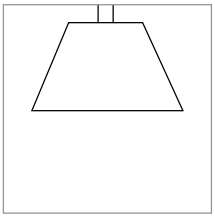



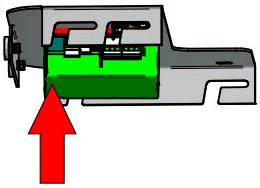



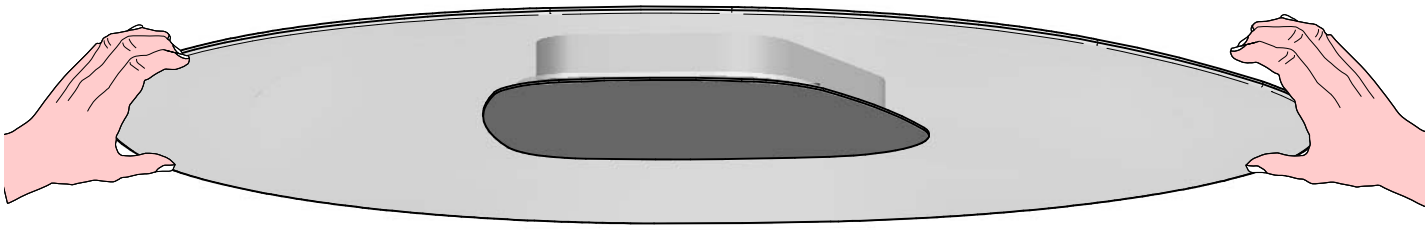

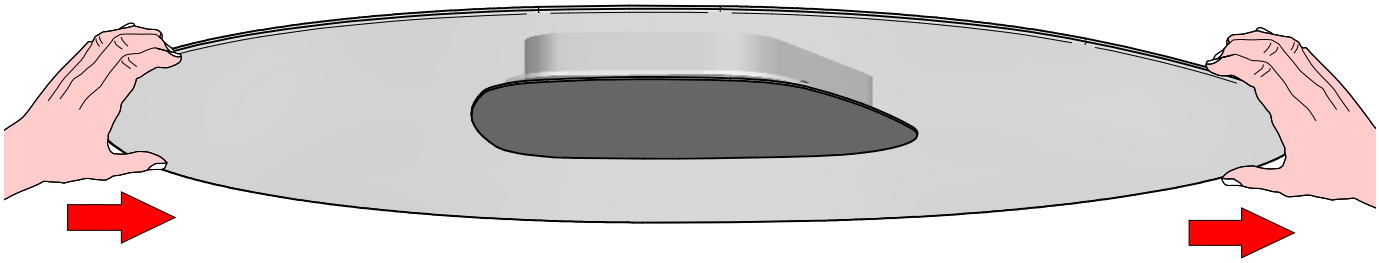

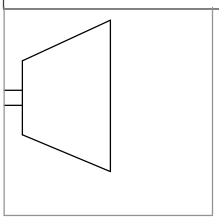

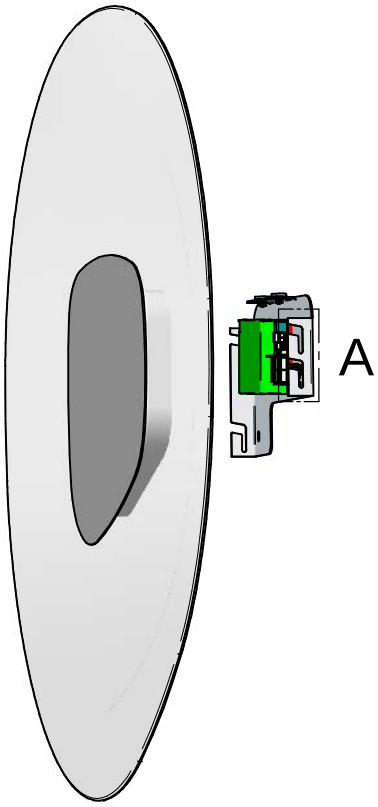

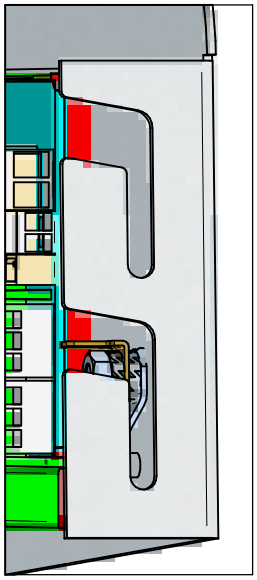

A

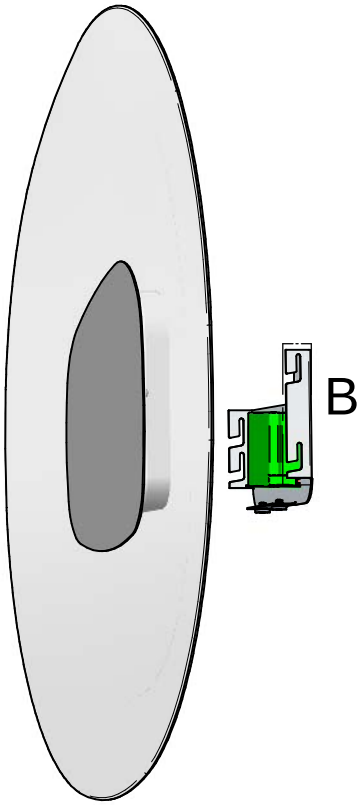

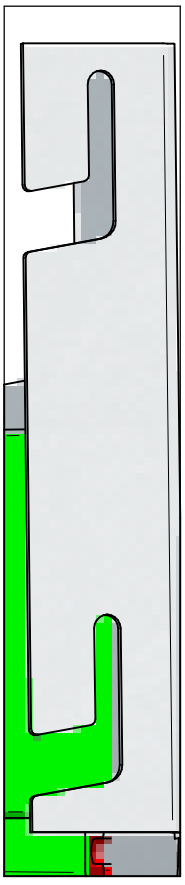

B